# Quick Start Guide

EN

ES

FR

DE

PT

IT

NL

SE

PL

JP

CN

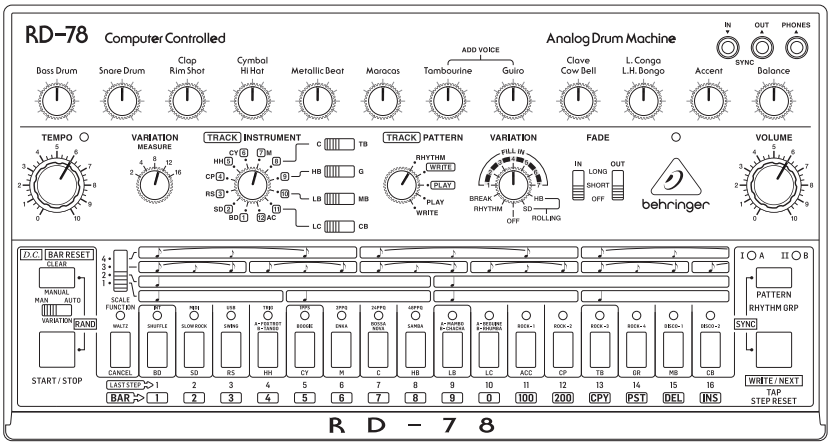


## RD-78

Classic Analog Drum Machine with
15 Drum Sounds, 34 Iconic Rhythm Presets
and 16-Step Sequencer

V 0.0

behringer

EN

ES

## EN Important Safety Instructions

**CAUTION**
RISK OF ELECTRIC SHOCK!
DO NOT OPEN!
**ATTENTION**
RISQUE D'ÉLECTROCUTION !
NE PAS OUVRIR !

Terminals marked with this symbol carry electrical current of sufficient magnitude to constitute risk of electric shock. Use only high-quality professional speaker cables with ¼" TS or twist-locking plugs pre-installed. All other installation or modification should be performed only by qualified personnel.

This symbol, wherever it appears, alerts you to the presence of uninsulated dangerous voltage inside the enclosure - voltage that may be sufficient to constitute a risk of shock.

This symbol, wherever it appears, alerts you to important operating and maintenance instructions in the accompanying literature. Please read the manual.

**Caution**
To reduce the risk of electric shock, do not remove the top cover (or the rear section). No user serviceable parts inside. Refer servicing to qualified personnel.

**Caution**
To reduce the risk of fire or electric shock, do not expose this appliance to rain and moisture. The apparatus shall not be exposed to dripping or splashing liquids and no objects filled with liquids, such as vases, shall be placed on the apparatus.

**Caution**
These service instructions are for use by qualified service personnel only. To reduce the risk of electric shock do not perform any servicing other than that contained in the operation instructions. Repairs have to be performed by qualified service personnel.

**Warning**
Please refer to the information on the exterior of bottom enclosure for electrical and safety information before installing or operating the device.

**1.** Please read and follow all instructions and warnings.

**2.** Keep the apparatus away from water (except for outdoor products).

**3.** Clean only with dry cloth.

**4.** Do not block ventilation openings. Do not install in a confined space. Install only according to manufacturer's instructions.

**5.** Protect the power cord from damage, particularly at plugs and appliance socket.

**6.** Do not install near any heat sources such as radiators, heat registers, stoves or other apparatus (including amplifiers) that produce heat.

**7.** Do not defeat the safety purpose of the polarized or grounding-type plug. A polarized plug has two blades with one wider than the other (only for USA and Canada). A grounding-type plug has two blades and a third grounding prong. The wide blade or the third prong are provided for your safety. If the provided plug does not fit into your outlet, consult an electrician for replacement of the obsolete outlet.

**8.** Use only attachments and accessories recommended by the manufacturer.

**9.** Use only specified carts, stands, tripods, brackets, or tables. Use caution to prevent tip-over when moving the cart/ apparatus combination.

**10.** Unplug during storms, or if not in use for a long period.

**11.** Only use qualified personnel for servicing, especially after damage.

**12.** The apparatus with protective earthing terminal shall be connected to a MAINS socket outlet with a protective earthing connection.

**13.** Where the MAINS plug or an appliance coupler is used as the disconnect device, the disconnect device shall remain readily operable.

**14.** Avoid installing in confined spaces like bookcases.

**15.** Do not place naked flame sources, such as lighted candles, on the apparatus.

**16.** Operating temperature range 5° to 45°C (41° to 113°F).

## LEGAL DISCLAIMER

Music Tribe accepts no liability for any loss which may be suffered by any person who relies either wholly or in part upon any description, photograph, or statement contained herein. Technical specifications, appearances and other information are subject to change without notice. All trademarks are the property of their respective owners. Midas, Klark Teknik, Lab Gruppen, Lake, Tannoy, Turbosound, TC Electronic, TC Helicon, Behringer, Bugera, Aston Microphones and Coolaudio are trademarks or registered trademarks of Music Tribe Global Brands Ltd.
© Music Tribe Global Brands Ltd. 2024 All rights reserved.

## LIMITED WARRANTY

For the applicable warranty terms and conditions and additional information regarding Music Tribe's Limited Warranty, please see complete details online at community.musictribe.com/support.



EN

ES

## ES Instrucciones de seguridad

**CAUTION**
RISK OF ELECTRIC SHOCK!
DO NOT OPEN!
**ATTENTION**
RISQUE D'ÉLECTROCUTION !
NE PAS OUVRIR !

Las terminales marcadas con este símbolo transportan corriente eléctrica de magnitud suficiente como para constituir un riesgo de descarga eléctrica. Utilice solo cables de altavoz profesionales y de alta calidad con conectores TS de 6,3 mm o de bayoneta prefijados. Cualquier otra instalación o modificación debe ser realizada únicamente por un técnico cualificado.

Este símbolo, siempre que aparece, le advierte de la presencia de voltaje peligroso sin aislar dentro de la caja; este voltaje puede ser suficiente para constituir un riesgo de descarga.

Este símbolo, siempre que aparece, le advierte sobre instrucciones operativas y de mantenimiento que aparecen en la documentación adjunta. Por favor, lea el manual.

**Atención**
Para reducir el riesgo de descarga eléctrica, no quite la tapa (o la parte posterior). No hay piezas en el interior del equipo que puedan ser reparadas por el usuario. Si es necesario, póngase en contacto con personal cualificado.

**Atención**
Para reducir el riesgo de incendio o descarga eléctrica, no exponga este aparato a la lluvia, humedad o alguna otra fuente que pueda salpicar o derramar algún líquido sobre el aparato. No coloque ningún tipo de recipiente para líquidos sobre el aparato.

**Atención**
Las instrucciones de servicio deben llevarlas a cabo exclusivamente personal cualificado. Para evitar el riesgo de una descarga eléctrica, no realice reparaciones que no se encuentren descritas en el manual de operaciones. Las reparaciones deben ser realizadas exclusivamente por personal cualificado.

**Advertencia**
Consulte la información en el exterior del recinto inferior para obtener información eléctrica y de seguridad antes de instalar u operar el dispositivo.

**1.** Por favor, lea y siga todas las instrucciones y advertencias.

**2.** Mantenga el aparato alejado del agua (excepto para productos diseñados para uso en exteriores).

**3.** Limpie solo con un paño seco.

**4.** No obstruya las aberturas de ventilación. No instale en un espacio confinado. Instale solo de acuerdo con las instrucciones del fabricante.

**5.** Proteja el cable de alimentación contra daños, especialmente en los enchufes y en el tomacorriente del aparato.

**6.** No lo instale cerca de fuentes de calor como radiadores, rejillas de calefacción, estufas u otros aparatos (incluyendo amplificadores) que generen calor.

**7.** No anule el propósito de seguridad del enchufe polarizado o del tipo con toma de tierra. Un enchufe polarizado tiene dos clavijas, una más ancha que la otra (solo para EE. UU. y Canadá). Un enchufe con toma de tierra tiene dos clavijas y una tercera clavija de toma de tierra. La clavija ancha o la tercera clavija se proporcionan para su seguridad. Si el enchufe suministrado no encaja en su toma de corriente, consulte a un electricista para reemplazar la toma obsoleta.

**8.** Utilice solo accesorios y accesorios recomendados por el fabricante.

**9.** Utilice solo carritos, soportes, trípodes, soportes o mesas especificados. Tenga cuidado para evitar que el carro/ combinación de aparatos se vuelque al moverlo.

**10.** Desenchufe durante tormentas o si no se utiliza durante un largo período.

**11.** Solo utilice personal cualificado para el servicio, especialmente después de daños.

**12.** El aparato con terminal de puesta a tierra protectora debe conectarse a un tomacorriente de red con una conexión de puesta a tierra protectora.

**13.** Cuando se utilice el enchufe de red o un acoplador de aparatos como dispositivo de desconexión, el dispositivo de desconexión debe seguir siendo fácilmente operable.

**14.** Evite la instalación en espacios confinados como estanterías.

**15.** No coloque fuentes de llama desnuda, como velas encendidas, en el aparato.

**16.** Rango de temperatura de funcionamiento de 5° a 45°C (41° a 113°F).

## NEGACIÓN LEGAL

Music Tribe no admite ningún tipo de responsabilidad por cualquier daño o pérdida que pudiera sufrir cualquier persona por confiar total o parcialmente en la descripciones, fotografías o afirmaciones contenidas en este documento. Las especificaciones técnicas, imágenes y otras informaciones contenidas en este documento están sujetas a modificaciones sin previo aviso. Todas las marcas comerciales que aparecen aquí son propiedad de sus respectivos dueños. Midas, Klark Teknik, Lab Gruppen, Lake, Tannoy, Turbosound, TC Electronic, TC Helicon, Behringer, Bugera, Aston Microphones y Coolaudio son marcas comerciales o marcas registradas de Music Tribe Global Brands Ltd.

© Music Tribe Global Brands Ltd.
2024 Reservados todos los derechos.

ES

## GARANTÍA LIMITADA

Si quiere conocer los detalles y condiciones aplicables de la garantía así como información adicional sobre la Garantía limitada de Music Tribe, consulte online toda la información en la web community.musictribe.com/support.

FR

DE

## FR Consignes de sécurité

**CAUTION**
RISK OF ELECTRIC SHOCK!
DO NOT OPEN!
**ATTENTION**
RISQUE D'ÉLECTROCUTION !
NE PAS OUVRIR !

Les points repérés par ce symbole portent une tension électrique suffisante pour constituer un risque d'électrocution. Utilisez uniquement des câbles d'enceintes professionnels de haute qualité avec fiches Jack mono 6,35 mm ou fiches à verrouillages déjà installées. Toute autre installation ou modification doit être effectuée uniquement par un personnel qualifié.

Ce symbole avertit de la présence d'une tension dangereuse et non isolée à l'intérieur de l'appareil - elle peut provoquer des chocs électriques.

Ce symbol signale les consignes d'utilisation et d'entretien importantes dans la documentation fournie. Lisez les consignes de sécurité du manuel d'utilisation de l'appareil.

**Attention**
Pour éviter tout risque de choc électrique, ne pas ouvrir le capot de l'appareil ni démonter le panneau arrière. L'intérieur de l'appareil ne possède aucun élément réparable par l'utilisateur. Laisser toute réparation à un professionnel qualifié.

**Attention**
Pour réduire les risques de feu et de choc électrique, n'exposez pas cet appareil à la pluie, à la moisissure, aux gouttes ou aux éclaboussures. Ne posez pas de récipient contenant un liquide sur l'appareil (un vase par exemple).

**Attention**
Ces consignes de sécurité et d'entretien sont destinées à un personnel qualifié. Pour éviter tout risque de choc électrique, n'effectuez aucune réparation sur l'appareil qui ne soit décrite par le manuel d'utilisation. Les éventuelles réparations doivent être effectuées uniquement par un technicien spécialisé.

**Avertissement**
Veuillez vous référer aux informations situées à l'extérieur du boîtier inférieur pour obtenir les renseignements électriques et de sécurité avant d'installer ou d'utiliser l'appareil.

**1.** Veuillez lire et suivre toutes les instructions et avertissements.

**2.** Éloignez l'appareil de l'eau (sauf pour les produits conçus pour une utilisation en extérieur).

**3.** Nettoyez uniquement avec un chiffon sec.

**4.** Ne bloquez pas les ouvertures de ventilation. N'installez pas dans un espace confiné. Installez uniquement selon les instructions du fabricant.

**5.** Protégez le cordon d'alimentation contre les dommages, en particulier au niveau des fiches et de la prise de l'appareil.

**6.** N'installez pas près de sources de chaleur telles que radiateurs, registres de chaleur, cuisinières ou autres appareils (y compris les amplificateurs) qui produisent de la chaleur.

**7.** Ne contrecarrez pas le but de sécurité de la fiche polarisée ou de type mise à la terre. Une fiche polarisée a deux lames, l'une plus large que l'autre (uniquement pour les États-Unis et le Canada). Une fiche de type mise à la terre a deux lames et une troisième broche de mise à la terre. La lame large ou la troisième broche sont fournies pour votre sécurité. Si la fiche fournie ne s'adapte pas à votre prise, consultez un électricien pour remplacer la prise obsolète.

**8.** Utilisez uniquement des accessoires et des pièces recommandés par le fabricant.

**9.** Utilisez uniquement des chariots, des supports, des trépieds, des supports ou des tables spécifiés. Faites attention pour éviter le renversement lors du déplacement de la combinaison chariot/appareil.

**10.** Débranchez pendant les tempêtes ou si l'appareil n'est pas utilisé pendant une longue période.

**11.** Utilisez uniquement du personnel qualifié pour l'entretien, surtout après des dommages.

**12.** L'appareil avec une borne de mise à la terre protectrice doit être connecté à une prise secteur avec une connexion de mise à la terre protectrice.

**13.** Lorsque la fiche secteur ou un coupleur d'appareil est utilisé comme dispositif de déconnexion, le dispositif de déconnexion doit rester facilement utilisable.

**14.** Évitez l'installation dans des espaces confinés comme des bibliothèques.

**15.** Ne placez pas de sources de flamme nue, telles que des bougies allumées, sur l'appareil.

**16.** Plage de température de fonctionnement de 5° à 45°C (41° à 113°F).

## DÉNI LÉGAL

Music Tribe ne peut être tenu pour responsable pour toute perte pouvant être subie par toute personne se fiant en partie ou en totalité à toute description, photographie ou affirmation contenue dans ce document. Les caractéristiques, l'apparence et d'autres informations peuvent faire l'objet de modifications sans notification. Toutes les marques appartiennent à leurs propriétaires respectifs. Midas, Klark Teknik, Lab Gruppen, Lake, Tannoy, Turbosound, TC Electronic, TC Helicon, Behringer, Bugera, Aston Microphones et Coolaudio sont des marques ou marques déposées de Music Tribe Global Brands Ltd. © Music Tribe Global Brands Ltd. 2024 Tous droits réservés.

## GARANTIE LIMITÉE

Pour connaître les termes et conditions de garantie applicables, ainsi que les informations supplémentaires et détaillées sur la Garantie Limitée de Music Tribe, consultez le site Internet community.musictribe.com/support.

## DE Wichtige Sicherheitshinweise

**CAUTION**
RISK OF ELECTRIC SHOCK!
DO NOT OPEN!
**ATTENTION**
RISQUE D'ÉLECTROCUTION !
NE PAS OUVRIR !

Die mit dem Symbol markierten Anschlüsse führen so viel Spannung, dass die Gefahr eines Stromschlags besteht. Verwenden Sie nur hochwertige, professionelle Lautsprecherkabel mit vorinstallierten 6,35 mm MONO-Klinkensteckern oder Lautsprecherstecker mit Drehverriegelung. Alle anderen Installationen oder Modifikationen sollten nur von qualifiziertem Fachpersonal ausgeführt werden.

Dieses Symbol weist Sie immer dann darauf hin, wenn es erscheint, dass im Inneren des Gehäuses gefährliche unisolierte Spannung vorhanden ist – eine Spannung, die ausreichend sein kann, um ein Stromschlagrisiko darzustellen.

Dieses Symbol weist Sie an jeder Stelle, an der es erscheint, auf wichtige Betriebs- und Wartungsanweisungen in der beiliegenden Literatur hin. Bitte lesen Sie die Bedienungsanleitung.

**Vorsicht**
Um eine Gefährdung durch Stromschlag auszuschließen, darf die Geräteabdeckung bzw. Geräterückwand nicht abgenommen werden. Im Innern des Geräts befinden sich keine vom Benutzer reparierbaren Teile. Reparaturarbeiten dürfen nur von qualifiziertem Personal ausgeführt werden.

**Vorsicht**
Um eine Gefährdung durch Feuer bzw. Stromschlag auszuschließen, darf dieses Gerät weder Regen oder Feuchtigkeit ausgesetzt werden noch sollten Spritzwasser oder tropfende Flüssigkeiten in das Gerät gelangen können. Stellen Sie keine mit Flüssigkeit gefüllten Gegenstände, wie z. B. Vasen, auf das Gerät.

**Vorsicht**
Die Service-Hinweise sind nur durch qualifiziertes Personal zu befolgen. Um eine Gefährdung durch Stromschlag zu vermeiden, führen Sie bitte keinerlei Reparaturen an dem Gerät durch, die nicht in der Bedienungsanleitung beschrieben sind. Reparaturen sind nur von qualifiziertem Fachpersonal durchzuführen.

**Warnung**
Bitte beachten Sie die Informationen auf der Außenseite der unteren Abdeckung bezüglich elektrischer und sicherheitstechnischer Hinweise, bevor Sie das Gerät installieren oder in Betrieb nehmen.

**1.** Bitte lesen Sie alle Anweisungen und Warnhinweise sorgfältig durch und befolgen Sie diese.

**2.** Halten Sie das Gerät von Wasser fern (außer bei Produkten für den Außenbereich).

**3.** Reinigen Sie nur mit einem trockenen Tuch.

**4.** Blockieren Sie nicht die Belüftungsöffnungen. Installieren Sie das Gerät nicht in einem engen Raum und nur gemäß den Anweisungen des Herstellers.

**5.** Schützen Sie das Netzkabel vor Beschädigungen, insbesondere an Steckern und Gerätebuchsen.

**6.** Installieren Sie das Gerät nicht in der Nähe von Wärmequellen wie Heizkörpern, Heizregistern, Öfen oder anderen Geräten (einschließlich Verstärkern), die Wärme erzeugen.

**7.** Heben Sie nicht den Sicherheitszweck des polarisierten oder geerdeten Steckers auf. Ein polarisierter Stecker hat zwei Klingen, von denen eine breiter ist als die andere (nur für USA und Kanada). Ein geerdeter Stecker hat zwei Klingen und einen dritten Erdungszapfen. Die breite Klinge oder der dritte Zapfen dienen Ihrer Sicherheit. Wenn der mitgelieferte Stecker nicht in Ihre Steckdose passt, konsultieren Sie einen Elektriker, um die veraltete Steckdose zu ersetzen.

**8.** Verwenden Sie nur vom Hersteller empfohlene Anbaugeräte und Zubehörteile.

**9.** Verwenden Sie nur spezifizierte Wagen, Ständer, Stative, Halterungen oder Tische. Achten Sie darauf, dass der Wagen/Geräte-Kombination beim Bewegen nicht umkippt.

**10.** Ziehen Sie bei Gewittern oder bei längerer Nichtbenutzung den Stecker.

**11.** Lassen Sie nur qualifiziertes Personal für Wartungsarbeiten arbeiten, besonders nach Beschädigungen.

**12.** Das Gerät mit schützendem Erdungsterminal muss an eine Steckdose mit schützender Erdungsverbindung angeschlossen werden.

**13.** Wenn der Netzstecker oder ein Gerätekuppler als



ES

FR

DE

Trennvorrichtung verwendet wird, muss die Trennvorrichtung leicht bedienbar bleiben.

**14.** Vermeiden Sie die Installation in engen Räumen wie Bücherregalen.

**15.** Platzieren Sie keine offenen Flammenquellen, wie brennende Kerzen, auf dem Gerät.

**16.** Betriebstemperaturbereich von 5° bis 45°C (41° bis 113°F).

## HAFTUNGSAUSSCHLUSS

Music Tribe übernimmt keine Haftung für Verluste, die Personen entstanden sind, die sich ganz oder teilweise auf hier enthaltene Beschreibungen, Fotos oder Aussagen verlassen haben. Technische Daten, Erscheinungsbild und andere Informationen können ohne vorherige Ankündigung geändert werden. Alle Warenzeichen sind Eigentum der jeweiligen Inhaber. Midas, Klark Teknik, Lab Gruppen, Lake, Tannoy, Turbosound, TC Electronic, TC Helicon, Behringer, Bugera, Aston Microphones und Coolaudio sind Warenzeichen oder eingetragene Warenzeichen der Music Tribe Global Brands Ltd. © Music Tribe Global Brands Ltd. 2024 Alle Rechte vorbehalten.

## BESCHRÄNKTE GARANTIE

Die geltenden Garantiebedingungen und zusätzliche Informationen bezüglich der von Music Tribe gewährten beschränkten Garantie finden Sie online unter community.musictribe.com/support.

DE

PT

IT

## PT Instruções de Segurança Importantes

**CAUTION**
RISK OF ELECTRIC SHOCK!
DO NOT OPEN!
**ATTENTION**
RISQUE D'ÉLECTROCUTION !
NE PAS OUVRIR !

Terminais marcados com o símbolo carregam corrente elétrica de magnitude suficiente para constituir um risco de choque elétrico. Use apenas cabos de alto-falantes de alta qualidade com plugues TS de ¼" ou plugues com trava de torção pré-instalados. Todas as outras instalações e modificações devem ser efetuadas por pessoas qualificadas.

Este símbolo, onde quer que apareça, alerta para a presença de tensão perigosa não isolada dentro do invólucro - uma tensão que pode ser suficiente para constituir um risco de choque.

Este símbolo, onde quer que o encontre, alerta-o para a leitura das instruções de manuseamento que acompanham o equipamento. Por favor leia o manual de instruções.

**Atenção**
De forma a diminuir o risco de choque eléctrico, não remover a cobertura (ou a secção de trás). Não existem peças substituíveis por parte do utilizador no seu interior. Para esse efeito recorrer a um técnico qualificado.

**Atenção**
Para reduzir o risco de incêndios ou choques eléctricos o aparelho não deve ser exposto à chuva nem à humidade. Além disso, não deve ser sujeito a salpicos, nem devem ser colocados em cima do aparelho objectos contendo líquidos, tais como jarras.

**Atenção**
Estas instruções de operação devem ser utilizadas, em exclusivo, por técnicos de assistência qualificados. Para evitar choques eléctricos não proceda a reparações ou intervenções, que não as indicadas nas instruções de operação, salvo se possuir as qualifi-cações necessárias. Para evitar choques eléctricos não proceda a reparações ou intervenções, que não as indicadas nas instruções de operação. Só o deverá fazer se possuir as qualificações necessárias.

**Aviso**
Consulte as informações na parte externa do invólucro inferior para obter informações elétricas e de segurança antes de instalar ou operar o dispositivo.

**1.** Por favor, leia e siga todas as instruções e advertências.

**2.** Mantenha o aparelho longe da água (exceto para produtos destinados a uso externo).

**3.** Limpe apenas com um pano seco.

**4.** Não obstrua as aberturas de ventilação. Não instale em espaços confinados. Instale apenas de acordo com as instruções do fabricante.

**5.** Proteja o cabo de alimentação contra danos, especialmente nos plugs e na tomada do aparelho.

**6.** Não instale próximo a fontes de calor, como radiadores, registros de calor, fogões ou outros aparelhos (incluindo amplificadores) que produzam calor.

**7.** Não desfaça a finalidade de segurança da tomada polarizada ou do tipo com aterramento. Uma tomada polarizada possui duas lâminas, sendo uma mais larga que a outra (apenas para EUA e Canadá). Uma tomada com aterramento possui duas lâminas e uma terceira ponta de aterramento. A lâmina larga ou a terceira ponta são fornecidas para sua segurança. Se o plug fornecido não se encaixar na sua tomada, consulte um eletricista para substituir a tomada obsoleta.



**8.** Use apenas acessórios e equipamentos recomendados pelo fabricante.

**9.** Use apenas carrinhos, suportes, tripés, suportes ou mesas especificados. Tenha cuidado para evitar tombamentos ao mover a combinação carrinho/aparelho.

**10.** Desconecte durante tempestades ou se não estiver em uso por um longo período.

**11.** Use apenas pessoal qualificado para serviços, especialmente após danos.

**12.** O aparelho com terminal de aterramento protetor deve ser conectado a uma tomada de corrente com conexão de aterramento protetor.

**13.** Quando o plugue de corrente ou um acoplador de aparelho é usado como dispositivo de desconexão, o dispositivo de desconexão deve permanecer prontamente operável.

**14.** Evite instalar em espaços confinados, como estantes.

**15.** Não coloque fontes de chama nua, como velas acesas, no aparelho.

**16.** Faixa de temperatura de operação de 5° a 45°C (41° a 113°F).

## LEGAL RENUNCIANTE

O Music Tribe não se responsabiliza por perda alguma que possa ser sofrida por qualquer pessoa que dependa, seja de maneira completa ou parcial, de qualquer descrição, fotografia, ou declaração aqui contidas. Dados técnicos, aparências e outras informações estão sujeitas a modificações sem aviso prévio. Todas as marcas são propriedade de seus respectivos donos. Midas, Klark Teknik, Lab Gruppen, Lake, Tannoy, Turbosound, TC Electronic, TC Helicon, Behringer, Bugera, Aston Microphones e Coolaudio são marcas ou marcas registradas do Music Tribe Global Brands Ltd. © Music Tribe Global Brands Ltd. 2024 Todos direitos reservados.

## GARANTIA LIMITADA

Para obter os termos de garantia aplicáveis e condições e informações adicionais a respeito da garantia limitada do Music Tribe, favor verificar detalhes na íntegra através do website community.musictribe.com/support.

## IT Informazioni importanti

**CAUTION**
RISK OF ELECTRIC SHOCK!
DO NOT OPEN!
**ATTENTION**
RISQUE D'ÉLECTROCUTION !
NE PAS OUVRIR !

I terminali contrassegnati con il simbolo conducono una corrente elettrica sufficiente a costituire un rischio di scossa elettrica. Usare unicamente cavi per altoparlanti (Speaker) d'elevata qualità con connettori jack TS da ¼" pre-installati. Ogni altra installazione o modifica deve essere effettuata esclusivamente da personale tecnico qualificato.

Questo simbolo, ovunque appaia, avverte della presenza di una tensione pericolosa non isolata all'interno dello chassis, tensione che può essere sufficiente per costituire un rischio di scossa elettrica.

Questo simbolo, ovunque appaia, segnala importanti istruzioni operative e di manutenzione nella documentazione allegata. Si invita a leggere il manuale.

**Attenzione**
Per ridurre il rischio di scosse elettriche, non rimuovere il coperchio superiore (o la sezione posteriore). All'interno non ci sono parti riparabili dall'utente. Per la manutenzione rivolgersi a personale qualificato.

**Attenzione**
Per ridurre il rischio di incendi o scosse elettriche, non esporre questo apparecchio a pioggia e umidità. L'apparecchio non deve essere esposto a gocciolio o schizzi di liquidi e nessun oggetto contenente liquidi, come vasi, deve essere collocato sull'apparecchio.

**Attenzione**
Queste istruzioni di servizio sono destinate esclusivamente a personale qualificato. Per ridurre il rischio di scosse elettriche non eseguire interventi di manutenzione diversi da quelli contenuti nel manuale di istruzioni. Le riparazioni devono essere eseguite da personale di assistenza qualificato.

**Avvertimento**
Consultare le informazioni sulla parte esterna dell'involucro inferiore per ottenere informazioni elettriche e di sicurezza prima di installare o utilizzare il dispositivo.

**1.** Si prega di leggere e seguire tutte le istruzioni e gli avvertimenti.

**2.** Mantenere l'apparecchio lontano dall'acqua (tranne che per i prodotti destinati all'uso all'aperto).

**3.** Pulire solo con un panno asciutto.

**4.** Non ostruire le aperture di ventilazione. Non installare in spazi ristretti. Installare solo secondo le istruzioni del produttore.

**5.** Proteggere il cavo di alimentazione dai danni, soprattutto alle spine e alla presa dell'elettrodomestico.

**6.** Non installare vicino a fonti di calore come termosifoni, bocchette di calore, fornelli o altri apparecchi (compresi gli amplificatori) che producono calore.

**7.** Non eludere lo scopo di sicurezza della spina polarizzata o della spina con messa a terra. Una spina polarizzata ha due lame di cui una più larga dell'altra (solo per USA e Canada). Una spina con messa a terra ha due lame e una terza spina di messa a terra. La lama larga o la terza spina sono fornite per la vostra sicurezza. Se la spina fornita non si adatta alla vostra presa, consultare un elettricista per la sostituzione della presa obsoleta.

DE

PT

IT

**8.** Utilizzare solo accessori e attrezzature raccomandati dal produttore.

**9.** Utilizzare solo carrelli, supporti, treppiedi, staffe o tavoli specificati. Prestare attenzione per evitare il ribaltamento durante lo spostamento della combinazione carrello/apparecchio.

**10.** Scollegare durante le tempeste o se non viene utilizzato per un lungo periodo.

**11.** Utilizzare solo personale qualificato per la manutenzione, specialmente dopo danni.

**12.** L'apparecchio con terminale di messa a terra protettiva deve essere collegato a una presa di corrente con connessione di messa a terra protettiva.

**13.** Se la spina di rete o un accoppiatore dell'elettrodomestico viene utilizzato come dispositivo di disconnessione, il dispositivo di disconnessione deve rimanere facilmente utilizzabile.

**14.** Evitare l'installazione in spazi ristretti come librerie.

**15.** Non posizionare fonti di fiamma nuda, come candele accese, sull'apparecchio.

**16.** Intervallo di temperatura di funzionamento da 5° a 45°C (da 41° a 113°F).

## DISCLAIMER LEGALE

Music Tribe non si assume alcuna responsabilità per eventuali danni che possono essere subiti da chiunque si affidi in tutto o in parte a qualsiasi descrizione, fotografia o dichiarazione contenuta qui. Specifiche tecniche, aspetti e altre informazioni sono soggette a modifiche senza preavviso. Tutti i marchi sono di proprietà dei rispettivi titolari. Midas, Klark Teknik, Lab Gruppen, Lake, Tannoy, Turbosound, TC Electronic, TC Helicon, Behringer, Bugera, Aston Microphones e Coolaudio sono marchi o marchi registrati di Music Tribe Global Brands Ltd. © Music Tribe Global Brands Ltd. 2024 Tutti i diritti riservati.

## GARANZIA LIMITATA

Per i termini e le condizioni di garanzia applicabili e le informazioni aggiuntive relative alla garanzia limitata di Music Tribe, consultare online i dettagli completi su community.musictribe.com/support.

## NL Belangrijke veiligheidsvoorschriften

**CAUTION**
RISK OF ELECTRIC SHOCK!
DO NOT OPEN!
**ATTENTION**
RISQUE D'ÉLECTROCUTION !
NE PAS OUVRIR !

Aansluitingen die gemerkt zijn met het symbool voeren een zodanig hoge spanning dat ze een risico vormen voor elektrische schokken. Gebruik uitsluitend kwalitatief hoogwaardige, in de handel verkrijgbare luidsprekerkabels die voorzien zijn van ¼" TS stekkers. Laat uitsluitend gekwalificeerd personeel alle overige installatie- of modificatiehandelingen uitvoeren.

Dit symbool waarschuwt u, waar het ook verschijnt, voor de aanwezigheid van ongeïsoleerde gevaarlijke spanning binnenin de behuizing - spanning die voldoende kan zijn om een risico op elektrische schokken te vormen.

Dit symbool wijst u altijd op belangrijke bedienings- en onderhoudsvoorschriften in de bijbehorende documenten. Wij vragen u dringend de handleiding te lezen.

**Attentie**
Verwijder in geen geval de bovenste afdekking (van het achterste gedeelte) anders bestaat er gevaar voor een elektrische schok. Het apparaat bevat geen te onderhouden onderdelen. Reparatiewerkzaamheden mogen uitsluitend door gekwalificeerd personeel uitgevoerd worden.

**Attentie**
Om het risico op brand of elektrische schokken te beperken, dient u te voorkomen dat dit apparaat wordt blootgesteld aan regen en vocht. Het apparaat mag niet worden blootgesteld aan neerdruppelend of opspattend water en er mogen geen met water gevulde voorwerpen – zoals een vaas – op het apparaat worden gezet.

**Attentie**
Deze onderhoudsinstructies zijn uitsluitend bedoeld voor gekwalificeerd onderhoudspersoneel. Om elektrische schokken te voorkomen, mag u geen andere onderhoudshandelingen verrichten dan in de bedieningsinstructies vermeld staan. Reparatiewerkzaamheden mogen alleen uitgevoerd worden door gekwalificeerd onderhoudspersoneel.

**Waarschuwing**
Raadpleeg de informatie op de buitenkant van de onderste behuizing voor elektrische en veiligheidsinformatie voordat u het apparaat installeert of bedient.

**1.** Gelieve alle instructies en waarschuwingen zorgvuldig te lezen en op te volgen.

**2.** Houd het apparaat uit de buurt van water (behalve voor producten bedoeld voor gebruik buitenshuis).

**3.** Reinig alleen met een droge doek.

**4.** Blokkeer de ventilatieopeningen niet. Installeer niet in een afgesloten ruimte. Installeer alleen volgens de instructies van de fabrikant.



**5.** Bescherm de voedingskabel tegen schade, vooral bij stekkers en het stopcontact van het apparaat.

**6.** Installeer niet in de buurt van warmtebronnen zoals radiatoren, warmte registers, fornuizen of andere apparaten (inclusief versterkers) die warmte produceren.

**7.** Hef het veiligheidsdoel van de gepolariseerde of geaarde stekker niet op. Een gepolariseerde stekker heeft twee pennen waarvan één breder is dan de andere (alleen voor de VS en Canada). Een geaarde stekker heeft twee pennen en een derde aardingspen. De brede pen of de derde pen zijn voor uw veiligheid. Als de meegeleverde stekker niet in uw stopcontact past, raadpleeg dan een elektricien om het verouderde stopcontact te vervangen.

**8.** Gebruik alleen accessoires en apparatuur die door de fabrikant worden aanbevolen.

**9.** Gebruik alleen gespecificeerde karren, stands, statieven, beugels of tafels. Wees voorzichtig om kantelen te voorkomen bij het verplaatsen van de kar/apparaatcombinatie.

**10.** Trek de stekker uit tijdens stormen of als het apparaat gedurende lange tijd niet wordt gebruikt.

**11.** Gebruik alleen gekwalificeerd personeel voor onderhoud, vooral na schade.

**12.** Het apparaat met een beschermende aardingsaansluiting moet worden aangesloten op een stopcontact met een beschermende aardingsverbinding.

**13.** Als de stekker van het stopcontact of een apparaatkoppeling als het ontkoppelingsapparaat wordt gebruikt, moet het ontkoppelingsapparaat gemakkelijk bedienbaar blijven.

**14.** Vermijd installatie in afgesloten ruimtes zoals boekenkasten.

**15.** Plaats geen open vlambronnen, zoals brandende kaarsen, op het apparaat.

**16.** Bedrijfstemperatuurbereik van 5° tot 45°C (41° tot 113°F).

## WETTELIJKE ONTKENNING

Music Tribe aanvaardt geen aansprakelijkheid voor enig verlies dat kan worden geleden door een persoon die geheel of gedeeltelijk vertrouwt op enige beschrijving, foto of verklaring hierin. Technische specificaties, verschijningen en andere informatie kunnen zonder voorafgaande kennisgeving worden gewijzigd. Alle handelsmerken zijn eigendom van hun respectievelijke eigenaren. Midas, Klark Teknik, Lab Gruppen, Lake, Tannoy, Turbosound, TC Electronic, TC Helicon, Behringer, Bugera, Aston Microphones en Coolaudio zijn handelsmerken of gedeponeerde handelsmerken van Music Tribe Global Brands Ltd. © Music Tribe Global Brands Ltd. 2024 Alle rechten voorbehouden.

## BEPERKTE GARANTIE

Voor de toepasselijke garantievoorwaarden en aanvullende informatie met betrekking tot de beperkte garantie van Music Tribe, zie de volledige details online op community.musictribe.com/support.

## SE Viktiga säkerhetsanvisningar

**CAUTION**
RISK OF ELECTRIC SHOCK!
DO NOT OPEN!
**ATTENTION**
RISQUE D'ÉLECTROCUTION !
NE PAS OUVRIR !

Uttag markerade med symbolen leder elektrisk strömstyrka som är tillräckligt stark för att utgöra en risk för elchock. Använd endast högkvalitativa, kommersiellt tillgängliga högtalarkablar med förhandsinstallerade ¼" TS-kontakter. All annan installering eller modifikation bör endast utföras av kompetent personal.

Denna symbol, var den än förekommer, varnar för närvaron av farlig, oisolerad spänning inuti höljet - spänning som kan vara tillräcklig för att utgöra en risk för stöt.

Den här symbolen hänvisar till viktiga punkter om användning och underhåll i den medföljande dokumentationen. Var vänlig och läs bruksanvisningen.

**Försiktighet**
Minska risken för elektriska stötar genom att aldrig ta av höljet upptill på apparaten (eller ta av baksidan). Inuti apparaten finns det inga delar som kan repareras av användaren. Endast kvalificerad personal får genomföra reparationer.

**Försiktighet**
För att minska risken för brand och elektriska stötar ska apparaten skyddas mot regn och fukt. Apparaten går inte utsättas för dropp eller spill och inga vattenbehållare som vaser etc. får placeras på den.

**Försiktighet**
Serviceinstruktionen är enbart avsedd för kvalificerad servicepersonal. För att undvika risker genom elektriska stötar, genomför inga reparationer på apparaten, vilka inte är beskrivna i bruksanvisningen. Endast kvalificerad fackpersonal får genomföra reparationerna.

**Varning**
Vänligen se informationen på utsidan av bottenhöljet för elektrisk och säkerhetsinformation innan du installerar eller använder enheten.

IT NL SE

**1.** Vänligen läs och följ alla instruktioner och varningar noggrant.

**2.** Håll apparaten borta från vatten (utom för utomhusprodukter).

**3.** Rengör endast med en torr trasa.

**4.** Blockera inte ventilationsöppningarna. Installera inte i trånga utrymmen. Installera endast enligt tillverkarens anvisningar.

**5.** Skydda nätkabeln från skador, särskilt vid kontakter och apparatkontakten.

**6.** Installera inte nära värme källor som element, värmeregistrar, spisar eller andra apparater (inklusive förstärkare) som producerar värme.

**7.** Förstör inte säkerhetsfunktionen hos den polariserade eller jordade kontakten. En polariserad kontakt har två blad varav ett är bredare än det andra (endast för USA och Kanada). En jordad kontakt har två blad och en tredje jordningsstift. Det breda bladet eller det tredje stiftet är till för din säkerhet. Om den medföljande kontakten inte passar i ditt uttag, kontakta en elektriker för att byta ut det föråldrade uttaget.

**8.** Använd endast tillbehör och tillbehör som rekommenderas av tillverkaren.

**9.** Använd endast specificerade vagnar, ställ, stativ, fästen eller bord. Var försiktig för att förhindra vältningsrisk när du flyttar vagnen/apparatkombinationen.

**10.** Koppla ur under åskväder eller om enheten inte används under en längre tid.

**11.** Använd endast kvalificerad personal för service, särskilt efter skador.

**12.** Apparaten med skyddsjordanslutning ska anslutas till ett vägguttag med skyddsjordanslutning.

**13.** Om nätkontakten eller en apparatkoppling används som frånkopplingsanordning måste frånkopplingsanordningen vara lätt åtkomlig.

**14.** Undvik installation i trånga utrymmen som bokhyllor.

**15.** Placera inte öppna lågor, som tända ljus, på apparaten.

**16.** Driftstemperaturområde 5° till 45°C (41° till 113°F).

## FRISKRIVNINGSKLAUSUL

Music Tribe tar inget ansvar för någon förlust som kan drabbas av någon person som helt eller delvis förlitar sig på någon beskrivning, fotografi eller uttalande som finns här. Tekniska specifikationer, utseenden och annan information kan ändras utan föregående meddelande.
Alla varumärken tillhör respektive ägare. Midas, Klark Teknik, Lab Gruppen, Lake, Tannoy, Turbosound, TC Electronic, TC Helicon, Behringer, Bugera, Aston Microphones och Coolaudio är varumärken eller registrerade varumärken som tillhör Music Tribe Global Brands Ltd.
© Music Tribe Global Brands Ltd. 2024 Alla Rättigheter reserverade.

## BEGRÄNSAD GARANTI

För tillämpliga garantivillkor och ytterligare information om Music Tribes begränsade garanti, se fullständig information online på community.musictribe.com/support.

## PL Ważne informacje o bezpieczeństwie

Terminale oznaczone symbolem przenoszą wystarczająco wysokie napięcie elektryczne, aby stworzyć ryzyko porażenia prądem. Używaj wyłącznie wysokiej jakości fabrycznie przygotowanych kabli z zainstalowanymi wtyczkami ¼" TS. Wszystkie inne instalacje lub modyfikacje powinny być wykonywane wyłącznie przez wykwalifikowany personel techniczny.

Ten symbol, gdziekolwiek się pojawi, informuje Cię o obecności nieizolowanego niebezpiecznego napięcia wewnątrz obudowy - napięcia, które może stanowić ryzyko porażenia.

Ten symbol informuje o ważnych wskazówkach dotyczących obsługi i konserwacji urządzenia w dołączonej dokumentacji. Proszę przeczytać stosowne informacje w instrukcji obsługi.

**Uwaga**
W celu wyeliminowania zagrożenia porażenia prądem zabrania się zdejmowania obudowy lub tylnej ścianki urządzenia. Elementy znajdujące się we wnętrzu urządzenia nie mogą być naprawiane przez użytkownika. Naprawy mogą być wykonywane jedynie przez wykwalifikowany personel.

**Uwaga**
W celu wyeliminowania zagrożenia porażenia prądem lub zapalenia się urządzenia nie wolno wystawiać go na działanie deszczu i wilgotności oraz dopuszczać do tego, aby do wnętrza dostała się woda lub inna ciecz. Nie należy stawiać na urządzeniu napełnionych cieczą przedmiotów takich jak np. wazony lub szklanki.

**Uwaga**
Prace serwisowe mogą być wykonywane jedynie przez wykwalifikowany personel. W celu uniknięcia zagrożenia porażenia prądem nie należy wykonywać żadnych manipulacji, które nie są opisane w instrukcji obsługi. Naprawy wykonywane mogą być jedynie przez wykwalifikowany personel techniczny.

**Ostrzeżenie**
Przed zainstalowaniem lub uruchomieniem urządzenia prosimy zajrzeć do informacji umieszczonej na zewnętrznej części dolnej obudowy dotyczącej informacji elektrycznych i bezpieczeństwa.

**1.** Proszę przeczytać i ścisłe przestrzegać wszystkich instrukcji i ostrzeżeń.

**2.** Trzymaj urządzenie z dala od wody (z wyjątkiem produktów przeznaczonych do użytku na zewnątrz).

**3.** Czyść tylko suchą szmatką.

**4.** Nie blokuj otworów wentylacyjnych. Nie instaluj w zamkniętym miejscu. Instaluj tylko zgodnie z instrukcjami producenta.

**5.** Zabezpiecz przewód zasilający przed uszkodzeniem, zwłaszcza przy wtyczkach i gnieździe urządzenia.

**6.** Nie instaluj w pobliżu źródeł ciepła, takich jak grzejniki, rejestratory ciepła, kuchenki lub inne urządzenia (w tym wzmacniacze), które generują ciepło.

**7.** Nie unieważniaj celu bezpieczeństwa wtyczki spolaryzowanej lub wtyczki z uziemieniem. Wtyczka spolaryzowana ma dwie wtyczki, z których jedna jest szersza niż druga (tylko dla USA i Kanady). Wtyczka z uziemieniem ma dwie wtyczki i trzeci bolc uziemiający. Szeroka wtyczka lub trzeci bolc są dostarczone dla Twojego bezpieczeństwa. Jeśli dostarczona wtyczka nie pasuje do Twojej gniazdka, skonsultuj się z elektrykiem w celu wymiany przestarzałego gniazdka.

**8.** Używaj tylko akcesoriów i dodatków zalecanych przez producenta.

**9.** Używaj tylko określonych wózków, stojaków, statywów, uchwytów lub stolików. Uważaj, aby uniknąć przewrócenia wózka/kombinacji urządzenia podczas przemieszczania.

**10.** Odłączaj w czasie burz lub jeśli urządzenie nie jest używane przez długi okres.

**11.** Korzystaj tylko z kwalifikowanego personelu do serwisowania, zwłaszcza po uszkodzeniach.

**12.** Urządzenie z zabezpieczonym terminalem uziemiającym powinno być podłączone do gniazdka sieciowego z połączeniem ochronnym.

**13.** Jeśli wtyczka sieciowa lub złącze urządzenia jest używane jako urządzenie odłączające, urządzenie odłączające powinno pozostać łatwo dostępne.

**14.** Unikaj instalacji w zamkniętych miejscach, takich jak biblioteczki.

**15.** Nie umieszczaj źródeł otwartego ognia, takich jak palące się świeczki, na urządzeniu.

**16.** Zakres temperatury pracy od 5° do 45°C (od 41° do 113°F).

## ZASTRZEŻENIA PRAWNE

Music Tribe nie ponosi odpowiedzialności za jakiekolwiek straty, które mogą ponieść osoby, które polegają w całości lub w części na jakimkolwiek opisie, fotografii lub oświadczeniu zawartym w niniejszym dokumencie. Specyfikacje techniczne, wygląd i inne informacje mogą ulec zmianie bez powiadomienia.
Wszystkie znaki towarowe są własnością ich odpowiednich właścicieli. Midas, Klark Teknik, Lab Gruppen, Lake, Tannoy, Turbosound, TC Electronic, TC Helicon, Behringer, Bugera, Aston Microphones i Coolaudio są znakami towarowymi lub zastrzeżonymi znakami towarowymi firmy Music Tribe Global Brands Ltd.
© Music Tribe Global Brands Ltd. 2024 Wszystkie prawa zastrzeżone.

## OGRANICZONA GWARANCJA

Aby zapoznać się z obowiązującymi warunkami gwarancji i dodatkowymi informacjami dotyczącymi ograniczonej gwarancji Music Tribe, zapoznaj się ze wszystkimi szczegółami w trybie online pod adresem community.musictribe.com/support.

## JP 安全にお使いいただくために

感電の.恐れがありますので、カバーやその他の部品を取り外したり、開けたりしないでください。高品質なプロ用スピーカーケーブル (¼" TS 標準ケーブルおよびツイスト ロッキング プラグケーブル) を使用してください。

このシンボルは、どこに現れても、筐体内部に絶縁のない危険な電圧が存在しており、これは感電の危険性を構成する可能性があることを示しています。

火事および感電の危険を防ぐため、本装置を水分や湿気のあるところには設置しないで下さい。装置には決して水分がかからないように注意し、花瓶など水分を含んだものは、装置の上には置かないようにしてください。

**注意**
このマークが表示されている箇所には、内部に高圧電流が生じています。手を触れると感電の恐れがあります。



SE PL JP

**注意**

取り扱いとお手入れの方法についての重要な説明が付属の取扱説明書に記載されています。ご使用の前に良くお読みください。

**注意**

これらのサービス指示は、有資格のサービス担当者のみが使用するためのものです。操作説明書に含まれているもの以外のサービスを行わないでください。修理は有資格のサービス担当者によって行われなければなりません。

**警告**

デバイスの取り付けまたは操作を行う前に、電気および安全に関する情報については、底部の外装に記載されている情報を参照してください。

**1.** すべての指示と警告を注意深く読み、従ってください。

**2.** 装置を水から離してください (屋外用の製品を除く)。

**3.** 乾いた布でしか清掃しないでください。

**4.** 換気口を塞がないでください。密閉されたスペースには取り付けないでください。必ず製造元の指示に従って取り付けてください。

**5.** 電源コードを特にプラグやアプライアンスの差込口で損傷から守ってください。

**6.** 暖房器、ヒーター、ストーブ、アンプなど発熱する機器の近くには取り付けないでください。

**7.** 偏光または接地型プラグの安全目的を妨げないでください。偏光プラグは片方がもう一方より幅が広いものです (アメリカとカナダ専用)。接地型プラグは二本の刃と三本目のアースプラグがついています。幅の広い刃または三本目のプラグは安全のために設けられています。提供されたプラグがコンセントに合わない場合は、電気技師に相談して陳腐化したコンセントを交換してください。

**8.** 製造元が推奨するアタッチメントやアクセサリーだけを使用してください。

**9.** 指定されたカート、スタンド、三脚、ブラケット、またはテーブルだけを使用してください。カート/装置の組み合わせを移動する際には倒れないように注意してください。

**10.** 嵐時や長期間使用しない場合はプラグを抜いてください。

**11.** 特に損傷後は、修理には資格のある専門家を利用してください。

**12.** 保護アース端子のある装置は、保護アース接続のあるメインの電源コンセントに接続してください。

**13.** メインプラグまたはアプライアンスコプラが切断装置として使用される場合、切断装置は操作可能でなければなりません。

**14.** 書棚などの密閉された空間には設置しないでください。

**15.** ろうそくなどの明火を装置に置かないでください。

**16.** 動作温度範囲は 5° から 45°C までです (41° から 113°F)。

## 法的放棄

ここに含まれる記述、写真、意見の全体または一部に依拠して、いかなる人が損害を生じさせた場合にも、Music Tribe は一切の賠償責任を負いません。技術仕様、外観およびその他の情報は予告なく変更になる場合があります。商標はすべて、それぞれの所有者に帰属します。Midas、Klark Teknik、Lab Gruppen、Lake、Tannoy、Turbosound、TC Electronic、TC Helicon、Behringer、Bugera、Aston Microphones および Coolaudio は Music Tribe Global Brands Ltd. の商標または-登録商標です。© Music Tribe Global Brands Ltd. 2024 無断転用禁止。

## 限定保証

適用される保証条件と Music Tribe の限定保証に関する概要については、オンライン上 community.musictribe.com/support にて詳細をご確認ください。

**CN 重要的安全须知**

**警告**
电击危险,
请勿打开机盖

产品输出端子带有此标志表示此端子具有大电流, 存在触电危险。仅限使用带有 ¼" TS 或扭锁式插头的高品质专业扬声器线。与这些端子连接的外部导线需要由经过指导的人员来安装和使用厂家提供的导线或指定的导线。

此标志提醒您, 产品内存在未绝缘的危险电压, 有触电危险。

此标志提醒您查阅所附的重要的使用及维修说明。请阅读有关手册。



**小心**

为避免着火或触电危险, 请勿将此产品置于雨淋或潮湿中。此产品也不可受液体滴溅, 盛有液体的容器也不可置于其上, 如花瓶等。

**小心**

维修说明仅是给合格的专业维修人员使用的。为避免触电危险, 除了使用说明书提到的以外, 请勿进行任何其他维修。所有维修均须由合格的专业人员进行操作。

**1.** 请阅读, 保存, 遵守所有的说明, 注意所有的警示。

**2.** 请勿在靠近水的地方使用本产品。

**3.** 请用干布清洁本产品。

**4.** 请勿堵塞通风孔, 安装本产品时请遵照厂家的说明, 通风孔不要覆盖诸如报纸, 桌布和窗帘等物品而妨碍通风。

**5.** 请勿将本产品安装在热源附近, 如暖气片, 炉子或其它产生热量的设备 (包括功放器)。产品上不要放置裸露的火焰源, 如点燃的蜡烛。

**6.** 如果产品附带接地插头, 请勿移除接地插头的安全装置, 接地插头是由火线和零线两个插片及一个接地插片构成。如随货提供的插头不适合您的插座, 请找电工更换一个合适的插座。

**7.** 妥善保护电源线, 使其不被践踏或刺破, 尤其注意电源插头, 多用途插座接设备连接处。

**8.** 请只使用厂家指定的附属设备和配件。

**9.** 请只使用厂家指定的或随货销售的手推车, 架子, 三角架, 支架和桌子等。若使用手推车来搬运设备, 请注意安全放置设备, 以避免手推车和设备倾倒而受伤。

**10.** 遇闪电雷鸣或长期不使用本设备时, 请拔出电源插头。

**11.** 如果电源线或电源插头受损, 液体流入或异物落入设备内, 设备遭雨淋或受潮, 设备不能正常运作或被摔坏等, 设备受损需进行维修时, 所有维修均须由合格的维修人员进行维修。

**12.** 如果产品附带接地插头, 本产品应当连接到带保护接地连接的电网电源输出插座上, 确保连接电源时一定有可靠的接地保护。

**13.** 若电源插头或器具耦合器用作为断路装置, 应当保证它们处于随时可方便操作状态。

**14.** 本产品仅适合用于海拔 2000 米以下和非热带气候条件下的地区。

## 法律声明

对于任何因在此说明书提到的全部或部份描述、图片或声明而造成的损失, Music Tribe 不负任何责任。技术参数和外观若有更改, 恕不另行通知。所有的商标均为其各自所有者的财产。Midas, Klark Teknik, Lab Gruppen, Lake, Tannoy, Turbosound, TC Electronic, TC Helicon, Behringer, Bugera, Aston Microphones 和 Coolaudio 是 Music Tribe Global Brands Ltd. 公司的商标或注册商标。© Music Tribe Global Brands Ltd. 2024 版权所有。

## 保修条款

有关音乐集团保修的适用条款及其它相关信息, 请登陆 community.musictribe.com/support 网站查看完整的详细信息。

JP CN

# RD-78 Hook-up

EN **Step 1: Hook-Up**

ES **Paso 1: Conexión**

FR **Etape 1 : Connexions**

DE **Schritt 1: Verkabelung**

PT **Passo 1: Conexões**

IT **Passo 1: Allacciare**

NL **Stap 1: Aansluiten**

SE **Steg 1: Anslutning**

PL **Krok 1: Podłączeni**

JP **ステップ 1: フックアップ**

CN **第一步: 连接应用**

*Studio System*
*Sistema para estudio de grabación*
*Système de studio*
*Studio-System*
*Sistema de Estúdio*
*Studio System*
*Studio-systeem*
*Studio-systemet*
*Studio System*
スタジオシステム
制片厂体制

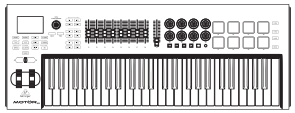

MIDI Keyboard

MIDI OUT

MIDI IN

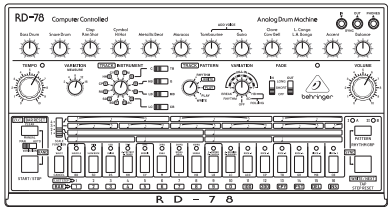

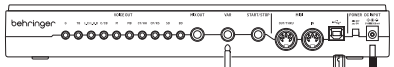

USB B

Power Adapter

USB B

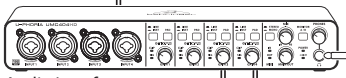

Audio Interface

USB A

USB A

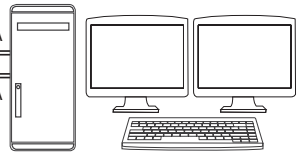

Desktop Computer

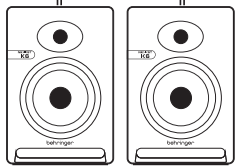

Studio Monitors

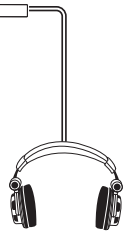

Headphones

*Band / Practice System*
*Sistema para un grupo/ensayos*
*Système pour répétition*
*Band/Proberaum-System*
*Sistema Banda/Prática*
*Sistema di banda / pratica*
*Band / oefensysteem*
*Band / övningssystem*
*Zespół / system ćwiczeń*
バンド / 練習システム
乐队/练习系统

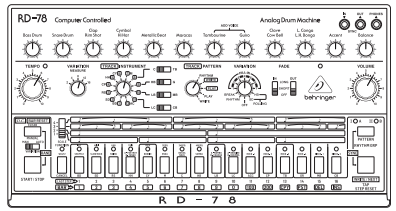

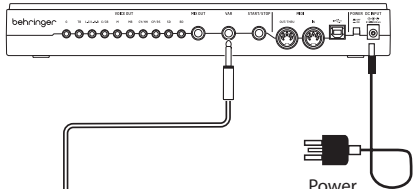

Power Adapter

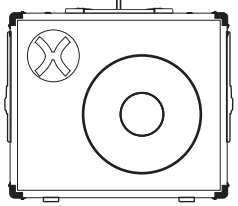

Keyboard Amplifier

*Practice System*
*Sistema para un ensayos*
*Système pour répétition*
*Proberaum-System*
*Sistema Prática*
*Sistema di pratica*
*Oefensysteem*
*Övningssystem*
*System ćwiczeń*
練習システム
练习系统

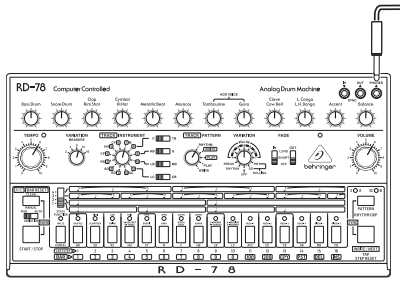

Headphones

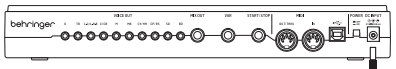

Power Adapter

EN ES FR DE PT IT NL SE PL JP CN

EN

# RD-78 Controls

## EN Step 2: Controls

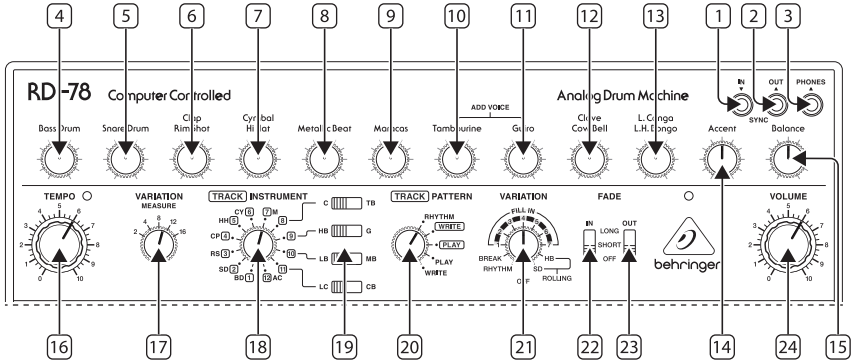


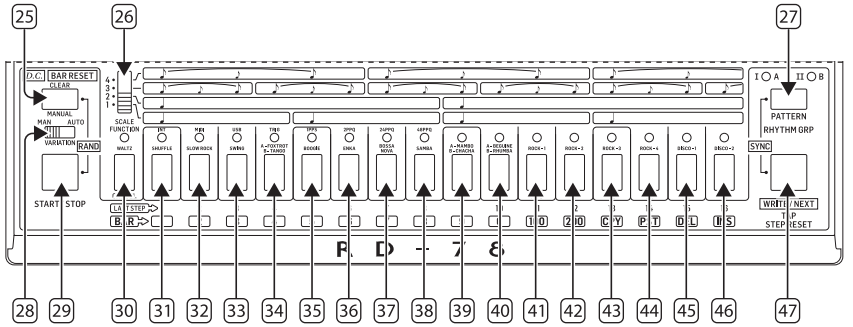


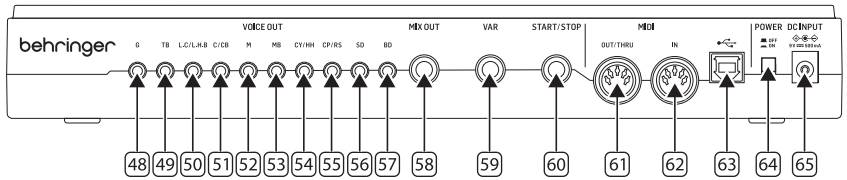


**TOP PANEL**

1. **SYNC IN** – use this 3.5 mm TRS jack socket to synchronize the RD-78 to an external analog clock.
2. **SYNC OUT** – use this 3.5 mm TRS jack socket to synchronize external analog devices to the RD-78's clock.
3. **PHONES** – use this 3.5 mm TRS jack socket to monitor the RD-78's output with a suitable pair of stereo headphones.

4-13. **LEVEL CONTROLS** – use these controls to set the levels of the RD-78's voices:

4. **Bass Drum**
5. **Snare Drum**
6. **Clap & Rimshot**
7. **Cymbal & Hi hat**
8. **Metallic Beat**
9. **Maracas**
10. **Tambourine**
11. **Guiro**
12. **Clave & Cowbell**
13. **Conga & Bongos**

14. **ACCENT** – use this control to adjust the level of the accents (where programmed).
15. **BALANCE** – use this control to set a balance on the main output between the lower pitched sounds and the higher. Turning the control CCW emphasizes lower sounds, CW emphasizes higher ones.
16. **TEMPO** – use this control to set the tempo of the RD-78's internal clock. Range is 40 bpm to 300 bpm.
17. **VARIATION** – use this switch to set the frequency of variations (see also control 21). Range is 2, 4, 8, 12 or 16 bars.
18. **TRACK/INSTRUMENT** – use this switch to select the track to be played or recorded, or to select the instrument to be programmed in Pattern Record mode.
19. **INSTRUMENT SELECT** – use these four switches to select alternative instruments for programming:
    - Clave or Tambourine
    - High Bongo or Guiro
    - Low Bongo or Metallic Beat
    - Low Conga or Cowbell
20. **TRACK/PATTERN –** use this switch to select what mode the RD-78 is in:
    - **Rhythm:** playing one of the sixteen preset patterns.
    - **Track Write:** creating a track from programmed patterns.
    - **Track Play:** playing back a track that has already been created.
    - **Pattern Play:** playing back a pattern that has already been created.
    - **Pattern Write:** programming a pattern using the available instruments.
21. **VARIATION** – use this switch to select the type of variation to be used:
    - Off (no variation).
    - Rhythm – plays rhythm B if A is running, and vice versa.
    - Break – plays a silent bar.
    - Fill-In 1 – 7 (seven pre-programmed fills).
    - Rolling High Bongo.
    - Rolling Snare Drum.
22. **FADE IN** – use this switch to select a fade-in time at the start of a track: off, short (8 steps) or long (48 steps).
23. **FADE OUT** – use this switch to select a fade-out time at the end of a track: off, short (8 steps) or long (32 steps).
24. **VOLUME** – use this control to set the master output level of the RD-78, for the phones output (3) and mix output (58).
25. **CLEAR/MANUAL/RESET/DC** – this button has multiple functions, depending on which mode the RD-78 is in:
    - In pattern write use this switch to clear a pattern of all programmed steps.
    - In preset or pattern play mode use this button to manually insert a variation (according to the setting of switch 28).
    - When this button and Start/Stop (button 29) are pressed together in pattern write mode a random pattern will be created.
    - In track write mode this button sets the bar to the first position, and is used to mark the final bar (Da Capo)
26. **SCALE** – use this switch to select the scale that a pattern will be programmed or played in:
    - 4/4 time.
    - 8/8 time.
    - 3/4 time
    - 6/8 time
27. **PATTERN/GROUP** – use this button to switch between A and B variants of a preset or programmed rhythm. The LEDs indicate which is in use.

    Press and hold Pattern/Group and Write/Next (button 47) to select the synchronization source using buttons 31 – 38.
28. **VARIATION** – use this switch to select whether pattern variations will be inserted automatically according to the setting of switches 17 and 21; or will be inserted manually by pressing button 25.
29. **START/STOP** – use this button to start and stop playback of the RD-78 when using the internal clock.
30. **FUNCTION/CANCEL –** use this button to access alternative functions on some buttons; and to mute selected instruments when playing the preset patterns, in conjunction with buttons 31 – 46. The LED above the button lights when the button is in use.

    Buttons 31 – 46 have different functions according to which mode the RD-78 is in:

**PATTERN PLAY**
Use the buttons to select a pattern from 1 – 16.

**MUTE**
While the RD-78 is playing individual voices can be muted by pressing and holding the FUNCTION button (30) and pressing the relevant button 31 – 46 to mute the associated voice. Repeating the action will undo the muting.

**PATTERN WRITE**
Use the buttons to insert an instrument on a desired step from 1 – 16 (dependent on the number of steps in the pattern).
To select the last step of the pattern hold FUNCTION button 30 and press the button for the last required step.

**INSTRUMENTS**

| Button | Step | Instrument |
|---|---|---|
| 31 | 1 | Bass Drum |
| 32 | 2 | Snare Drum |
| 33 | 3 | Rimshot |
| 34 | 4 | Hi Hat |
| 35 | 5 | Cymbal |
| 36 | 6 | Maracas |
| 37 | 7 | Clave |
| 38 | 8 | High Bongo |
| 39 | 9 | Low Bongo |
| 40 | 10 | Low Conga |
| 41 | 11 | Accent |
| 42 | 12 | Clap |
| 43 | 13 | Tambourine |
| 44 | 14 | Guiro |
| 45 | 15 | Metallic Beat |
| 46 | 16 | Cowbell |

**PRESET RHYTHM**
Use the buttons to select one of the onboard preset rhythms:

| Button | Step | Rhythm A | Rhythm B (if different) |
|---|---|---|---|
| 30 | Func | Waltz | |
| 31 | 1 | Shuffle | |
| 32 | 2 | Slow Rock | |
| 33 | 3 | Swing | |
| 34 | 4 | Foxtrot | Tango |
| 35 | 5 | Boogie | |
| 36 | 6 | Enka | |
| 37 | 7 | Bossa Nova | |
| 38 | 8 | Samba | |
| 39 | 9 | Mambo | Cha Cha |
| 40 | 10 | Beguine | Rhumba |
| 41 | 11 | Rock 1 | |
| 42 | 12 | Rock 2 | |
| 43 | 13 | Rock 3 | |
| 44 | 14 | Rock 4 | |
| 45 | 15 | Disco 1 | |
| 46 | 16 | Disco 2 | |

**SYNC SOURCE**
Press and hold buttons 27 and 47, then use buttons 31 – 38 to select a synchronization source and division. For analog triggers press TRIG (34) followed by the required division on 35-38

| Button | Step | Source |
|---|---|---|
| 31 | 1 | Internal clock |
| 32 | 2 | MIDI (5-pin DIN) |
| 33 | 3 | USB MIDI |
| 34 | 4 | Trigger |
| 35 | 5 | 1 pulse per step via sync in (1) |
| 36 | 6 | 2 pulse per quarter note via sync in (1) |
| 37 | 7 | 24 pulse per quarter note via sync in (1) |
| 38 | 8 | 48 pulse per quarter note via sync in (1) |

**TRACK WRITE MODE**
While the track is not playing use a combination of buttons 31 - 42 to go to a specific bar that requires editing:

| Button | Step | Bar Number |
|---|---|---|
| 31 | 1 | 1 |
| 32 | 2 | 2 |
| 33 | 3 | 3 |
| 34 | 4 | 4 |
| 35 | 5 | 5 |
| 36 | 6 | 6 |
| 37 | 7 | 7 |
| 38 | 8 | 8 |
| 39 | 9 | 9 |
| 40 | 10 | 0 |
| 41 | 11 | 100 |
| 42 | 12 | 200 |

Buttons 43 – 46 also have functions while editing a track:

| Button | Step | Function |
|---|---|---|
| 43 | 13 | Copy |
| 44 | 14 | Paste |
| 45 | 15 | Delete |
| 46 | 16 | Insert |

**MIDI CHANNEL CHANGE**

Press and hold the Function button (30) then press Pattern Group (27). If the A/i LED is lit then you are adjusting MIDI Rx channel; B/ii adjusts Tx channel. Then use buttons 31 – 46 to set the required channel.

47. **FUNCTION/CANCEL –** use this button to access alternative functions on some buttons; and to mute selected instruments when playing the preset patterns, in conjunction with buttons 31 – 46. The LED above the button lights when the button is in use.
    - **Track Write** – writes a pattern to the current location, and moves on to the next one.
    - **Pattern Write** – allows programming by tapping on the required step.
    - **Track Play** – jumps back from the current location to a bar specified during programming (see WRITING A TRACK below).

**REAR PANEL**

48-57. **VOICE OUTS** – these unbalanced 3.5 mm TS jack sockets allow individual voices to be removed from the main mix and treated separately:

48. **Bass Drum**
49. **Snare Drum**
50. **Clap & Rimshot**
51. **Cymbal & Hi hat**
52. **Metallic Beat**
53. **Maracas**
54. **Tambourine**
55. **Guiro**
56. **Clave & Cowbell**
57. **Conga & Bongos**
58. **MIX OUT** – use this 6.35 mm TS jack socket to monitor the main mix output of the RD-78.
59. **VAR** – use this 6.35 mm TS jack socket to manually trigger variations (depending on the setting of switch 28) using a footswitch.
60. **START/STOP** – use this 6.35 mm TS jack socket to start and stop the RD-78 when internally sync'ed using a footswitch.
61. **MIDI OUT/THRU** – use this 5-pin DIN socket to send MIDI data from the RD-78 to external MIDI destinations and to mirror MIDI data received on the MIDI In socket (62) or USB (63).
62. **MIDI IN** – use this 5-pin DIN socket to control and synchronize the RD-78 from an external MIDI source.
63. **USB SOCKET** – use this USB 2.0 Type B socket to update the RD-78's firmware, change settings using the SynthTribe app and to control the RD-78 using USB MIDI.
64. **POWER BUTTON**
65. **POWER SOCKET** – use only the supplied 9 V 500 mA power supply with the RD-78.

| Note No. | Note | Drum |
|---|---|---|
| 36 | C1 | Kick |
| 40 | E1 | Snare |
| 39 | D#1 | Clap |
| 37 | C#3 | Rimshot |
| 49 | C#4 | Cymbal |
| 46 | A#3 | Hi Hat |
| 80 | G#6 | Metallic Beat |
| 70 | A#5 | Maracas |
| 54 | F#4 | Tambourine |
| 73 | C#6 | Guiro |
| 75 | D#6 | Clave |
| 56 | G#4 | Cow Bell |
| 64 | E5 | Low Conga |
| 61 | C#5 | Low Bongo |
| 60 | C5 | High Bongo |

**MIDI Specifications**
An accent at the level set by control 14 will appear on any step where a MIDI velocity value above 96 is used on any note playing on that step.

The RD-78 does not respond to any MIDI continuous controllers.

**WRITING A PATTERN**
The RD-78 has sixteen patterns, each with up to sixteen steps and A/B variations.

Use switch 20 to put the RD-78 into Pattern Write mode. Select pattern group I or II using button 27. Select the pattern that you wish to write using buttons 31 – 46. The LED above the selected pattern will flash. If there is already data in the pattern you can clear it by holding the CLEAR button (25) and pressing the pattern button. Press the START/STOP button (29), then press and hold the FUNCTION button (30) and use the SCALE switch (26) to select the required scale. This will indicate where the quarter notes are by lighting the relevant LEDs above the steps. If you want to program

a pattern with fewer than sixteen steps then hold the FUNCTION button (30) and press whichever button from 31-46 corresponds with the last required step. Both scale and last step can be adjusted at any time.

Select an instrument using switch 18. You can program steps either by pressing whichever buttons 31 – 46 you want that instrument to sound on, or by pressing the TAP button (47) on the required steps. The LED above the step(s) will light when the selected instrument has been programmed onto that step. To remove an instrument simply press the relevant step button again and the instrument will no longer sound on that step (LED is unlit). To clear all steps for an instrument hold the CLEAR button (25). There is no Write procedure, when you are happy with your pattern press START/STOP (29) and select another pattern.

If you want to write a pattern that is a variation on one that is already written select the required pattern, hold the FUNCTION button (30) and press button 43 (COPY). Then select the second pattern, hold FUNCTION and press button 44 (PASTE) to copy to the new location. You can then make whatever changes that you wish to the variant pattern.

**PLAYING PATTERNS**
Move switch 20 to Pattern Play to play patterns that you have programmed yourself, or Rhythm to play the preset patterns. Press PATTERN (button 27) to select group I or II (programmed) or A/B (preset). Press whichever button 31-46 for the first pattern required. Press START/STOP (29) and adjust the tempo if necessary with control 16 (if using the internal clock). Pressing another button in the sequence 31 – 46 will change pattern once the current pattern is reaches its last step.

Patterns can also be chained in blocks of up to four patterns, but only in the groups 31-34, 35-38, 39-42 and 43-46. It is not possible to chain across groups.

**WRITING A TRACK**
Once you have programmed all of the patterns that you need you can then combine them into a track. Move switch 20 to Track Write and use the TRACK switch (18) to select the track that you want to write to. Press and hold the CLEAR/RESET button (25) to set the playhead to the first bar. Select the pattern group I or II with button 27 & 30, then press START/STOP (29). The existing first bar will start playing. Select a new first bar pattern using buttons 31-46 then press WRITE/NEXT (47). The selected pattern will be written to bar one, and the playhead will move to bar two. Repeat these steps until you are ready to program the final bar of the track.In this instance select the pattern then press the CLEAR/RESET button before pressing WRITE. This marks the current bar as being the final one.

There is another, memory saving function, which can be used if a section of a track is repeated. Rather than programming the same group of patterns several times press the PATTERN button (27) on the first bar to be repeated (DS) and carry on programming. When the track is being played back (see below) pressing the TAP button (47) will cause the playhead to return to this bar once the current one is complete.

**EDITING A TRACK**
To make simple edits to a track, such as replacing a pattern in a location, set switch 20 to Track Write, press and hold CLEAR/RESET (25) to set the playhead to the first bar, then press START/STOP (29). You can use the WRITE/NEXT button (27) to move through the track until you get to the point where you want to change the pattern. At this point use buttons 31-46 to select the new pattern required then press WRITE/NEXT to write it and move on. You do not need to continue to the end of the track if there are no further changes to make.

You can also jump to a specific bar in the track by pressing and releasing the FUNCTION button (30) then pressing it again and using buttons 31 – 42 to select the bar number. Use the highest button first: for example to select bar 212 press 42, followed by 31, followed by 32.

To delete bar(s) from a track jump to the required bar as described above, hold the FUNCTION button and press button 45 (DELETE). The selected bar is deleted, but subsequent bars are unaffected.

To insert bar(s) to a track jump to the required bar, hold the FUNCTION button and press button 46 (INSERT). Press START/STOP (29) and select the required pattern. Press WRITE/NEXT (27) to confirm.

**PLAYING A TRACK**
Put the RD-78 into Track Play mode using switch 20. Select the track to be played using the TRACK switch (18). Press RESET (25) to move the playhead to the first bar. Press START/STOP (29) to start the track playing. At any point during playback pressing TAP (47) will jump the playhead back to the DS bar selected as described above. When the track reaches the DC bar it will loop back to the first bar. If this is not desired program an empty bar as the last one and press START/STOP to halt playback in this bar.



# RD-78 Getting started

EN

## EN Step 3: Getting started

**OVERVIEW**
This 'getting started' guide will help you set up your RD-78 and briefly introduce its capabilities.

**CONNECTION**
To connect the RD-78 to your system, please consult the connection guide earlier in this document.

**SOFTWARE SETUP**
The RD-78 is a USB Class Compliant MIDI device, and so no driver installation is required. The RD-78 does not require any additional drivers to work with Windows and MacOS.

**HARDWARE SETUP**
Make all the connections in your system. Keep the RD-78 power turned off when making any connections.

**WARM UP TIME**
We recommend leaving 15 minutes or more time for the RD-78 to warm up before recording or live performance. (Longer if it has been brought in from the cold.) This will allow the precision analog circuits time to reach their normal operating temperature and tuned performance.

**FIRMWARE UPDATE**
Please check the behringer.com website regularly for any updates to the Behringer SYNTHTRIBE app. The app looks for the latest firmware file which can then be downloaded and used to update the RD-78.

# RD-78 Controles

## ES Paso 2: Controles

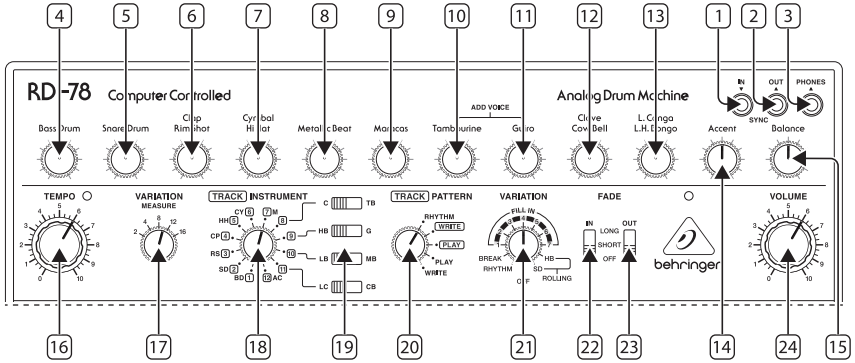


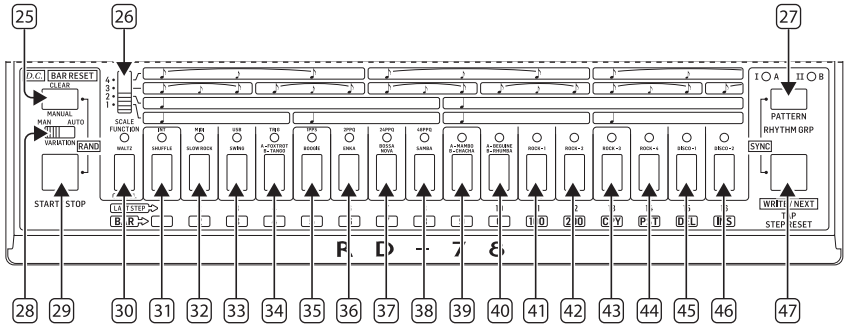


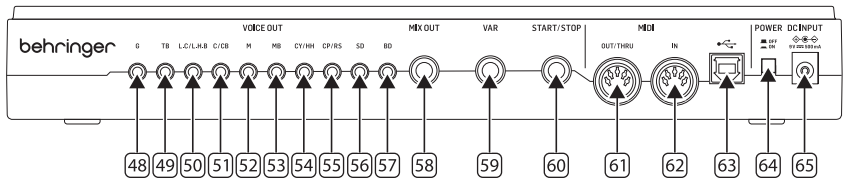


**TOP PANEL**

1. **SYNC IN** – use este conector jack TRS de 3,5 mm para sincronizar el RD-78 con un reloj analógico externo.
2. **SYNC OUT** – use este conector jack TRS de 3,5 mm para sincronizar dispositivos analógicos externos con el reloj del RD-78.
3. **PHONES** – use este conector jack TRS de 3,5 mm para monitorear la salida del RD-78 con unos auriculares estéreo adecuados.

4-13. **LEVEL CONTROLS** – use estos controles para ajustar los niveles de las voces del RD-78:

4. **Bass Drum**
5. **Snare Drum**
6. **Clap & Rimshot**
7. **Cymbal & Hi hat**
8. **Metallic Beat**
9. **Maracas**
10. **Tambourine**
11. **Guiro**
12. **Clave & Cowbell**
13. **Conga & Bongos**

14. **ACCENT** – use este control para ajustar el nivel de los acentos (donde estén programados).
15. **BALANCE** – use este control para establecer un equilibrio en la salida principal entre los sonidos graves y agudos. Girar el control en sentido antihorario enfatiza los sonidos graves, en sentido horario enfatiza los agudos.
16. **TEMPO** – use este control para establecer el tempo del reloj interno del RD-78. El rango es de 40 bpm a 300 bpm.
17. **VARIATION** – use este interruptor para establecer la frecuencia de las variaciones (ver también el control 21). El rango es de 2, 4, 8, 12 o 16 compases.
18. **TRACK/INSTRUMENT** – use este interruptor para seleccionar la pista que se va a reproducir o grabar, o para seleccionar el instrumento que se va a programar en el modo de grabación de patrones.
19. **INSTRUMENT SELECT** – use estos cuatro interruptores para seleccionar instrumentos alternativos para la programación:
    - Clave or Tambourine
    - High Bongo or Guiro
    - Low Bongo or Metallic Beat
    - Low Conga or Cowbell
20. **TRACK/PATTERN –** use este interruptor para seleccionar el modo en que se encuentra el RD-78:
    - **Rhythm:** reproduciendo uno de los dieciséis patrones preestablecidos.
    - **Track Write:** creando una pista a partir de patrones programados.
    - **Track Play:** reproduciendo una pista que ya ha sido creada.
    - **Pattern Play:** reproduciendo un patrón que ya ha sido creado.
    - **Pattern Write:** programando un patrón utilizando los instrumentos disponibles.
21. **VARIATION** – use este interruptor para seleccionar el tipo de variación que se utilizará:
    - Off (sin variación).
    - Rhythm – reproduce el ritmo B si A está en funcionamiento, y viceversa.
    - Break – reproduce un compás en silencio.
    - Fill-In 1 – 7 (siete rellenos preprogramados).
    - Rolling High Bongo.
    - Rolling Snare Drum.
22. **FADE IN** – use este interruptor para seleccionar un tiempo de fade-in al inicio de una pista: apagado, corto (8 pasos) o largo (48 pasos).
23. **FADE OUT** – use este interruptor para seleccionar un tiempo de fade-out al final de una pista: apagado, corto (8 pasos) o largo (32 pasos).
24. **VOLUME** – use este control para ajustar el nivel de salida principal del RD-78, para la salida de auriculares (3) y la salida de mezcla (58).
25. **CLEAR/MANUAL/RESET/DC** – este botón tiene funciones múltiples, dependiendo del modo en que se encuentre el RD-78:
    - En el modo de grabación de patrones, use este interruptor para borrar un patrón de todos los pasos programados.
    - En el modo de reproducción de patrones preestablecidos o grabados, use este botón para insertar manualmente una variación (según la configuración del interruptor 28).
    - Cuando este botón y Start/Stop (botón 29) se presionan juntos en el modo de grabación de patrones, se creará un patrón aleatorio.
    - En el modo de grabación de pistas, este botón establece el compás en la primera posición y se utiliza para marcar el compás final (Da Capo).
26. **SCALE** – use este interruptor para seleccionar la escala en la que se programará o reproducirá un patrón:
    - 4/4 tiempo.
    - 8/8 tiempo.
    - 3/4 tiempo.
    - 6/8 tiempo.
27. **PATTERN/GROUP** – use este botón para cambiar entre las variantes A y B de un ritmo preestablecido o programado. Los LEDs indican cuál está en uso.

    Mantenga presionados Pattern/Group y Write/Next (botón 47) para seleccionar la fuente de sincronización utilizando los botones 31 – 38.
28. **VARIATION** – use este interruptor para seleccionar si las variaciones de patrón se insertarán automáticamente según la configuración de los interruptores 17 y 21, o se insertarán manualmente al presionar el botón 25.
29. **START/STOP** – use este botón para iniciar y detener la reproducción del RD-78 cuando se utiliza el reloj interno.
30. **FUNCTION/CANCEL –** use este botón para acceder a funciones alternativas en algunos botones y para silenciar instrumentos seleccionados al reproducir los patrones preestablecidos, en conjunto con los botones 31 – 46. El LED sobre el botón se enciende cuando se está utilizando.

ES

Los botones 31 – 46 tienen funciones diferentes según el modo en que se encuentre el RD-78:

**PATTERN PLAY**
Use los botones para seleccionar un patrón del 1 al 16.

**MUTE**
Mientras el RD-78 está reproduciendo, se pueden silenciar las voces individuales al presionar y mantener presionado el botón FUNCTION (30) y presionar el botón correspondiente de 31 – 46 para silenciar la voz asociada. Repetir la acción deshará el silenciamiento.

**PATTERN WRITE**
Use los botones para insertar un instrumento en un paso deseado del 1 al 16 (dependiendo del número de pasos en el patrón). Para seleccionar el último paso del patrón, mantenga presionado el botón FUNCTION 30 y presione el botón del último paso necesario.

**INSTRUMENTS**

| Button | Step | Instrument |
|---|---|---|
| 31 | 1 | Bass Drum |
| 32 | 2 | Snare Drum |
| 33 | 3 | Rimshot |
| 34 | 4 | Hi Hat |
| 35 | 5 | Cymbal |
| 36 | 6 | Maracas |
| 37 | 7 | Clave |
| 38 | 8 | High Bongo |
| 39 | 9 | Low Bongo |
| 40 | 10 | Low Conga |
| 41 | 11 | Accent |
| 42 | 12 | Clap |
| 43 | 13 | Tambourine |
| 44 | 14 | Guiro |
| 45 | 15 | Metallic Beat |
| 46 | 16 | Cowbell |

**PRESET RHYTHM**
Use los botones para seleccionar uno de los ritmos preestablecidos a bordo:

| Button | Step | Rhythm A | Rhythm B (if different) |
|---|---|---|---|
| 30 | Func | Waltz | |
| 31 | 1 | Shuffle | |
| 32 | 2 | Slow Rock | |
| 33 | 3 | Swing | |
| 34 | 4 | Foxtrot | Tango |
| 35 | 5 | Boogie | |
| 36 | 6 | Enka | |
| 37 | 7 | Bossa Nova | |
| 38 | 8 | Samba | |
| 39 | 9 | Mambo | Cha Cha |
| 40 | 10 | Beguine | Rhumba |
| 41 | 11 | Rock 1 | |
| 42 | 12 | Rock 2 | |
| 43 | 13 | Rock 3 | |
| 44 | 14 | Rock 4 | |
| 45 | 15 | Disco 1 | |
| 46 | 16 | Disco 2 | |

**SYNC SOURCE**
Mantenga presionados los botones 27 y 47, luego use los botones 31 – 38 para seleccionar una fuente de sincronización y una división. Para los disparadores analógicos, presione TRIG (34) seguido de la división requerida en 35-38.

| Button | Step | Source |
|---|---|---|
| 31 | 1 | Internal clock |
| 32 | 2 | MIDI (5-pin DIN) |
| 33 | 3 | USB MIDI |
| 34 | 4 | Trigger |
| 35 | 5 | 1 pulse per step via sync in (1) |
| 36 | 6 | 2 pulse per quarter note via sync in (1) |
| 37 | 7 | 24 pulse per quarter note via sync in (1) |
| 38 | 8 | 48 pulse per quarter note via sync in (1) |

**MODE D'ENREGISTREMENT DE PISTE**
Mientras la pista no está reproduciéndose, use una combinación de botones 31 - 42 para ir a una barra específica que requiera edición:

| Button | Step | Bar Number |
|---|---|---|
| 31 | 1 | 1 |
| 32 | 2 | 2 |
| 33 | 3 | 3 |
| 34 | 4 | 4 |
| 35 | 5 | 5 |
| 36 | 6 | 6 |
| 37 | 7 | 7 |
| 38 | 8 | 8 |
| 39 | 9 | 9 |
| 40 | 10 | 0 |
| 41 | 11 | 100 |
| 42 | 12 | 200 |

Los botones 43 – 46 también tienen funciones al editar una pista:

| Button | Step | Function |
|---|---|---|
| 43 | 13 | Copy |
| 44 | 14 | Paste |
| 45 | 15 | Delete |
| 46 | 16 | Insert |

**CAMBIO DE CANAL MIDI**

Mantenga presionado el botón Function (30) y luego presione Pattern Group (27). Si el LED A/i está encendido, está ajustando el canal de recepción MIDI; B/ii ajusta el canal de transmisión. Luego, use los botones 31 – 46 para establecer el canal requerido.

47. **WRITE/NEXT / TAP / STEP RESET** – este botón tiene diferentes funciones según el modo en que se encuentre el RD-78:
    - **Track Write** – escribe un patrón en la ubicación actual y pasa al siguiente.
    - **Pattern Write** – permite la programación tocando el paso requerido.
    - **Track Play** – retrocede desde la ubicación actual hasta una barra especificada durante la programación (ver ESCRITURA DE UNA PISTA abajo).

**PANEL POSTERIOR**

48-57. **VOICE OUTS** – estos conectores jack TS de 3,5 mm no balanceados permiten quitar las voces individuales de la mezcla principal y tratarlas por separado:

48. **Bass Drum**
49. **Snare Drum**
50. **Clap & Rimshot**
51. **Cymbal & Hi hat**
52. **Metallic Beat**
53. **Maracas**
54. **Tambourine**
55. **Guiro**
56. **Clave & Cowbell**
57. **Conga & Bongos**
58. **MIX OUT** – use este conector jack TS de 6,35 mm para monitorear la salida principal de la mezcla del RD-78.
59. **VAR** – use este conector jack TS de 6,35 mm para activar manualmente variaciones (dependiendo de la configuración del interruptor 28) usando un pedal de pie.
60. **START/STOP** – use este conector jack TS de 6,35 mm para iniciar y detener el RD-78 cuando se sincroniza internamente con un pedal de pie.
61. **MIDI OUT/THRU** – use este conector DIN de 5 pines para enviar datos MIDI desde el RD-78 a destinos MIDI externos y para reflejar datos MIDI recibidos en el conector MIDI In (62) o USB (63).
62. **MIDI IN** – use este conector DIN de 5 pines para controlar y sincronizar el RD-78 desde una fuente MIDI externa.
63. **USB SOCKET** – use este conector USB 2.0 Tipo B para actualizar el firmware del RD-78, cambiar configuraciones mediante la aplicación SynthTribe y controlar el RD-78 mediante USB MIDI.
64. **POWER BUTTON (BOTÓN DE ENCENDIDO)**
65. **POWER SOCKET (TOMA DE CORRIENTE)** – utilice solo el suministro de energía proporcionado de 9 V y 500 mA con el RD-78.

| Note No. | Note | Drum |
|---|---|---|
| 36 | C1 | Kick |
| 40 | E1 | Snare |
| 39 | D#1 | Clap |
| 37 | C#3 | Rimshot |
| 49 | C#4 | Cymbal |
| 46 | A#3 | Hi Hat |
| 80 | G#6 | Metallic Beat |
| 70 | A#5 | Maracas |
| 54 | F#4 | Tambourine |
| 73 | C#6 | Guiro |
| 75 | D#6 | Clave |
| 56 | G#4 | Cow Bell |
| 64 | E5 | Low Conga |

ES

| | | |
|---|---|---|
| 61 | C#5 | Low Bongo |
| 60 | C5 | High Bongo |

**ESPECIFICACIONES MIDI**
Un acento en el nivel establecido por el control 14 aparecerá en cualquier paso donde se utilice un valor de velocidad MIDI superior a 96 en cualquier nota que se reproduzca en ese paso.

El RD-78 no responde a ningún controlador continuo MIDI.

**ESCRITURA DE UN PATRÓN**
El RD-78 tiene dieciséis patrones, cada uno con hasta dieciséis pasos y variaciones A/B.

Use el interruptor 20 para poner el RD-78 en modo de escritura de patrones. Seleccione el grupo de patrones I o II usando el botón 27. Seleccione el patrón que desea escribir usando los botones 31 – 46. El LED sobre el patrón seleccionado parpadeará. Si ya hay datos en el patrón, puede borrarlos manteniendo presionado el botón CLEAR (25) y presionando el botón del patrón. Presione el botón START/STOP (29), luego presione y mantenga presionado el botón FUNCTION (30) y use el interruptor SCALE (26) para seleccionar la escala requerida. Esto indicará dónde están los tiempos de negra iluminando los LED relevantes sobre los pasos. Si desea programar un patrón con menos de dieciséis pasos, mantenga presionado el botón FUNCTION (30) y presione el botón correspondiente de 31-46 que corresponda con el último paso requerido. Tanto la escala como el último paso se pueden ajustar en cualquier momento.

Seleccione un instrumento usando el interruptor 18.
Puede programar pasos presionando los botones 31 – 46 que desee que suene ese instrumento, o presionando el botón TAP (47) en los pasos requeridos. El LED sobre el(s) paso(s) se iluminará cuando el instrumento seleccionado se haya programado en ese paso. Para quitar un instrumento, simplemente presione nuevamente el botón de paso relevante y el instrumento dejará de sonar en ese paso (el LED está apagado). Para borrar todos los pasos para un instrumento, mantenga presionado el botón CLEAR (25). No hay un procedimiento de escritura; cuando esté satisfecho con su patrón, presione START/STOP (29) y seleccione otro patrón.

Si desea escribir un patrón que sea una variación de uno que ya está escrito, seleccione el patrón requerido, mantenga presionado el botón FUNCTION (30) y presione el botón 43 (COPY).
Luego, seleccione el segundo patrón, mantenga presionado FUNCTION y presione el botón 44 (PASTE) para copiarlo a la nueva ubicación. Luego, puede realizar los cambios que desee en el patrón variante.

**REPRODUCCIÓN DE PATRONES**
Mueva el interruptor 20 a Pattern Play para reproducir patrones que haya programado usted mismo, o a Rhythm para reproducir los patrones preestablecidos. Presione PATTERN (botón 27) para seleccionar el grupo I o II (programado) o A/B (preestablecido). Presione el botón correspondiente de 31-46 para el primer patrón requerido. Presione START/STOP (29) y ajuste el tempo si es necesario con el control 16 (si está utilizando el reloj interno). Presionar otro botón en la secuencia 31 – 46 cambiará el patrón una vez que el patrón actual llegue a su último paso.

También se pueden encadenar patrones en bloques de hasta cuatro patrones, pero solo en los grupos 31-34, 35-38, 39-42 y 43-46. No es posible encadenar entre grupos.

**ESCRITURA DE UNA PISTA**
Una vez que haya programado todos los patrones que necesita, puede combinarlos en una pista. Mueva el interruptor 20 a Track Write y use el interruptor TRACK (18) para seleccionar la pista en la que desea escribir. Mantenga presionado el botón CLEAR/RESET (25) para colocar el cabezal de reproducción en el primer compás. Seleccione el grupo de patrones I o II con el botón 27 & 30, luego presione START/STOP (29). El primer compás existente comenzará a reproducirse. Seleccione un nuevo patrón para el primer compás usando los botones 31-46 y luego presione WRITE/NEXT (47). El patrón seleccionado se escribirá en el compás uno y el cabezal de reproducción se moverá al compás dos. Repita estos pasos hasta que esté listo para programar el último compás de la pista. En este caso, seleccione el patrón y luego presione el botón CLEAR/RESET antes de presionar WRITE. Esto marca el compás actual como el último.

Hay otra función que ahorra memoria y se puede utilizar si se repite una sección de una pista. En lugar de programar el mismo grupo de patrones varias veces, presione el botón PATTERN (27) en el primer compás que se va a repetir (DS) y continúe programando. Cuando se reproduce la pista (ver abajo), al presionar el botón TAP (47), el cabezal de reproducción volverá a este compás una vez que el actual esté completo.

**EDICIÓN DE UNA PISTA**
Para realizar ediciones simples en una pista, como reemplazar un patrón en una ubicación, coloque el interruptor 20 en Track Write, presione y mantenga presionado CLEAR/RESET (25) para colocar el cabezal de reproducción en el primer compás, luego presione START/STOP (29). Puede usar el botón WRITE/NEXT (27) para moverse a través de la pista hasta llegar al punto donde desea cambiar el patrón. En este punto, use los botones 31-46 para seleccionar el nuevo patrón requerido y luego presione WRITE/NEXT para escribirlo y avanzar. No es necesario continuar hasta el final de la pista si no hay más cambios que hacer.

También puede saltar a un compás específico en la pista presionando y soltando el botón FUNCTION (30), luego presionándolo nuevamente y usando los botones 31 – 42 para seleccionar el número del compás. Utilice el botón más alto primero: por ejemplo, para seleccionar el compás 212, presione 42, seguido de 31 y luego de 32.

Para eliminar compases de una pista, salte al compás requerido como se describe anteriormente, mantenga presionado el botón FUNCTION y presione el botón 45 (DELETE). El compás seleccionado se elimina, pero los compases subsiguientes no se ven afectados.

Para insertar compases en una pista, salte al compás requerido, mantenga presionado el botón FUNCTION y presione el botón 46 (INSERT). Presione START/STOP (29) y seleccione el patrón requerido. Presione WRITE/NEXT (27) para confirmar.

**REPRODUCCIÓN DE UNA PISTA**
Coloque el RD-78 en modo de reproducción de pistas usando el interruptor 20. Seleccione la pista a reproducir usando el interruptor TRACK (18). Presione RESET (25) para mover el cabezal de reproducción al primer compás. Presione START/STOP (29) para comenzar la reproducción de la pista. En cualquier momento durante la reproducción, presionar TAP (47) hará que el cabezal de reproducción vuelva al compás DS seleccionado según se describe anteriormente. Cuando la pista llega al compás DC, volverá a repetir desde el primer compás. Si esto no se desea, programe un compás vacío como el último y presione START/STOP para detener la reproducción en este compás.



# RD-78 Puesta en marcha

ES

## ES Step 3: Puesta en marcha

**VISION GENERAL**
Esta guía de "introducción" le ayudará a configurar su RD-78 y presentará brevemente sus capacidades.

**CONEXION**
Para conectar el RD-78 a su sistema, consulte la guía de conexión anteriormente en este documento.

**CONFIGURACIÓN DEL SOFTWARE**
El RD-78 es un dispositivo MIDI compatible con la clase USB, por lo que no se requiere la instalación del controlador. El RD-78 no requiere ningún controlador adicional para trabajar con Windows y MacOS.

**CONFIGURACIÓN DE HARDWARE**
Realice todas las conexiones en su sistema. Mantenga la potencia RD-78 apagada al realizar cualquier conexión.

**TIEMPO DE CALENTAMIENTO**
Recomendamos dejar 15 minutos o más de tiempo para que el RD-78 se caliente antes de la grabación o la actuación en vivo. (Más tiempo si ha sido traído del frío.) Esto permitirá que los circuitos analógicos de precisión alcancen su temperatura de funcionamiento normal y un rendimiento ajustado.

**ACTUALIZACIÓN DEL FIRMWARE**
Por favor, consulte el sitio web de behringer.com regularmente para cualquier actualización de la aplicación Behringer SYNTHTRIBE. La aplicación busca el último archivo de firmware que luego se puede descargar y utilizar para actualizar el RD-78.

# RD-78 Réglages

## FR Etape 2 : Réglages

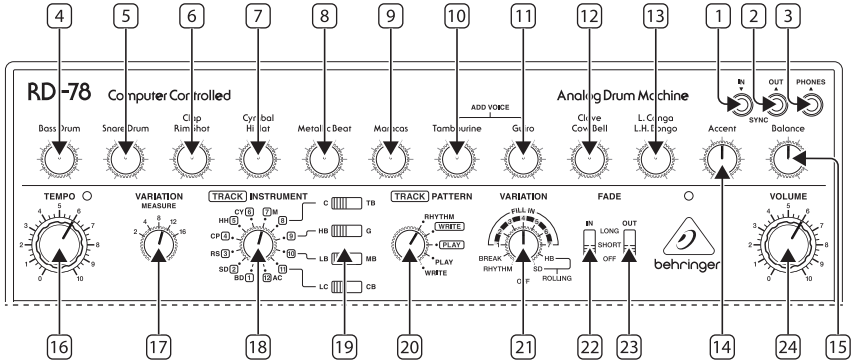


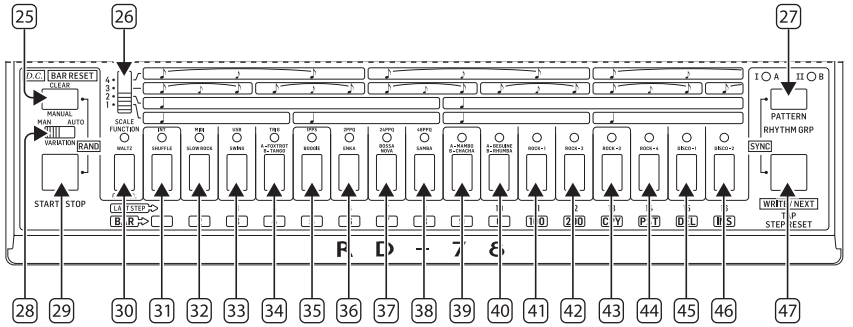


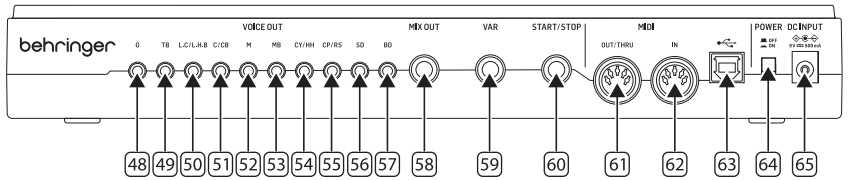


**PANNEAU SUPÉRIEUR**

1. **SYNC IN** – utilisez cette prise jack TRS de 3,5 mm pour synchroniser le RD-78 avec une horloge analogique externe.
2. **SYNC OUT** – utilisez cette prise jack TRS de 3,5 mm pour synchroniser des dispositifs analogiques externes avec l'horloge du RD-78.
3. **PHONES** – utilisez cette prise jack TRS de 3,5 mm pour surveiller la sortie du RD-78 avec une paire appropriée de casques stéréo.

4-13. **LEVEL CONTROLS** – utilisez ces contrôles pour régler les niveaux des voix du RD-78:

4. **Bass Drum**
5. **Snare Drum**
6. **Clap & Rimshot**
7. **Cymbal & Hi hat**
8. **Metallic Beat**
9. **Maracas**
10. **Tambourine**
11. **Guiro**
12. **Clave & Cowbell**
13. **Conga & Bongos**

14. **ACCENT** – utilisez ce contrôle pour ajuster le niveau des accents (lorsqu'ils sont programmés).
15. **BALANCE** – utilisez ce contrôle pour définir un équilibre sur la sortie principale entre les sons de basse et les sons plus aigus. Tourner le contrôle dans le sens antihoraire accentue les sons graves, dans le sens horaire accentue les sons plus aigus.
16. **TEMPO** – utilisez ce contrôle pour régler le tempo de l'horloge interne du RD-78. La plage est de 40 bpm à 300 bpm.
17. **VARIATION** – utilisez ce commutateur pour définir la fréquence des variations (voir aussi le contrôle 21). La plage est de 2, 4, 8, 12 ou 16 mesures.
18. **TRACK/INSTRUMENT** – utilisez ce commutateur pour sélectionner la piste à jouer ou à enregistrer, ou pour sélectionner l'instrument à programmer en mode Enregistrement de motif.
19. **INSTRUMENT SELECT** – utilisez ces quatre commutateurs pour sélectionner des instruments alternatifs pour la programmation:
    - Clave or Tambourine
    - High Bongo or Guiro
    - Low Bongo or Metallic Bloc
    - Low Conga or Cowbell
20. **TRACK/PATTERN –** utilisez ce commutateur pour sélectionner le mode dans lequel se trouve le RD-78:
    - **Rhythme:** joue l'un des seize motifs préréglés.
    - **Enregistrement de piste:** crée une piste à partir de motifs programmés.
    - **Lecture de piste:** lit une piste déjà créée.
    - **Lecture de motif:** lit un motif déjà créé.
    - **Enregistrement de motif:** programme un motif en utilisant les instruments disponibles.
21. **VARIATION** – utilisez ce commutateur pour sélectionner le type de variation à utiliser:
    - Off (pas de variation).
    - Rythme – joue le rythme B si A est en cours d'exécution, et vice versa.
    - Pause – joue une mesure silencieuse.
    - Fill-In 1 – 7 (sept remplissages préprogrammés).
    - Roulement de bongo aigu.
    - Roulement de caisse claire.
22. **FADE IN** – utilisez ce commutateur pour sélectionner un temps de fondu au début d'une piste: off, court (8 étapes) ou long (48 étapes).
23. **FADE OUT** – utilisez ce commutateur pour sélectionner un temps de fondu à la fin d'une piste: off, court (8 étapes) ou long (32 étapes).
24. **VOLUME** – utilisez ce contrôle pour régler le niveau de sortie principal du RD-78, pour la sortie casque (3) et la sortie mix (58).
25. **CLEAR/MANUAL/RESET/DC** – ce bouton a plusieurs fonctions, selon le mode dans lequel se trouve le RD-78:
    - En mode écriture de motif, utilisez ce commutateur pour effacer un motif de toutes les étapes programmées.
    - En mode lecture préréglé ou de motif, utilisez ce bouton pour insérer manuellement une variation (selon le réglage du commutateur 28).
    - Lorsque ce bouton et Start/Stop (bouton 29) sont pressés ensemble en mode écriture de motif, un motif aléatoire sera créé.
    - En mode enregistrement de piste, ce bouton positionne la barre à la première position et sert à marquer la dernière barre (Da Capo).
26. **SCALE** – utilisez ce commutateur pour sélectionner l'échelle dans laquelle un motif sera programmé ou joué:
    - 4/4 temps.
    - 8/8 temps.
    - 3/4 temps.
    - 6/8 temps.
27. **PATTERN/GROUP** – utilisez ce bouton pour basculer entre les variantes A et B d'un rythme préréglé ou programmé. Les LED indiquent laquelle est en cours d'utilisation.

    Appuyez longuement sur Pattern/Group et Write/Next (bouton 47) pour sélectionner la source de synchronisation en utilisant les boutons 31 – 38.
28. **VARIATION** – utilisez ce commutateur pour sélectionner si les variations de motif seront insérées automatiquement selon le réglage des commutateurs 17 et 21 ; ou seront insérées manuellement en appuyant sur le bouton 25.
29. **START/STOP** – utilisez ce bouton pour démarrer et arrêter la lecture du RD-78 lors de l'utilisation de l'horloge interne.
30. **FUNCTION/CANCEL –** utilisez ce bouton pour accéder à des fonctions alternatives sur certains boutons ; et pour couper des instruments sélectionnés lors de la lecture des motifs préréglés, en conjonction avec les boutons 31 – 46. La LED au-dessus du bouton s'allume lorsque le bouton est en cours d'utilisation.

FR

Les boutons 31 – 46 ont des fonctions différentes selon le mode dans lequel se trouve le RD-78:

**LECTURE DE MOTIF**
Utilisez les boutons pour sélectionner un motif de 1 à 16.

**COUPE**
Pendant que le RD-78 joue, les voix individuelles peuvent être coupées en maintenant enfoncé le bouton FUNCTION (30) et en appuyant sur le bouton correspondant de 31 à 46 pour couper la voix associée. Répéter l'action annulera la coupure.

**ÉCRITURE DE MOTIF**
Utilisez les boutons pour insérer un instrument sur une étape souhaitée de 1 à 16 (en fonction du nombre d'étapes dans le motif). Pour sélectionner la dernière étape du motif, maintenez le bouton FUNCTION 30 enfoncé et appuyez sur le bouton correspondant de la dernière étape requise.

**INSTRUMENTS**

| Button | Step | Instrument |
|---|---|---|
| 31 | 1 | Bass Drum |
| 32 | 2 | Snare Drum |
| 33 | 3 | Rimshot |
| 34 | 4 | Hi Hat |
| 35 | 5 | Cymbal |
| 36 | 6 | Maracas |
| 37 | 7 | Clave |
| 38 | 8 | High Bongo |
| 39 | 9 | Low Bongo |
| 40 | 10 | Low Conga |
| 41 | 11 | Accent |
| 42 | 12 | Clap |
| 43 | 13 | Tambourine |
| 44 | 14 | Guiro |
| 45 | 15 | Metallic Beat |
| 46 | 16 | Cowbell |

**RYTHME PRÉRÉGLÉ**
Utilisez les boutons pour sélectionner l'un des rythmes préréglés intégrés:

| Button | Step | Rhythm A | Rhythm B (if different) |
|---|---|---|---|
| 30 | Func | Waltz | |
| 31 | 1 | Shuffle | |
| 32 | 2 | Slow Rock | |
| 33 | 3 | Swing | |
| 34 | 4 | Foxtrot | Tango |
| 35 | 5 | Boogie | |
| 36 | 6 | Enka | |
| 37 | 7 | Bossa Nova | |
| 38 | 8 | Samba | |
| 39 | 9 | Mambo | Cha Cha |
| 40 | 10 | Beguine | Rhumba |
| 41 | 11 | Rock 1 | |
| 42 | 12 | Rock 2 | |
| 43 | 13 | Rock 3 | |
| 44 | 14 | Rock 4 | |
| 45 | 15 | Disco 1 | |
| 46 | 16 | Disco 2 | |

**SOURCE DE SYNCHRONISATION**
Maintenez enfoncés les boutons 27 et 47, puis utilisez les boutons 31 – 38 pour sélectionner une source de synchronisation et une division. Pour les déclencheurs analogiques, appuyez sur TRIG (34) suivi de la division requise sur 35-38.

| Button | Step | Source |
|---|---|---|
| 31 | 1 | Internal clock |
| 32 | 2 | MIDI (5-pin DIN) |
| 33 | 3 | USB MIDI |
| 34 | 4 | Trigger |
| 35 | 5 | 1 pulse per step via sync in (1) |
| 36 | 6 | 2 pulse per quarter note via sync in (1) |
| 37 | 7 | 24 pulse per quarter note via sync in (1) |
| 38 | 8 | 48 pulse per quarter note via sync in (1) |

**MODE D'ENREGISTREMENT DE PISTE**
Lorsque la piste ne joue pas, utilisez une combinaison de boutons 31 - 42 pour accéder à un bar spécifique nécessitant une édition:

| Button | Step | Bar Number |
|---|---|---|
| 31 | 1 | 1 |
| 32 | 2 | 2 |
| 33 | 3 | 3 |
| 34 | 4 | 4 |
| 35 | 5 | 5 |
| 36 | 6 | 6 |
| 37 | 7 | 7 |
| 38 | 8 | 8 |
| 39 | 9 | 9 |
| 40 | 10 | 0 |
| 41 | 11 | 100 |
| 42 | 12 | 200 |

Les boutons 43 – 46 ont également des fonctions lors de l'édition d'une piste:

| Button | Step | Function |
|---|---|---|
| 43 | 13 | Copy |
| 44 | 14 | Paste |
| 45 | 15 | Delete |
| 46 | 16 | Insert |

**CHANGEMENT DE CANAL MIDI**
Maintenez enfoncé le bouton Function (30), puis appuyez sur Pattern Group (27). Si la LED A/i est allumée, vous ajustez le canal MIDI Rx ; B/ii ajuste le canal Tx. Ensuite, utilisez les boutons 31 – 46 pour définir le canal requis.

47. **WRITE/NEXT / TAP / STEP RESET** – ce bouton a des fonctions différentes selon le mode dans lequel se trouve le RD-78:
    - **Enregistrement de piste** – enregistre un motif à l'emplacement actuel et passe au suivant.
    - **Enregistrement de motif** – permet la programmation en tapotant sur l'étape requise.
    - **Lecture de piste** – retourne de l'emplacement actuel à un bar spécifié pendant la programmation (voir ENREGISTREMENT D'UNE PISTE ci-dessous).

**PANNEAU ARRIÈRE**

48-57. **SORTIES VOICE** – ces prises jack TS de 3,5 mm non équilibrées permettent de retirer les voix individuelles du mix principal et de les traiter séparément:

48. **Bass Drum**
49. **Snare Drum**
50. **Clap & Rimshot**
51. **Cymbal & Hi hat**
52. **Metallic Beat**
53. **Maracas**
54. **Tambourine**
55. **Guiro**
56. **Clave & Cowbell**
57. **Conga & Bongos**
58. **SORTIE MIX** – utilisez cette prise jack TS de 6,35 mm pour surveiller la sortie mix principale du RD-78.
59. **VAR** – utilisez cette prise jack TS de 6,35 mm pour déclencher manuellement des variations (en fonction du réglage du commutateur 28) à l'aide d'une pédale.
60. **START/STOP** – utilisez cette prise jack TS de 6,35 mm pour démarrer et arrêter le RD-78 lorsqu'il est synchronisé en interne à l'aide d'une pédale.
61. **MIDI OUT/THRU** – utilisez cette prise DIN à 5 broches pour envoyer des données MIDI du RD-78 vers des destinations MIDI externes et pour refléter les données MIDI reçues sur la prise MIDI In (62) ou USB (63).
62. **MIDI IN** – utilisez cette prise DIN à 5 broches pour contrôler et synchroniser le RD-78 à partir d'une source MIDI externe.
63. **USB SOCKET (PRISE USB) –** utilisez cette prise USB 2.0 de type B pour mettre à jour le firmware du RD-78, modifier les paramètres à l'aide de l'application SynthTribe et contrôler le RD-78 via USB MIDI.
64. **POWER BUTTON (BOUTON D'ALIMENTATION)**
65. **POWER SOCKET (PRISE D'ALIMENTATION)** – utilisez uniquement l'alimentation fournie 9 V 500 mA avec le RD-78.

| Note No. | Note | Drum |
|---|---|---|
| 36 | C1 | Kick |
| 40 | E1 | Snare |
| 39 | D#1 | Clap |
| 37 | C#3 | Rimshot |
| 49 | C#4 | Cymbal |
| 46 | A#3 | Hi Hat |
| 80 | G#6 | Metallic Beat |
| 70 | A#5 | Maracas |
| 54 | F#4 | Tambourine |
| 73 | C#6 | Guiro |
| 75 | D#6 | Clave |
| 56 | G#4 | Cow Bell |
| 64 | E5 | Low Conga |

FR

| | | |
|---|---|---|
| 61 | C#5 | Low Bongo |
| 60 | C5 | High Bongo |

**SPECIFICATIONS MIDI**
Un accent au niveau défini par le contrôle 14 apparaîtra à toute étape où une valeur de vélocité MIDI supérieure à 96 est utilisée sur une note jouée à cette étape.

Le RD-78 ne répond à aucun contrôleur MIDI continu.

**ÉCRITURE D'UN MOTIF**
Le RD-78 a seize motifs, chacun avec jusqu'à seize étapes et des variations A/B.

Utilisez le commutateur 20 pour mettre le RD-78 en mode d'écriture de motif. Sélectionnez le groupe de motifs I ou II en utilisant le bouton 27. Sélectionnez le motif que vous souhaitez écrire en utilisant les boutons 31 à 46. La LED au-dessus du motif sélectionné clignotera. S'il y a déjà des données dans le motif, vous pouvez les effacer en maintenant enfoncé le bouton CLEAR (25) et en appuyant sur le bouton du motif. Appuyez sur le bouton START/STOP (29), puis maintenez enfoncé le bouton FUNCTION (30) et utilisez le commutateur SCALE (26) pour sélectionner l'échelle requise. Cela indiquera l'emplacement des noires en éclairant les LED pertinentes au-dessus des étapes. Si vous souhaitez programmer un motif avec moins de seize étapes, maintenez enfoncé le bouton FUNCTION (30) et appuyez sur le bouton de 31 à 46 correspondant à la dernière étape requise. L'échelle et la dernière étape peuvent être ajustées à tout moment.

Sélectionnez un instrument en utilisant le commutateur 18. Vous pouvez programmer des étapes en appuyant sur les boutons 31 à 46 que vous souhaitez que cet instrument sonne, ou en appuyant sur le bouton TAP (47) sur les étapes requises. La LED au-dessus de l'étape (des étapes) s'allumera lorsque l'instrument sélectionné aura été programmé sur cette étape. Pour supprimer un instrument, appuyez simplement à nouveau sur le bouton d'étape correspondant et l'instrument ne sonnera plus à cette étape (la LED est éteinte). Pour effacer toutes les étapes pour un instrument, maintenez enfoncé le bouton CLEAR (25). Il n'y a pas de procédure d'écriture, lorsque vous êtes satisfait de votre motif, appuyez sur START/STOP (29) et sélectionnez un autre motif.

Si vous voulez écrire un motif qui est une variation de celui qui est déjà écrit, sélectionnez le motif requis, maintenez le bouton FUNCTION (30) et appuyez sur le bouton 43 (COPY).
Ensuite, sélectionnez le deuxième motif, maintenez FUNCTION et appuyez sur le bouton 44 (PASTE) pour le copier à l'emplacement souhaité. Vous pouvez ensuite apporter les modifications que vous souhaitez au motif variant.

**LECTURE DE MOTIFS**
Déplacez le commutateur 20 en mode Lecture de motif pour jouer des motifs que vous avez programmés vous-même, ou en mode Rythme pour jouer les motifs préréglés. Appuyez sur le bouton PATTERN (27) pour sélectionner le groupe I ou II (programmé) ou A/B (préréglé). Appuyez sur n'importe quel bouton de 31 à 46 pour le premier motif requis. Appuyez sur START/STOP (29) et ajustez le tempo si nécessaire avec le contrôle 16 (si vous utilisez l'horloge interne). Appuyer sur un autre bouton dans la séquence 31 – 46 changera de motif une fois que le motif actuel atteint sa dernière étape.

Les motifs peuvent également être enchaînés par blocs jusqu'à quatre motifs, mais seulement dans les groupes 31-34, 35-38, 39-42 et 43-46. Il n'est pas possible de chaîner entre les groupes.

**ÉCRITURE D'UNE PISTE**
Une fois que vous avez programmé tous les motifs dont vous avez besoin, vous pouvez les combiner pour former une piste. Déplacez le commutateur 20 en mode Enregistrement de piste et utilisez le commutateur TRACK (18) pour sélectionner la piste sur laquelle vous voulez écrire. Appuyez et maintenez enfoncé le bouton CLEAR/RESET (25) pour positionner la tête de lecture sur la première mesure. Sélectionnez le groupe de motifs I ou II avec le bouton 27 & 30, puis appuyez sur START/STOP (29). La première mesure existante commencera à être lue. Sélectionnez un nouveau motif pour la première mesure en utilisant les boutons 31 à 46, puis appuyez sur WRITE/NEXT (47). Le motif sélectionné sera écrit à la première mesure, et la tête de lecture passera à la deuxième mesure. Répétez ces étapes jusqu'à ce que vous soyez prêt à programmer la dernière mesure de la piste. Dans ce cas, sélectionnez le motif, puis appuyez sur le bouton CLEAR/RESET avant d'appuyer sur WRITE. Cela marque la mesure actuelle comme étant la dernière.

Il existe une autre fonction, qui permet d'économiser de la mémoire, et qui peut être utilisée si une section d'une piste est répétée. Au lieu de programmer plusieurs fois le même groupe de motifs, appuyez sur le bouton PATTERN (27) sur la première mesure à répéter (DS) et continuez à programmer. Lorsque la piste est lue (voir ci-dessous), appuyer sur le bouton TAP (47) fera revenir la tête de lecture à cette mesure une fois que la mesure actuelle est terminée.

**ÉDITION D'UNE PISTE**
Pour apporter des modifications simples à une piste, telles que le remplacement d'un motif à un emplacement, réglez le commutateur 20 en mode Enregistrement de piste, appuyez et maintenez enfoncé CLEAR/RESET (25) pour positionner la tête de lecture sur la première mesure, puis appuyez sur START/STOP (29). Vous pouvez utiliser le bouton WRITE/NEXT (27) pour avancer dans la piste jusqu'à l'endroit où vous souhaitez changer le motif. À ce moment, utilisez les boutons 31 à 46 pour sélectionner le nouveau motif requis, puis appuyez sur WRITE/NEXT pour l'écrire

et passer à la suite. Vous n'avez pas besoin de continuer jusqu'à la fin de la piste s'il n'y a pas d'autres changements à apporter.

Vous pouvez également sauter à une mesure spécifique dans la piste en appuyant et en relâchant le bouton FUNCTION (30), puis en l'appuyant à nouveau et en utilisant les boutons 31 – 42 pour sélectionner le numéro de mesure. Utilisez d'abord le bouton le plus élevé : par exemple, pour sélectionner la mesure 212, appuyez sur 42, suivi de 31, suivi de 32.

Pour supprimer des mesures d'une piste, sautez à la mesure souhaitée comme décrit ci-dessus, maintenez enfoncé le bouton FUNCTION et appuyez sur le bouton 45 (DELETE). La mesure sélectionnée est supprimée, mais les mesures suivantes restent inchangées.

Pour insérer des mesures dans une piste, sautez à la mesure souhaitée, maintenez enfoncé le bouton FUNCTION et appuyez sur le bouton 46 (INSERT). Appuyez sur START/STOP (29) et sélectionnez le motif requis. Appuyez sur WRITE/NEXT (27) pour confirmer.

**LECTURE D'UNE PISTE**
Mettez le RD-78 en mode Lecture de piste en utilisant le commutateur 20. Sélectionnez la piste à lire en utilisant le commutateur TRACK (18). Appuyez sur RESET (25) pour déplacer la tête de lecture à la première mesure. Appuyez sur START/STOP (29) pour démarrer la lecture de la piste. À n'importe quel moment pendant la lecture, appuyer sur TAP (47) ramènera la tête de lecture à la mesure DS sélectionnée comme décrit ci-dessus. Lorsque la piste atteint la mesure DC, elle reviendra en boucle à la première mesure. Si cela n'est pas souhaité, programmez une mesure vide comme dernière mesure et appuyez sur START/STOP pour arrêter la lecture dans cette mesure.



# RD-78 Mise en oeuvre

## FR Etape 3: Mise en oeuvre

**APERCU**
Ce guide de mise en route vous aidera à configurer votre RD-78 et à présenter brièvement ses capacités.

**CONNEXION**
Pour connecter le RD-78 à votre système, consultez le guide de connexion plus haut dans ce document.

**CONFIGURATION DU LOGICIEL**
Le RD-78 est un périphérique MIDI compatible avec la classe USB et n'est donc pas nécessaire. L'RD-78 ne nécessite aucun pilote supplémentaire pour fonctionner avec Windows et MacOS.

**CONFIGURATION MATÉRIELLE**
Effectuez toutes les connexions de votre système. Gardez le RD-78 power désactivé lors de l'établissement de connexions.

**TEMPS D'ÉCHAUFFEMENT**
Nous vous recommandons de laisser 15 minutes ou plus pour le RD-78 pour vous échauffer avant l'enregistrement ou la performance en direct. (Plus longtemps s'il a été apporté du froid.) Cela permettra aux circuits analogiques de précision d'atteindre leur température de fonctionnement normale et leurs performances réglées.

**MISE À JOUR DU FIRMWARE**
Veuillez consulter régulièrement le site Web behringer.com pour toute mise à jour de l'application Behringer SYNTHTRIBE. L'application recherche le dernier fichier de firmware qui peut ensuite être téléchargé et utilisé pour mettre à jour le RD-78.

# RD-78 Bedienelemente

## DE Schritt 2: Bedienelemente

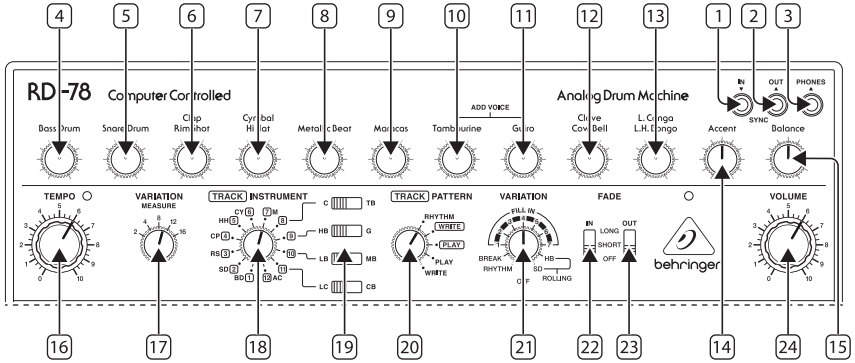


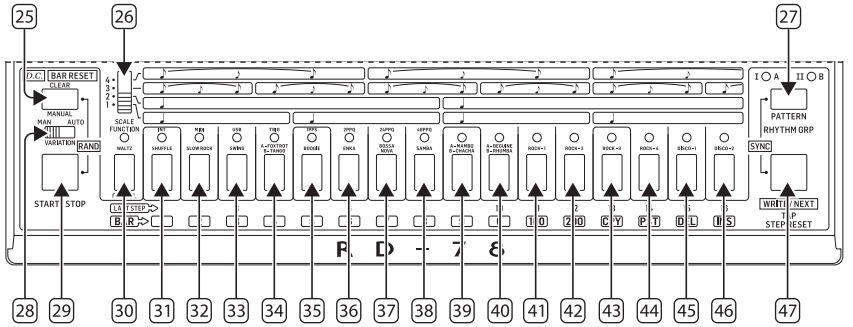


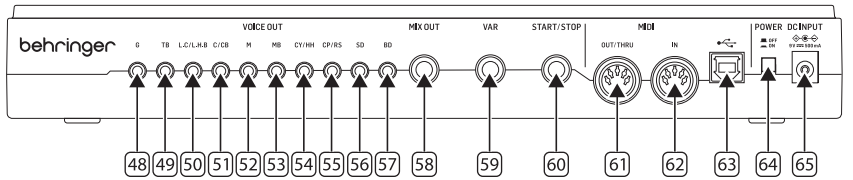


**PANNEAU SUPÉRIEUR**

1. **SYNC IN** – Verwenden Sie diese 3,5-mm-TRS-Klinkenbuchse, um den RD-78 mit einer externen analogen Uhr zu synchronisieren.
2. **SYNC OUT** – Verwenden Sie diese 3,5-mm-TRS-Klinkenbuchse, um externe analoge Geräte mit der Uhr des RD-78 zu synchronisieren.
3. **PHONES** – Verwenden Sie diese 3,5-mm-TRS-Klinkenbuchse, um den Ausgang des RD-78 mit einem geeigneten Paar Stereo-Kopfhörer zu überwachen.

4-13. **LEVEL CONTROLS** – Verwenden Sie diese Regler, um die Pegel der Stimmen des RD-78 einzustellen:

4. **Bass Drum**
5. **Snare Drum**
6. **Clap & Rimshot**
7. **Cymbal & Hi hat**
8. **Metallic Beat**
9. **Maracas**
10. **Tambourine**
11. **Guiro**
12. **Clave & Cowbell**
13. **Conga & Bongos**

14. **ACCENT** – Verwenden Sie diese Steuerung, um den Pegel der Akzente (falls programmiert) anzupassen.
15. **BALANCE** – Verwenden Sie diese Steuerung, um ein Gleichgewicht auf dem Hauptausgang zwischen den tieferen und höheren Klängen einzustellen. Drehen Sie den Regler gegen den Uhrzeigersinn, um tiefere Klänge zu betonen, im Uhrzeigersinn für höhere Klänge.
16. **TEMPO** – Verwenden Sie diese Steuerung, um das Tempo der internen Uhr des RD-78 einzustellen. Der Bereich liegt zwischen 40 bpm und 300 bpm.
17. **VARIATION** – Verwenden Sie diesen Schalter, um die Häufigkeit von Variationen einzustellen (siehe auch Steuerung 21). Der Bereich beträgt 2, 4, 8, 12 oder 16 Takte.
18. **TRACK/INSTRUMENT** – Verwenden Sie diesen Schalter, um den abzuspielenden oder aufzunehmenden Track auszuwählen oder das Instrument im Pattern-Aufnahmemodus zu programmieren.
19. **INSTRUMENT SELECT** – Verwenden Sie diese vier Schalter, um alternative Instrumente für die Programmierung auszuwählen:
    - Clave or Tambourine
    - High Bongo or Guiro
    - Low Bongo or Metallic Beat
    - Low Conga or Cowbell
20. **TRACK/PATTERN –** Verwenden Sie diesen Schalter, um den Modus des RD-78 auszuwählen:
    - **Rhythmus:** Wiedergabe eines der sechzehn vorprogrammierten Muster.
    - **Track Write:** Erstellen eines Tracks aus programmierten Mustern.
    - **Track Play:** Wiedergabe eines bereits erstellten Tracks.
    - **Pattern Play:** Wiedergabe eines bereits erstellten Musters.
    - **Pattern Write:** Programmieren eines Musters mit den verfügbaren Instrumenten.
21. **VARIATION** – Verwenden Sie diesen Schalter, um den Typ der zu verwendenden Variation auszuwählen:
    - Aus (keine Variation).
    - Rhythmus – spielt Rhythmus B, wenn A läuft, und umgekehrt.
    - Pause – spielt eine stille Takt.
    - Fill-In 1 – 7 (sieben vorprogrammierte Fills).
    - Rollendes High Bongo.
    - Rollende Snare Drum.
22. **FADE IN** – Verwenden Sie diesen Schalter, um eine Einblendzeit am Anfang eines Tracks auszuwählen: aus, kurz (8 Schritte) oder lang (48 Schritte).
23. **FADE OUT** – Verwenden Sie diesen Schalter, um eine Ausblendzeit am Ende eines Tracks auszuwählen: aus, kurz (8 Schritte) oder lang (32 Schritte).
24. **VOLUME** – Verwenden Sie diese Steuerung, um den Master-Ausgangspegel des RD-78 für den Kopfhörerausgang (3) und den Mischausgang (58) einzustellen.
25. **CLEAR/MANUAL/RESET/DC** – Diese Taste hat mehrere Funktionen, abhängig vom Modus des RD-78:
    - Im Pattern-Write-Modus verwenden Sie diesen Schalter, um ein Muster von allen programmierten Schritten zu löschen.
    - Im Preset- oder Pattern-Play-Modus verwenden Sie diese Taste, um manuell eine Variation einzufügen (gemäß der Einstellung von Schalter 28).
    - Wenn diese Taste und Start/Stop (Taste 29) im Pattern-Write-Modus gleichzeitig gedrückt werden, wird ein zufälliges Muster erstellt.
    - Im Track-Write-Modus setzt diese Taste die Taktmarke auf die erste Position und wird verwendet, um den finalen Takt (Da Capo) zu markieren.
26. **SCALE** – Verwenden Sie diesen Schalter, um die Tonart auszuwählen, in der ein Muster programmiert oder abgespielt wird:
    - 4/4 Takt.
    - 8/8 Takt.
    - 3/4 Takt.
    - 6/8 Takt.
27. **PATTERN/GROUP** – Verwenden Sie diesen Knopf, um zwischen A- und B-Varianten eines vorprogrammierten oder programmierten Rhythmus umzuschalten. Die LEDs zeigen an, welche verwendet wird.

    Drücken und halten Sie Pattern/Group und Write/Next (Taste 47), um die Synchronisationsquelle mit den Tasten 31 – 38 auszuwählen.
28. **VARIATION** – Verwenden Sie diesen Schalter, um auszuwählen, ob Muster-Variationen automatisch entsprechend der Einstellung von Schaltern 17 und 21 eingefügt werden oder manuell durch Drücken der Taste 25 eingefügt werden.
29. **START/STOP** – Verwenden Sie diese Taste, um die Wiedergabe des RD-78 mit der internen Uhr zu starten und zu stoppen.

DE

30. **FUNCTION/CANCEL –** Verwenden Sie diese Taste, um alternative Funktionen auf einigen Tasten aufzurufen und ausgewählte Instrumente stumm zu schalten, wenn Sie die vorprogrammierten Muster abspielen, in Verbindung mit den Tasten 31 – 46. Die LED über der Taste leuchtet, wenn die Taste verwendet wird.

    Tasten 31 – 46 haben unterschiedliche Funktionen, je nachdem, in welchem Modus sich der RD-78 befindet:

**PATTERN PLAY**
Verwenden Sie die Tasten, um ein Muster von 1 – 16 auszuwählen.

**STUMMSCHALTEN**
Während der RD-78 einzelne Stimmen abspielt, können einzelne Stimmen durch Drücken und Halten der FUNCTION-Taste (30) und Drücken der entsprechenden Taste 31 – 46 stummgeschaltet werden. Durch Wiederholen der Aktion wird das Stummschalten rückgängig gemacht.

**PATTERN WRITE**
Verwenden Sie die Tasten, um ein Instrument auf einem gewünschten Schritt von 1 – 16 einzufügen (abhängig von der Anzahl der Schritte im Muster). Um den letzten Schritt des Musters auszuwählen, halten Sie die FUNCTION-Taste 30 gedrückt und drücken Sie die Taste für den letzten erforderlichen Schritt.

**INSTRUMENTE**

| Button | Step | Instrument |
|---|---|---|
| 31 | 1 | Bass Drum |
| 32 | 2 | Snare Drum |
| 33 | 3 | Rimshot |
| 34 | 4 | Hi Hat |
| 35 | 5 | Cymbal |
| 36 | 6 | Maracas |
| 37 | 7 | Clave |
| 38 | 8 | High Bongo |
| 39 | 9 | Low Bongo |
| 40 | 10 | Low Conga |
| 41 | 11 | Accent |
| 42 | 12 | Clap |
| 43 | 13 | Tambourine |
| 44 | 14 | Guiro |
| 45 | 15 | Metallic Beat |
| 46 | 16 | Cowbell |

**VORPROGRAMMIERTER RHYTHMUS**
Verwenden Sie die Tasten, um einen der internen vorprogrammierten Rhythmen auszuwählen:

| Button | Step | Rhythm A | Rhythm B (if different) |
|---|---|---|---|
| 30 | Func | Waltz | |
| 31 | 1 | Shuffle | |
| 32 | 2 | Slow Rock | |
| 33 | 3 | Swing | |
| 34 | 4 | Foxtrot | Tango |
| 35 | 5 | Boogie | |
| 36 | 6 | Enka | |
| 37 | 7 | Bossa Nova | |
| 38 | 8 | Samba | |
| 39 | 9 | Mambo | Cha Cha |
| 40 | 10 | Beguine | Rhumba |
| 41 | 11 | Rock 1 | |
| 42 | 12 | Rock 2 | |
| 43 | 13 | Rock 3 | |
| 44 | 14 | Rock 4 | |
| 45 | 15 | Disco 1 | |
| 46 | 16 | Disco 2 | |

**SYNC-QUELLE**
Halten Sie die Tasten 27 und 47 gedrückt und verwenden Sie dann die Tasten 31 – 38, um eine Synchronisationsquelle und Division auszuwählen. Für analoge Trigger drücken Sie TRIG (34) gefolgt von der gewünschten Division auf 35-38.

| Button | Step | Source |
|---|---|---|
| 31 | 1 | Internal clock |
| 32 | 2 | MIDI (5-pin DIN) |
| 33 | 3 | USB MIDI |
| 34 | 4 | Trigger |
| 35 | 5 | 1 pulse per step via sync in (1) |
| 36 | 6 | 2 pulse per quarter note via sync in (1) |
| 37 | 7 | 24 pulse per quarter note via sync in (1) |
| 38 | 8 | 48 pulse per quarter note via sync in (1) |

**TRACK-WRITE-MODUS**
Wenn der Track nicht abgespielt wird, verwenden Sie eine Kombination aus den Tasten 31 - 42, um zu einer bestimmten Zeile zu gehen, die bearbeitet werden muss:

| Button | Step | Bar Number |
|---|---|---|
| 31 | 1 | 1 |
| 32 | 2 | 2 |
| 33 | 3 | 3 |
| 34 | 4 | 4 |
| 35 | 5 | 5 |
| 36 | 6 | 6 |
| 37 | 7 | 7 |
| 38 | 8 | 8 |
| 39 | 9 | 9 |
| 40 | 10 | 0 |
| 41 | 11 | 100 |
| 42 | 12 | 200 |

Die Tasten 43 – 46 haben auch Funktionen beim Bearbeiten eines Tracks:

| Button | Step | Function |
|---|---|---|
| 43 | 13 | Copy |
| 44 | 14 | Paste |
| 45 | 15 | Delete |
| 46 | 16 | Insert |

**MIDI-KANALWECHSEL**
Drücken und halten Sie die Function-Taste (30) und drücken Sie dann Pattern Group (27). Wenn die A/i-LED leuchtet, passen Sie den MIDI-Empfangskanal an; B/ii passt den Sende-Kanal an. Verwenden Sie dann die Tasten 31 – 46, um den gewünschten Kanal festzulegen.

47. **WRITE/NEXT / TAP / STEP RESET** – Diese Taste hat verschiedene Funktionen, abhängig davon, in welchem Modus sich der RD-78 befindet:
    - **Track Write** – schreibt ein Muster an die aktuelle Position und wechselt zum nächsten.
    - **Pattern Write** – ermöglicht die Programmierung durch Antippen des gewünschten Schritts.
    - **Track Play** – springt von der aktuellen Position zu einer während der Programmierung festgelegten Zeile zurück (siehe WRITING A TRACK unten).

**RÜCKSEITE**

48-57. **STIMMENAUSGÄNGE** – Diese unsymmetrischen 3,5-mm-Klinkenbuchsen ermöglichen es, einzelne Stimmen aus dem Hauptmix zu entfernen und separat zu behandeln:

48. **Bass Drum**
49. **Snare Drum**
50. **Clap & Rimshot**
51. **Cymbal & Hi hat**
52. **Metallic Beat**
53. **Maracas**
54. **Tambourine**
55. **Guiro**
56. **Clave & Cowbell**
57. **Conga & Bongos**
58. **MIX OUT** – Verwenden Sie diese 6,35-mm-Klinkenbuchse, um den Hauptmixausgang des RD-78 zu überwachen.
59. **VAR** – Verwenden Sie diese 6,35-mm-Klinkenbuchse, um Variationen manuell auszulösen (abhängig von der Einstellung von Schalter 28) mit einem Fußschalter.
60. **START/STOP** – Verwenden Sie diese 6,35-mm-Klinkenbuchse, um den RD-78 bei interner Synchronisation mit einem Fußschalter zu starten und zu stoppen.
61. **MIDI OUT/THRU** – Verwenden Sie diese 5-polige DIN-Buchse, um MIDI-Daten vom RD-78 an externe MIDI-Ziele zu senden und MIDI-Daten, die am MIDI-Eingang (62) oder USB (63) empfangen wurden, zu spiegeln.
62. **MIDI IN** – Verwenden Sie diese 5-polige DIN-Buchse, um den RD-78 von einer externen MIDI-Quelle zu steuern und zu synchronisieren.
63. **USB SOCKET (USB-BUCHSE)** – Verwenden Sie diese USB 2.0 Type B-Buchse, um die Firmware des RD-78 zu aktualisieren, Einstellungen mit der SynthTribe-App zu ändern und den RD-78 über USB MIDI zu steuern.
64. **POWER BUTTON (EIN/AUS-SCHALTER)**
65. **POWER SOCKET (NETZANSCHLUSS)** – Verwenden Sie nur das mitgelieferte 9-V-500-mA-Netzteil mit dem RD-78.

| Note No. | Note | Drum |
|---|---|---|
| 36 | C1 | Kick |
| 40 | E1 | Snare |
| 39 | D#1 | Clap |
| 37 | C#3 | Rimshot |
| 49 | C#4 | Cymbal |
| 46 | A#3 | Hi Hat |

DE

| | | |
|---|---|---|
| 80 | G#6 | Metallic Beat |
| 70 | A#5 | Maracas |
| 54 | F#4 | Tambourine |
| 73 | C#6 | Guiro |
| 75 | D#6 | Clave |
| 56 | G#4 | Cow Bell |
| 64 | E5 | Low Conga |
| 61 | C#5 | Low Bongo |
| 60 | C5 | High Bongo |

**MIDI-SPEZIFIKATION**
Ein Akzent auf dem vom Regler 14 eingestellten Pegel wird auf jedem Schritt erscheinen, auf dem ein MIDI-Velocity-Wert über 96 für eine beliebige Note auf diesem Schritt verwendet wird.

Der RD-78 reagiert nicht auf MIDI-Continuous-Controller.

**EIN MUSTER SCHREIBEN**
Der RD-78 verfügt über sechzehn Muster, jeweils mit bis zu sechzehn Schritten und A/B-Varianten.

Verwenden Sie Schalter 20, um den RD-78 in den Muster-Schreibmodus zu versetzen. Wählen Sie die Mustergruppe I oder II mit der Taste 27 & 30 aus. Wählen Sie das Muster, das Sie schreiben möchten, mit den Tasten 31–46 aus. Die LED über dem ausgewählten Muster wird blinken. Wenn bereits Daten im Muster vorhanden sind, können Sie diese löschen, indem Sie die CLEAR-Taste (25) gedrückt halten und die Muster-Taste drücken. Drücken Sie die START/STOP-Taste (29), halten Sie dann die FUNCTION-Taste (30) gedrückt und verwenden Sie den SCALE-Schalter (26), um die gewünschte Tonleiter auszuwählen. Dies zeigt an, wo die Viertelnoten durch das Beleuchten der relevanten LEDs über den Schritten sind. Wenn Sie ein Muster mit weniger als sechzehn Schritten programmieren möchten, halten Sie die FUNCTION-Taste (30) gedrückt und drücken Sie die entsprechende Taste von 31–46, die dem letzten erforderlichen Schritt entspricht. Tonleiter und letzter Schritt können jederzeit angepasst werden.

Wählen Sie ein Instrument mit Schalter 18 aus. Sie können Schritte entweder programmieren, indem Sie die gewünschten Tasten 31 – 46 für das Klingen dieses Instruments drücken oder indem Sie die TAP-Taste (47) auf den erforderlichen Schritten drücken. Die LED über dem bzw. den Schritten leuchtet auf, wenn das ausgewählte Instrument auf diesem Schritt programmiert wurde. Um ein Instrument zu entfernen, drücken Sie einfach die entsprechende Schritttaste erneut, und das Instrument wird auf diesem Schritt nicht mehr klingen (LED ist aus). Um alle Schritte für ein Instrument zu löschen, halten Sie die CLEAR-Taste (25) gedrückt. Es gibt keine Schreibprozedur; wenn Sie mit Ihrem Muster zufrieden sind, drücken Sie START/STOP (29) und wählen Sie ein anderes Muster.

Wenn Sie ein Muster schreiben möchten, das eine Variation eines bereits geschriebenen Musters ist, wählen Sie das gewünschte Muster aus, halten Sie die FUNCTION-Taste (30) gedrückt und drücken Sie die Taste 43 (COPY). Wählen Sie dann das zweite Muster aus, halten Sie FUNCTION gedrückt und drücken Sie die Taste 44 (PASTE), um es an die neue Position zu kopieren. Sie können dann beliebige Änderungen am Variantenmuster vornehmen.

**MUSTER ABSPIELEN**
Verschieben Sie den Schalter 20 auf Muster-Wiedergabe, um Muster abzuspielen, die Sie selbst programmiert haben, oder auf Rhythmus, um die vorprogrammierten Muster abzuspielen. Drücken Sie die MUSTER-Taste (Taste 27), um Gruppe I oder II (programmiert) oder A/B (voreingestellt) auszuwählen. Drücken Sie eine beliebige Taste von 31-46 für das erste erforderliche Muster. Drücken Sie START/STOP (29) und passen Sie falls erforderlich das Tempo mit der Steuerung 16 an (bei Verwendung der internen Uhr). Das Drücken einer anderen Taste in der Sequenz 31 – 46 ändert das Muster, sobald das aktuelle Muster seinen letzten Schritt erreicht hat.

Muster können auch in Blöcken von bis zu vier Mustern verkettet werden, jedoch nur in den Gruppen 31-34, 35-38, 39-42 und 43-46. Eine Verkettung zwischen Gruppen ist nicht möglich.

**EINEN TRACK SCHREIBEN**
Sobald Sie alle Muster programmiert haben, die Sie benötigen, können Sie sie zu einem Track kombinieren. Versetzen Sie den Schalter 20 in den Track-Schreibmodus und verwenden Sie den TRACK-Schalter (18), um den Track auszuwählen, den Sie schreiben möchten. Drücken und halten Sie die CLEAR/RESET-Taste (25), um den Abspielkopf auf den ersten Takt zu setzen. Wählen Sie die Mustergruppe I oder II mit der Taste 27 & 30 aus, drücken Sie dann START/STOP (29). Der vorhandene erste Takt wird abgespielt. Wählen Sie ein neues erstes Taktmuster mit den Tasten 31-46 aus und drücken Sie dann WRITE/NEXT (47). Das ausgewählte Muster wird auf Takt eins geschrieben, und der Abspielkopf bewegt sich zu Takt zwei. Wiederholen Sie diese Schritte, bis Sie bereit sind, den finalen Takt des Tracks zu programmieren. In diesem Fall wählen Sie das Muster aus und drücken Sie dann die CLEAR/RESET-Taste, bevor Sie WRITE drücken. Dies markiert den aktuellen Takt als den finalen.

Es gibt eine weitere, speichersparende Funktion, die verwendet werden kann, wenn ein Abschnitt eines Tracks wiederholt wird. Anstatt dieselbe Gruppe von Mustern mehrmals zu programmieren, drücken Sie die MUSTER-Taste (27) auf dem ersten zu wiederholenden Takt (DS) und fahren Sie mit der Programmierung fort. Wenn der Track abgespielt wird (siehe unten), wird durch Drücken der

TAP-Taste (47) der Abspielkopf zu diesem Takt zurückkehren, sobald der aktuelle abgeschlossen ist.



# RD-78 Erste Schritte

## DE Schritt 3: Erste Schritte

**EINEN TRACK BEARBEITEN**
Um einfache Bearbeitungen an einem Track vorzunehmen, wie das Ersetzen eines Musters an einer Stelle, setzen Sie den Schalter 20 auf Track Write, drücken und halten Sie CLEAR/RESET (25), um den Abspielkopf auf den ersten Takt zu setzen, und drücken Sie dann START/STOP (29). Sie können die WRITE/NEXT-Taste (27) verwenden, um durch den Track zu gehen, bis Sie zu dem Punkt gelangen, an dem Sie das Muster ändern möchten. Verwenden Sie dann die Tasten 31-46, um das neue Muster auszuwählen, und drücken Sie WRITE/NEXT, um es zu schreiben und fortzufahren. Sie müssen nicht bis zum Ende des Tracks fortfahren, wenn keine weiteren Änderungen vorgenommen werden müssen.

Sie können auch zu einem bestimmten Takt im Track springen, indem Sie die FUNCTION-Taste (30) einmal drücken und dann erneut drücken und die Tasten 31 – 42 verwenden, um die Taktnummer auszuwählen. Verwenden Sie zuerst die höchste Taste: Um beispielsweise Takt 212 auszuwählen, drücken Sie 42, gefolgt von 31, gefolgt von 32.

Um Takte aus einem Track zu löschen, springen Sie zum entsprechenden Takt wie oben beschrieben, halten Sie die FUNCTION-Taste gedrückt und drücken Sie die Taste 45 (LÖSCHEN). Der ausgewählte Takt wird gelöscht, aber nachfolgende Takte bleiben unberührt.

Um Takte in einen Track einzufügen, springen Sie zum gewünschten Takt, halten Sie die FUNCTION-Taste gedrückt und drücken Sie die Taste 46 (EINFÜGEN). Drücken Sie START/STOP (29) und wählen Sie das gewünschte Muster. Drücken Sie WRITE/NEXT (27), um zu bestätigen.

**EINEN TRACK ABLEGEN**
Versetzen Sie den RD-78 in den Track-Play-Modus, indem Sie den Schalter 20 verwenden. Wählen Sie den zu spielenden Track mit dem TRACK-Schalter (18) aus. Drücken Sie RESET (25), um den Abspielkopf auf den ersten Takt zu bewegen. Drücken Sie START/STOP (29), um die Wiedergabe des Tracks zu starten. Während der Wiedergabe können Sie jederzeit durch Drücken von TAP (47) den Abspielkopf zum ausgewählten DS-Takt zurückkehren lassen, wie oben beschrieben. Wenn der Track den DC-Takt erreicht, wird er zum ersten Takt zurückkehren. Wenn dies nicht gewünscht ist, programmieren Sie einen leeren Takt als letzten, und drücken Sie START/STOP, um die Wiedergabe in diesem Takt zu stoppen.

**ÜBERBLICK**
Dieser Leitfaden "Erste Schritte" hilft Ihnen bei der Einrichtung Ihres RD-78 und stellt kurz seine Funktionen vor.

**VERBINDUNG**
Um das RD-78 mit Ihrem System zu verbinden, lesen Sie bitte die Verbindungsanleitung weiter oben in diesem Dokument.

**SOFTWARE-EINRICHTUNG**
Das RD-78 ist ein USB Class Compliant MIDI-Gerät, daher ist keine Treiberinstallation erforderlich. Das RD-78 benötigt keine zusätzlichen Treiber, um mit Windows und MacOS zu arbeiten.

**HARDWARE-EINRICHTUNG**
Stellen Sie alle Verbindungen in Ihrem System her. Lassen Sie die RD-78 Power ausgeschaltet, wenn Sie Verbindungen herstellen.

**AUFWÄRMZEIT**
Wir empfehlen, 15 Minuten oder mehr Zeit für die RD-78 zu lassen, um sich vor der Aufnahme oder Live-Performance aufzuwärmen. (Länger, wenn es aus der Kälte gebracht wurde.) Auf diese Weise können die analogen Präzisionsschaltungen ihre normale Betriebstemperatur und abgestimmte Leistung erreichen.

**FIRMWARE-AKTUALISIERUNG**
Bitte überprüfen Sie die behringer.com Website regelmäßig auf Updates der Behringer SYNTHTRIBE App. Die App sucht nach der neuesten Firmware-Datei, die dann heruntergeladen und zur Aktualisierung der RD-78 verwendet werden kann.

# RD-78 Controles

## PT Passo 2: Controles

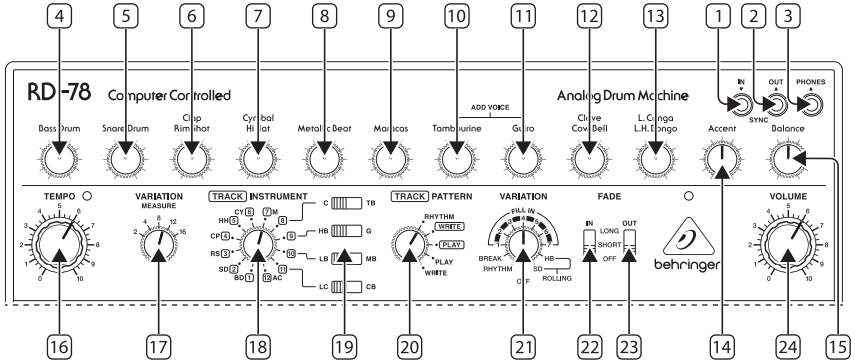


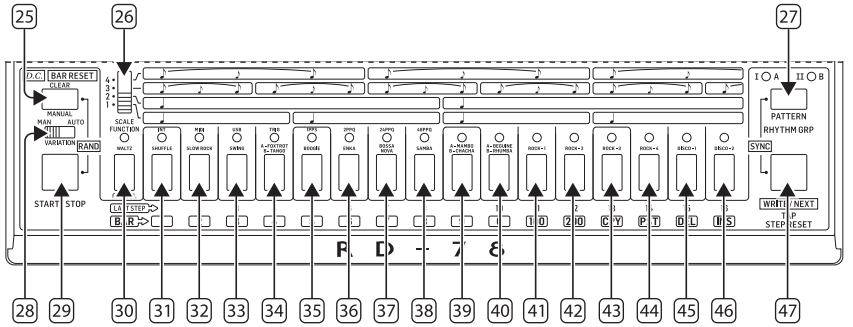


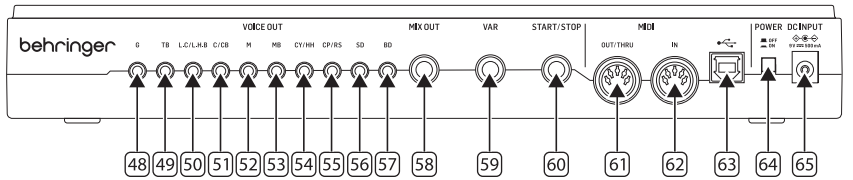


**PAINEL SUPERIOR**

1. **SYNC IN** – utilize esta tomada de 3,5 mm TRS para sincronizar o RD-78 com um relógio analógico externo.
2. **SYNC OUT** – utilize esta tomada de 3,5 mm TRS para sincronizar dispositivos analógicos externos ao relógio do RD-78.
3. **PHONES** – utilize esta tomada de 3,5 mm TRS para monitorar a saída do RD-78 com um par adequado de fones de ouvido estéreo.

4-13. **LEVEL CONTROLS** – utilize esses controles para ajustar os níveis das vozes do RD-78:

4. **Bass Drum**
5. **Snare Drum**
6. **Clap & Rimshot**
7. **Cymbal & Hi hat**
8. **Metallic Beat**
9. **Maracas**
10. **Tambourine**
11. **Guiro**
12. **Clave & Cowbell**
13. **Conga & Bongos**

14. **ACCENT** – utilize este controle para ajustar o nível dos acentos (quando programados).
15. **BALANCE** – utilize este controle para equilibrar a saída principal entre os sons mais graves e os mais agudos. Girar o controle no sentido anti-horário enfatiza os sons mais graves, no sentido horário enfatiza os sons mais agudos.
16. **TEMPO** – utilize este controle para definir o tempo do relógio interno do RD-78. A faixa é de 40 bpm a 300 bpm.
17. **VARIATION** – utilize este interruptor para definir a frequência das variações (veja também o controle 21). A faixa é de 2, 4, 8, 12 ou 16 compassos.
18. **TRACK/INSTRUMENT** – utilize este interruptor para selecionar a faixa a ser reproduzida ou gravada, ou para selecionar o instrumento a ser programado no modo de Gravação de Padrão.
19. **INSTRUMENT SELECT** – utilize esses quatro interruptores para selecionar instrumentos alternativos para programação:
    - Clave or Tambourine
    - High Bongo or Guiro
    - Low Bongo or Metallic Beat
    - Low Conga or Cowbell
20. **TRACK/PATTERN –** utilize este interruptor para selecionar o modo em que o RD-78 está:
    - **Rhythm:** reproduzindo um dos dezesseis padrões predefinidos.
    - **Track Write:** criando uma faixa a partir de padrões programados.
    - **Track Play:** reproduzindo uma faixa que já foi criada.
    - **Pattern Play:** reproduzindo um padrão que já foi criado.
    - **Pattern Write:** programando um padrão usando os instrumentos disponíveis.
21. **VARIATION** – utilize este interruptor para selecionar o tipo de variação a ser usada:
    - Off (nenhuma variação).
    - Rhythm – reproduz ritmo B se A estiver em execução, e vice-versa.
    - Break – reproduz uma barra silenciosa.
    - Fill-In 1 – 7 (sete preenchimentos pré-programados).
    - Rolling High Bongo.
    - Rolling Snare Drum.
22. **FADE IN** – utilize este interruptor para selecionar um tempo de fade-in no início de uma faixa: desligado, curto (8 passos) ou longo (48 passos).
23. **FADE OUT** – utilize este interruptor para selecionar um tempo de fade-out no final de uma faixa: desligado, curto (8 passos) ou longo (32 passos).
24. **VOLUME** – utilize este controle para ajustar o nível de saída principal do RD-78, para a saída de fones de ouvido (3) e saída de mixagem (58).
25. **CLEAR/MANUAL/RESET/DC** – este botão tem múltiplas funções, dependendo do modo em que o RD-78 está:
    - No modo de gravação de padrão, use este interruptor para limpar um padrão de todos os passos programados.
    - No modo de reprodução predefinida ou de padrão, use este botão para inserir manualmente uma variação (conforme a configuração do interruptor 28).
    - Quando este botão e Start/Stop (botão 29) são pressionados juntos no modo de gravação de padrão, um padrão aleatório será criado.
    - No modo de gravação de faixa, este botão define a barra para a primeira posição e é usado para marcar a última barra (Da Capo).
26. **SCALE** – utilize este interruptor para selecionar a escala na qual um padrão será programado ou reproduzido:
    - 4/4 Tempo.
    - 6/8 Tempo.
    - 3/4 Tempo.
    - 5/8 Tempo.
27. **PATTERN/GROUP** – utilize este botão para alternar entre as variantes A e B de um ritmo predefinido ou programado. Os LEDs indicam qual está em uso.

    Pressione e segure Pattern/Group e Write/Next (botão 47) para selecionar a fonte de sincronização usando os botões de 31 a 38.
28. **VARIATION** – utilize este interruptor para selecionar se as variações de padrão serão inseridas automaticamente de acordo com a configuração dos interruptores 17 e 21; ou serão inseridas manualmente pressionando o botão 25.
29. **START/STOP** – utilize este botão para iniciar e interromper a reprodução do RD-78 ao usar o relógio interno.
30. **FUNCTION/CANCEL –** utilize este botão para acessar funções alternativas em alguns botões; e para silenciar instrumentos selecionados ao reproduzir os padrões predefinidos, em conjunto com os botões de 31 a 46. O LED acima do botão acende quando o botão está em uso.

PT

Os botões de 31 a 46 têm funções diferentes dependendo do modo em que o RD-78 está:

**PATTERN PLAY**
Use os botões para selecionar um padrão de 1 a 16.

**MUTE**
Enquanto o RD-78 estiver reproduzindo, vozes individuais podem ser silenciadas pressionando e segurando o botão FUNCTION (30) e pressionando o botão relevante de 31 a 46 para silenciar a voz associada. Repetir a ação desfará o silenciamento.

**PATTERN WRITE**
Use os botões para inserir um instrumento em um passo desejado de 1 a 16 (dependendo do número de passos no padrão). Para selecionar o último passo do padrão, mantenha pressionado o botão FUNCTION 30 e pressione o botão para o último passo necessário.

**INSTRUMENTE**

| Button | Step | Instrument |
|---|---|---|
| 31 | 1 | Bass Drum |
| 32 | 2 | Snare Drum |
| 33 | 3 | Rimshot |
| 34 | 4 | Hi Hat |
| 35 | 5 | Cymbal |
| 36 | 6 | Maracas |
| 37 | 7 | Clave |
| 38 | 8 | High Bongo |
| 39 | 9 | Low Bongo |
| 40 | 10 | Low Conga |
| 41 | 11 | Accent |
| 42 | 12 | Clap |
| 43 | 13 | Tambourine |
| 44 | 14 | Guiro |
| 45 | 15 | Metallic Beat |
| 46 | 16 | Cowbell |

**RITMO PRÉ-PROGRAMADO**
Use os botões para selecionar um dos ritmos pré-programados a bordo:

| Button | Step | Rhythm A | Rhythm B (if different) |
|---|---|---|---|
| 30 | Func | Waltz | |
| 31 | 1 | Shuffle | |
| 32 | 2 | Slow Rock | |
| 33 | 3 | Swing | |
| 34 | 4 | Foxtrot | Tango |
| 35 | 5 | Boogie | |
| 36 | 6 | Enka | |
| 37 | 7 | Bossa Nova | |
| 38 | 8 | Samba | |
| 39 | 9 | Mambo | Cha Cha |
| 40 | 10 | Beguine | Rhumba |
| 41 | 11 | Rock 1 | |
| 42 | 12 | Rock 2 | |
| 43 | 13 | Rock 3 | |
| 44 | 14 | Rock 4 | |
| 45 | 15 | Disco 1 | |
| 46 | 16 | Disco 2 | |

**FONTE DE SINCRONIZAÇÃO**
Pressione e segure os botões 27 e 47 e, em seguida, use os botões de 31 a 38 para selecionar uma fonte de sincronização e divisão. Para disparadores analógicos, pressione TRIG (34) seguido pela divisão desejada em 35-38.

| Button | Step | Source |
|---|---|---|
| 31 | 1 | Internal clock |
| 32 | 2 | MIDI (5-pin DIN) |
| 33 | 3 | USB MIDI |
| 34 | 4 | Trigger |
| 35 | 5 | 1 pulse per step via sync in (1) |
| 36 | 6 | 2 pulse per quarter note via sync in (1) |
| 37 | 7 | 24 pulse per quarter note via sync in (1) |
| 38 | 8 | 48 pulse per quarter note via sync in (1) |

**MODO DE GRAVAÇÃO DE FAIXA**
Enquanto a faixa não estiver sendo reproduzida, use uma combinação dos botões de 31 a 42 para ir a uma barra específica que requer edição:

| Button | Step | Bar Number |
|---|---|---|
| 31 | 1 | 1 |
| 32 | 2 | 2 |
| 33 | 3 | 3 |
| 34 | 4 | 4 |
| 35 | 5 | 5 |
| 36 | 6 | 6 |
| 37 | 7 | 7 |
| 38 | 8 | 8 |
| 39 | 9 | 9 |
| 40 | 10 | 0 |
| 41 | 11 | 100 |
| 42 | 12 | 200 |

Os botões de 43 a 46 também têm funções durante a edição de uma faixa:

| Button | Step | Function |
|---|---|---|
| 43 | 13 | Copy |
| 44 | 14 | Paste |
| 45 | 15 | Delete |
| 46 | 16 | Insert |

**MUDANÇA DE CANAL MIDI**
Pressione e segure o botão Function (30) e depois pressione Pattern Group (27). Se o LED A/i estiver aceso, você está ajustando o canal MIDI Rx; B/ii ajusta o canal Tx. Em seguida, use os botões de 31 a 46 para definir o canal desejado.

47. **WRITE/NEXT / TAP / STEP RESET** – este botão tem funções diferentes de acordo com o modo em que o RD-78 está:
    - **Track Write** – escreve um padrão na localização atual e passa para o próximo.
    - **Pattern Write** – permite a programação tocando no passo desejado.
    - **Track Play** – volta da localização atual para uma barra especificada durante a programação (veja ESCREVENDO UMA FAIXA abaixo).

**PAINEL TRASEIRO**

48-57. **VOICE OUTS** – essas tomadas desbalanceadas de 3,5 mm TS permitem que vozes individuais sejam removidas da mixagem principal e tratadas separadamente:

48. **Bass Drum**
49. **Snare Drum**
50. **Clap & Rimshot**
51. **Cymbal & Hi hat**
52. **Metallic Beat**
53. **Maracas**
54. **Tambourine**
55. **Guiro**
56. **Clave & Cowbell**
57. **Conga & Bongos**
58. **MIX OUT** – utilize esta tomada de 6,35 mm TS para monitorar a saída principal de mixagem do RD-78.
59. **VAR** – utilize esta tomada de 6,35 mm TS para acionar manualmente variações (dependendo da configuração do interruptor 28) usando um pedal.
60. **START/STOP** – utilize esta tomada de 6,35 mm TS para iniciar e interromper o RD-78 quando sincronizado internamente usando um pedal.
61. **MIDI OUT/THRU** – utilize esta tomada DIN de 5 pinos para enviar dados MIDI do RD-78 para destinos MIDI externos e para refletir dados MIDI recebidos na tomada MIDI In (62) ou USB (63).
62. **MIDI IN** – utilize esta tomada DIN de 5 pinos para controlar e sincronizar o RD-78 a partir de uma fonte MIDI externa.
63. **USB SOCKET (USB-BUCHSE)** – utilize esta tomada USB 2.0 Tipo B para atualizar o firmware do RD-78, alterar configurações usando o aplicativo SynthTribe e controlar o RD-78 usando USB MIDI.
64. **POWER BUTTON (BOTÃO DE ENERGIA)**
65. **POWER SOCKET (TOMADA DE ENERGIA)** – use apenas a fonte de alimentação fornecida de 9 V 500 mA com o RD-78.

PT

| Note No. | Note | Drum |
|---|---|---|
| 36 | C1 | Kick |
| 40 | E1 | Snare |
| 39 | D#1 | Clap |
| 37 | C#3 | Rimshot |
| 49 | C#4 | Cymbal |
| 46 | A#3 | Hi Hat |
| 80 | G#6 | Metallic Beat |
| 70 | A#5 | Maracas |
| 54 | F#4 | Tambourine |
| 73 | C#6 | Guiro |
| 75 | D#6 | Clave |
| 56 | G#4 | Cow Bell |
| 64 | E5 | Low Conga |
| 61 | C#5 | Low Bongo |
| 60 | C5 | High Bongo |

**ESPECIFICAÇÕES MIDI**
Um acento no nível definido pelo controle 14 aparecerá em qualquer etapa em que um valor de velocidade MIDI acima de 96 seja usado em qualquer nota que esteja sendo reproduzida nessa etapa.

O RD-78 não responde a nenhum controlador contínuo MIDI.

**ESCREVENDO UM PADRÃO**
O RD-78 possui dezesseis padrões, cada um com até dezesseis etapas e variações A/B.

Use o interruptor 20 para colocar o RD-78 no modo de Gravação de Padrão. Selecione o grupo de padrões I ou II usando o botão 27 & 30. Selecione o padrão que deseja gravar usando os botões 31 – 46. O LED acima do padrão selecionado piscará. Se já houver dados no padrão, você pode limpá-los segurando o botão CLEAR (25) e pressionando o botão do padrão. Pressione o botão START/STOP (29), em seguida, pressione e segure o botão FUNCTION (30) e use o interruptor SCALE (26) para selecionar a escala desejada. Isso indicará onde as notas de tempo forte estão, iluminando os LEDs relevantes acima das etapas. Se desejar programar um padrão com menos de dezesseis etapas, segure o botão FUNCTION (30) e pressione o botão correspondente de 31 a 46 que corresponda à última etapa necessária. Tanto a escala quanto a última etapa podem ser ajustadas a qualquer momento.

Selecione um instrumento usando o interruptor 18. Você pode programar etapas pressionando os botões de 31 a 46 nos quais deseja que o instrumento soe, ou pressionando o botão TAP (47) nas etapas desejadas. O LED acima da(s) etapa(s) se acenderá quando o instrumento selecionado for programado naquela etapa. Para remover um instrumento, basta pressionar novamente o botão da etapa relevante e o instrumento não será mais reproduzido naquela etapa (LED apagado). Para limpar todas as etapas de um instrumento, segure o botão CLEAR (25). Não há procedimento de gravação; quando estiver satisfeito com seu padrão, pressione START/STOP (29) e selecione outro padrão.

Se desejar gravar um padrão que seja uma variação de um padrão já gravado, selecione o padrão desejado, segure o botão FUNCTION (30) e pressione o botão 43 (COPY). Em seguida, selecione o segundo padrão, segure FUNCTION e pressione o botão 44 (PASTE) para copiar para a nova localização. Você pode fazer as alterações desejadas no padrão variante.

**TOCANDO PADRÕES**
Mova o interruptor 20 para Pattern Play para reproduzir padrões que você programou, ou Rhythm para reproduzir os padrões predefinidos. Pressione o botão PATTERN (27) para selecionar o grupo I ou II (programado) ou A/B (predefinido). Pressione qualquer botão de 31 a 46 para o primeiro padrão necessário. Pressione START/STOP (29) e ajuste o tempo, se necessário, com o controle 16 (se estiver usando o relógio interno). Pressionar outro botão na sequência de 31 a 46 mudará o padrão assim que o padrão atual atingir sua última etapa.

**ESCREVENDO UMA FAIXA**
Depois de programar todos os padrões necessários, você pode combiná-los em uma faixa. Mova o interruptor 20 para Track Write e use o interruptor TRACK (18) para selecionar a faixa na qual deseja gravar. Pressione e segure o botão CLEAR/RESET (25) para definir o cabeçote de reprodução para o primeiro compasso. Selecione o grupo de padrões I ou II com o botão 27 & 30, em seguida, pressione START/STOP (29). O primeiro compasso existente começará a ser reproduzido. Selecione um novo padrão para o primeiro compasso usando os botões 31-46 e, em seguida, pressione WRITE/NEXT (47). O padrão selecionado será gravado no primeiro compasso, e o cabeçote de reprodução se moverá para o segundo compasso. Repita essas etapas até estar pronto para programar o último compasso da faixa.
Neste caso, selecione o padrão e pressione o botão CLEAR/RESET antes de pressionar WRITE. Isso marca o compasso atual como sendo o último.

Há outra função de economia de memória que pode ser usada se uma seção de uma faixa for repetida. Em vez de programar o mesmo grupo de padrões várias vezes, pressione o botão PATTERN (27) no primeiro compasso a ser repetido (DS) e continue programando. Quando a faixa estiver sendo reproduzida (veja abaixo), pressionar o botão TAP (47) fará com que o cabeçote de reprodução retorne a este compasso assim que o atual estiver completo.

**EDITANDO UMA FAIXA**
Para fazer edições simples em uma faixa, como substituir um padrão em uma localização, ajuste o interruptor 20 para Track Write, pressione e segure CLEAR/RESET (25) para definir o cabeçote de reprodução para o primeiro compasso, em seguida, pressione START/STOP (29). Você pode usar o botão WRITE/NEXT (27) para percorrer a faixa até chegar ao ponto onde deseja alterar o padrão. Neste ponto, use os botões de 31 a 46 para selecionar o novo padrão desejado e pressione WRITE/NEXT para gravá-lo e avançar. Você não precisa continuar até o final da faixa se não houver mais alterações a serem feitas.

Você também pode pular para um compasso específico na faixa pressionando e soltando o botão FUNCTION (30) e pressionando-o novamente e usando os botões de 31 a 42 para selecionar o número do compasso. Use o botão mais alto primeiro: por exemplo, para selecionar o compasso 212, pressione 42, seguido por 31, seguido por 32.

Para excluir compasso(s) de uma faixa, pule para o compasso desejado conforme descrito acima, segure o botão FUNCTION e pressione o botão 45 (DELETE). O compasso selecionado é excluído, mas os compassos subsequentes não são afetados.

Para inserir compasso(s) em uma faixa, pule para o compasso desejado, segure o botão FUNCTION e pressione o botão 46 (INSERT). Pressione START/STOP (29) e selecione o padrão desejado. Pressione WRITE/NEXT (27) para confirmar.

**TOCANDO UMA FAIXA**
Coloque o RD-78 no modo Track Play usando o interruptor 20. Selecione a faixa a ser reproduzida usando o interruptor TRACK (18). Pressione RESET (25) para mover o cabeçote de reprodução para o primeiro compasso. Pressione START/STOP (29) para iniciar a reprodução da faixa. Em qualquer ponto durante a reprodução, pressionar TAP (47) fará com que o cabeçote de reprodução retorne ao compasso DS selecionado conforme descrito acima. Quando a faixa atinge o compasso DC, ela voltará ao primeiro compasso. Se isso não for desejado, programe um compasso vazio como o último e pressione START/STOP para interromper a reprodução neste compasso.



# RD-78 Primeiros Passos

## PT Passo 3: Primeiros Passos

**VISÃO GERAL**
Este guia de "começar" irá ajudá-lo a configurar o seu RD-78 e introduzir brevemente as suas capacidades.

**LIGAÇÃO**
Para ligar o RD-78 ao seu sistema, consulte o guia de ligação mais cedo neste documento.

**CONFIGURAÇÃO DO SOFTWARE**
O RD-78 é um dispositivo MIDI compatível com a classe USB, pelo que não é necessária nenhuma instalação do controlador. O RD-78 não requer nenhum condutor adicional para trabalhar com o Windows e o MacOS.

**CONFIGURAÇÃO DE HARDWARE**
Faça todas as ligações no seu sistema. Mantenha a RD-78 se ao estroe-se quando estroe quaisquer ligações.

**TEMPO DE AQUECIMENTO**
Recomendamos que se desfaça 15 minutos ou mais para que o RD-78 que se aqueça antes de gravar ou fazer uma performance ao vivo. (Mais tempo se tiver sido trazido do frio.) Isto permitirá que os circuitos analógicos de precisão atinjam a sua temperatura normal de funcionamento e o seu desempenho afinado.

**ATUALIZAÇÃO DE FIRMWARE**
Por favor, verifique regularmente o behringer.com website para quaisquer atualizações da aplicação Behringer SYNTHTRIBE.
A aplicação procura o mais recente ficheiro firmware que pode ser descarregado e usado para atualizar o RD-78.

# RD-78 Controlli

## IT Passo 2: Controlli

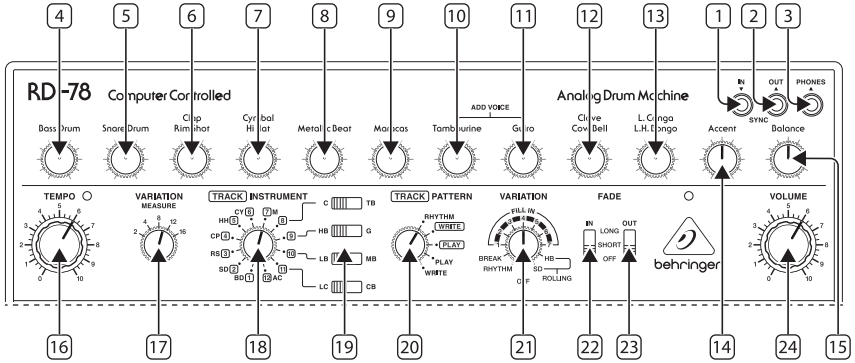


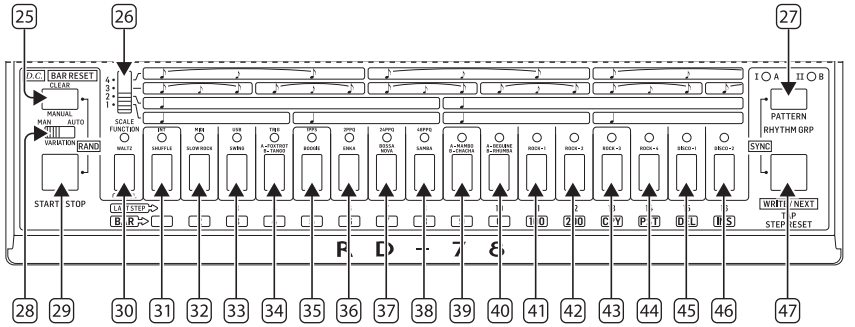


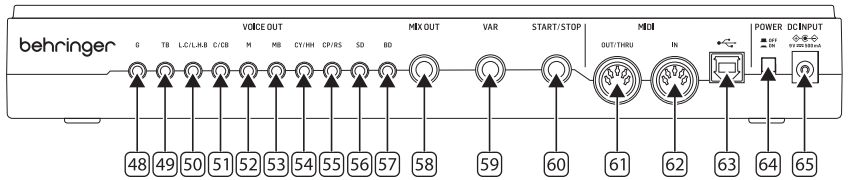


**PANNELLO SUPERIORE**

1. **SYNC IN** – utilizza questo connettore jack TRS da 3,5 mm per sincronizzare il RD-78 con un clock analogico esterno.
2. **SYNC OUT** – utilizza questo connettore jack TRS da 3,5 mm per sincronizzare dispositivi analogici esterni con il clock del RD-78.
3. **PHONES** – utilizza questo connettore jack TRS da 3,5 mm per monitorare l'uscita del RD-78 con un paio di cuffie stereo adeguate.

4-13. **LEVEL CONTROLS** – utilizza questi controlli per impostare i livelli delle voci del RD-78:

4. **Bass Drum**
5. **Snare Drum**
6. **Clap & Rimshot**
7. **Cymbal & Hi hat**
8. **Metallic Beat**
9. **Maracas**
10. **Tambourine**
11. **Guiro**
12. **Clave & Cowbell**
13. **Conga & Bongos**

14. **ACCENT** – utilizza questo controllo per regolare il livello degli accenti (dove programmato).
15. **BALANCE** – utilizza questo controllo per impostare un equilibrio sull'uscita principale tra i suoni di tonalità più bassa e quelli più alti. Girando il controllo in senso antiorario enfatizza i suoni più bassi, in senso orario enfatizza quelli più alti.
16. **TEMPO** – utilizza questo controllo per impostare il tempo dell'orologio interno del RD-78. La gamma è da 40 bpm a 300 bpm.
17. **VARIATION** – utilizza questo interruttore per impostare la frequenza delle variazioni (vedi anche il controllo 21). La gamma è 2, 4, 8, 12 o 16 battute.
18. **TRACK/INSTRUMENT** – utilizza questo interruttore per selezionare la traccia da riprodurre o registrare, o per selezionare lo strumento da programmare in modalità Pattern Record.
19. **INSTRUMENT SELECT** – utilizza questi quattro interruttori per selezionare strumenti alternativi per la programmazione:
    - Clave or Tambourine
    - High Bongo or Guiro
    - Low Bongo or Metallic Bongo
    - Low Conga or Cowbell
20. **TRACK/PATTERN –** utilizza questo interruttore per selezionare la modalità in cui si trova il RD-78:
    - **Rhythm:** riproduce uno dei sedici modelli preimpostati.
    - **Track Write:** crea una traccia da modelli programmati.
    - **Track Play:** riproduce una traccia già creata.
    - **Pattern Play:** riproduce un modello già creato.
    - **Pattern Write:** programma un modello utilizzando gli strumenti disponibili.
21. **VARIATION** – utilizza questo interruttore per selezionare il tipo di variazione da utilizzare:
    - Off (nessuna variazione).
    - Rhythm – riproduce il ritmo B se A è in esecuzione, e viceversa.
    - Break – riproduce una battuta silenziosa.
    - Fill-In 1 – 7 (sette riempimenti pre-programmati).
    - Rolling High Bongo.
    - Rolling Snare Drum.
22. **FADE IN** – utilizza questo interruttore per selezionare un tempo di dissolvenza all'inizio di una traccia: spento, breve (8 passaggi) o lungo (48 passaggi).
23. **FADE OUT** – utilizza questo interruttore per selezionare un tempo di dissolvenza alla fine di una traccia: spento, breve (8 passaggi) o lungo (32 passaggi).
24. **VOLUME** – utilizza questo controllo per impostare il livello di uscita principale del RD-78, per l'uscita cuffie (3) e l'uscita mix (58).
25. **CLEAR/MANUAL/RESET/DC** – questo pulsante ha funzioni multiple, a seconda della modalità in cui si trova il RD-78:
    - In modalità scrittura modello, utilizza questo interruttore per cancellare un modello di tutti i passaggi programmati.
    - In modalità riproduzione preimpostata o modello, utilizza questo pulsante per inserire manualmente una variazione (in base all'impostazione dell'interruttore 28).
    - Quando questo pulsante e Start/Stop (pulsante 29) vengono premuti insieme in modalità scrittura modello, verrà creato un modello casuale.
    - In modalità scrittura traccia, questo pulsante imposta la barra sulla prima posizione e serve a segnare la barra finale (Da Capo)
26. **SCALE** – utilizza questo interruttore per selezionare la tonalità in cui un modello verrà programmato o riprodotto:
    - 4/4 Tempo.
    - 8/8 Tempo.
    - 3/4 Tempo.
    - 6/8 Tempo.
27. **PATTERN/GROUP** – utilizza questo pulsante per passare tra le varianti A e B di un ritmo preimpostato o programmato. I LED indicano quale è in uso.

    Premi e tieni premuto Pattern/Group e Write/Next (pulsante 47) per selezionare la fonte di sincronizzazione utilizzando i pulsanti da 31 a 38.
28. **VARIATION** – utilizza questo interruttore per selezionare se le variazioni del modello verranno inserite automaticamente in base all'impostazione degli interruttori 17 e 21; o verranno inserite manualmente premendo il pulsante 25.
29. **START/STOP** – utilizza questo pulsante per avviare e interrompere la riproduzione del RD-78 quando si utilizza l'orologio interno.
30. **FUNCTION/CANCEL –** utilizza questo pulsante per accedere alle funzioni alternative su alcuni pulsanti; e per silenziare gli strumenti selezionati durante la riproduzione dei modelli preimpostati, in combinazione con i pulsanti da 31 a 46. Il LED sopra il pulsante si illumina quando il pulsante è in uso.

I pulsanti da 31 a 46 hanno funzioni diverse a seconda della modalità in cui si trova il RD-78:

**PATTERN PLAY**
Utilizza i pulsanti per selezionare un modello da 1 a 16.

**MUTE**
Mentre il RD-78 sta suonando, è possibile silenziare singole voci premendo e tenendo premuto il pulsante FUNCTION (30) e premendo il pulsante corrispondente da 31 a 46 per silenziare la voce associata. Ripetendo l'azione annullerà il silenziamento.

**PATTERN WRITE**
Utilizza i pulsanti per inserire uno strumento su un passo desiderato da 1 a 16 (in base al numero di passi nel modello). Per selezionare l'ultimo passo del modello, tieni premuto il pulsante FUNCTION 30 e premi il pulsante per l'ultimo passo richiesto.

**STRUMENTI**

| Button | Step | Instrument |
|---|---|---|
| 31 | 1 | Bass Drum |
| 32 | 2 | Snare Drum |
| 33 | 3 | Rimshot |
| 34 | 4 | Hi Hat |
| 35 | 5 | Cymbal |
| 36 | 6 | Maracas |
| 37 | 7 | Clave |
| 38 | 8 | High Bongo |
| 39 | 9 | Low Bongo |
| 40 | 10 | Low Conga |
| 41 | 11 | Accent |
| 42 | 12 | Clap |
| 43 | 13 | Tambourine |
| 44 | 14 | Guiro |
| 45 | 15 | Metallic Beat |
| 46 | 16 | Cowbell |

**RITMO PREIMPOSTATO**
Utilizza i pulsanti per selezionare uno dei ritmi preimpostati a bordo:

| Button | Step | Rhythm A | Rhythm B (if different) |
|---|---|---|---|
| 30 | Func | Waltz | |
| 31 | 1 | Shuffle | |
| 32 | 2 | Slow Rock | |
| 33 | 3 | Swing | |
| 34 | 4 | Foxtrot | Tango |
| 35 | 5 | Boogie | |
| 36 | 6 | Enka | |
| 37 | 7 | Bossa Nova | |
| 38 | 8 | Samba | |
| 39 | 9 | Mambo | Cha Cha |
| 40 | 10 | Beguine | Rhumba |
| 41 | 11 | Rock 1 | |
| 42 | 12 | Rock 2 | |
| 43 | 13 | Rock 3 | |
| 44 | 14 | Rock 4 | |
| 45 | 15 | Disco 1 | |
| 46 | 16 | Disco 2 | |

**SINCRONIZZAZIONE**
Premi e tieni premuti i pulsanti 27 e 47, quindi utilizza i pulsanti da 31 a 38 per selezionare una fonte di sincronizzazione e una divisione. Per i trigger analogici, premi TRIG (34) seguito dalla divisione richiesta su 35-38.

| Button | Step | Source |
|---|---|---|
| 31 | 1 | Internal clock |
| 32 | 2 | MIDI (5-pin DIN) |
| 33 | 3 | USB MIDI |
| 34 | 4 | Trigger |
| 35 | 5 | 1 pulse per step via sync in (1) |
| 36 | 6 | 2 pulse per quarter note via sync in (1) |
| 37 | 7 | 24 pulse per quarter note via sync in (1) |
| 38 | 8 | 48 pulse per quarter note via sync in (1) |



**MODALITÀ SCRITTURA TRACCIA**
Mentre la traccia non è in riproduzione, utilizza una combinazione di pulsanti da 31 a 42 per andare a una barra specifica che richiede modifica:

| Button | Step | Bar Number |
|---|---|---|
| 31 | 1 | 1 |
| 32 | 2 | 2 |
| 33 | 3 | 3 |
| 34 | 4 | 4 |
| 35 | 5 | 5 |
| 36 | 6 | 6 |
| 37 | 7 | 7 |
| 38 | 8 | 8 |
| 39 | 9 | 9 |
| 40 | 10 | 0 |
| 41 | 11 | 100 |
| 42 | 12 | 200 |

Anche i pulsanti da 43 a 46 hanno funzioni durante la modifica di una traccia:

| Button | Step | Function |
|---|---|---|
| 43 | 13 | Copy |
| 44 | 14 | Paste |
| 45 | 15 | Delete |
| 46 | 16 | Insert |

**CAMBIO CANALE MIDI**
Premi e tieni premuto il pulsante Function (30) quindi premi Pattern Group (27). Se il LED A/i è acceso, stai regolando il canale Rx MIDI; B/ii regola il canale Tx. Quindi utilizza i pulsanti da 31 a 46 per impostare il canale richiesto.

47. **SCRIVI/AVANTI / TAP / RESET PASSO** – questo pulsante ha funzioni diverse a seconda della modalità in cui si trova il RD-78:
    - **Track Write** – scrive un modello nella posizione corrente e passa al successivo.
    - **Pattern Write** – consente la programmazione battendo sul passo desiderato.
    - **Track Play** – torna indietro dalla posizione corrente a una barra specificata durante la programmazione (vedi SCRITTURA DI UNA TRACCIA di seguito).

**PANNELLO POSTERIORE**

48-57. **USCITE VOCE** – questi connettori jack TS da 3,5 mm sbilanciati consentono di rimuovere voci individuali dal mix principale e trattarle separatamente:

48. **Bass Drum**
49. **Snare Drum**
50. **Clap & Rimshot**
51. **Cymbal & Hi hat**
52. **Metallic Beat**
53. **Maracas**
54. **Tambourine**
55. **Guiro**
56. **Clave & Cowbell**
57. **Conga & Bongos**
58. **MIX OUT** – utilizza questo connettore jack TS da 6,35 mm per monitorare l'uscita del mix principale del RD-78.
59. **VAR** – utilizza questo connettore jack TS da 6,35 mm per attivare manualmente variazioni (in base all'impostazione dell'interruttore 28) usando un footswitch.
60. **START/STOP** – utilizza questo connettore jack TS da 6,35 mm per avviare e interrompere il RD-78 quando è sincronizzato internamente usando un footswitch.
61. **MIDI OUT/THRU** – utilizza questo connettore DIN a 5 pin per inviare dati MIDI dal RD-78 a destinazioni MIDI esterne e per riflettere i dati MIDI ricevuti sulla presa MIDI In (62) o USB (63).
62. **MIDI IN** – utilizza questo connettore DIN a 5 pin per controllare e sincronizzare il RD-78 da una sorgente MIDI esterna.
63. **USB SOCKET (PRESA USB)** – utilizza questa presa USB 2.0 di tipo B per aggiornare il firmware del RD-78, cambiare impostazioni usando l'app SynthTribe e controllare il RD-78 tramite USB MIDI.
64. **POWER BUTTON (PULSANTE DI ACCENSIONE)**
65. **POWER SOCKET (PRESA DI ALIMENTAZIONE)** – utilizza solo l'alimentatore fornito da 9 V e 500 mA con il RD-78.

| Note No. | Note | Drum |
|---|---|---|
| 36 | C1 | Kick |
| 40 | E1 | Snare |
| 39 | D#1 | Clap |
| 37 | C#3 | Rimshot |
| 49 | C#4 | Cymbal |
| 46 | A#3 | Hi Hat |
| 80 | G#6 | Metallic Beat |
| 70 | A#5 | Maracas |
| 54 | F#4 | Tambourine |
| 73 | C#6 | Guiro |
| 75 | D#6 | Clave |
| 56 | G#4 | Cow Bell |

IT

| | | |
|---|---|---|
| 64 | E5 | Low Conga |
| 61 | C#5 | Low Bongo |
| 60 | C5 | High Bongo |

**SPECIFICHE MIDI**
Un accento al livello impostato dal controllo 14 apparirà su qualsiasi passo in cui viene utilizzato un valore di velocità MIDI superiore a 96 su qualsiasi nota che suona in quel passo.

L'R -78 non risponde a nessun controller MIDI continuo.

**SCRIVERE UN MODELLO**
L'R -78 ha sedici modelli, ognuno con fino a sedici passi e variazioni A/B.

Utilizza l'interruttore 20 per mettere l'R -78 in modalità Pattern Write. Seleziona il gruppo di modelli I o II utilizzando il pulsante 27 & 30. Seleziona il modello che desideri scrivere utilizzando i pulsanti da 31 a 46. Il LED sopra il modello selezionato lampeggerà. Se nel modello è già presente dei dati, puoi cancellarli tenendo premuto il pulsante CLEAR (25) e premendo il pulsante del modello. Premi il pulsante START/STOP (29), quindi premi e tieni premuto il pulsante FUNCTION (30) e usa l'interruttore SCALE (26) per selezionare la scala desiderata. Ciò indicherà dove sono i quarti di nota illuminando i LED pertinenti sopra i passi. Se vuoi programmare un modello con meno di sedici passi, tieni premuto il pulsante FUNCTION (30) e premi il pulsante corrispondente da 31 a 46 che corrisponde all'ultimo passo richiesto. Sia la scala che l'ultimo passo possono essere regolati in qualsiasi momento.

Seleziona uno strumento utilizzando l'interruttore 18. Puoi programmare i passi premendo i pulsanti da 31 a 46 su cui desideri che suoni quell'istrumento, o premendo il pulsante TAP (47) sui passi desiderati. Il LED sopra il passo o i passi si illuminerà quando lo strumento selezionato è stato programmato su quel passo. Per rimuovere uno strumento, premi nuovamente il pulsante del passo rilevante e lo strumento non suonerà più su quel passo (il LED è spento). Per cancellare tutti i passi di uno strumento, tieni premuto il pulsante CLEAR (25). Non c'è una procedura di scrittura, quando sei soddisfatto del tuo modello, premi START/STOP (29) e seleziona un altro modello.

Se desideri scrivere un modello che è una variazione di uno già scritto, seleziona il modello richiesto, tieni premuto il pulsante FUNCTION (30) e premi il pulsante 43 (COPY). Quindi seleziona il secondo modello, tieni premuto FUNCTION e premi il pulsante 44 (PASTE) per copiarlo nella nuova posizione. Puoi quindi apportare le modifiche desiderate al modello variante.

**RIPRODUZIONE DEI MODELLI**
Sposta l'interruttore 20 su Pattern Play per riprodurre modelli che hai programmato tu stesso, o su Rhythm per riprodurre i modelli preimpostati. Premi il pulsante PATTERN (27) per selezionare il gruppo I o II (programmato) o A/B (preimpostato). Premi il pulsante da 31 a 46 per il primo modello richiesto. Premi START/STOP (29) e regola il tempo se necessario con il controllo 16 (se si utilizza l'orologio interno). Premere un altro pulsante nella sequenza da 31 a 46 cambierà il modello una volta che il modello corrente raggiunge l'ultimo passo.

I modelli possono anche essere concatenati in blocchi di fino a quattro modelli, ma solo nei gruppi da 31-34, 35-38, 39-42 e 43-46. Non è possibile concatenare tra i gruppi.

**SCRITTURA DI UNA TRACCIA**
Una volta che hai programmato tutti i modelli di cui hai bisogno, puoi combinarli in una traccia. Sposta l'interruttore 20 su Track Write e usa l'interruttore TRACK (18) per selezionare la traccia su cui desideri scrivere. Premi e tieni premuto il pulsante CLEAR/RESET (25) per impostare il playhead alla prima barra. Seleziona il gruppo di modelli I o II con il pulsante 27 & 30, quindi premi START/STOP (29). La prima barra esistente inizierà a suonare. Seleziona un nuovo modello di prima barra utilizzando i pulsanti da 31 a 46, poi premi WRITE/NEXT (47). Il modello selezionato sarà scritto sulla barra uno e il playhead si sposterà alla barra due. Ripeti questi passaggi fino a quando non sei pronto a programmare l'ultima barra della traccia. In questo caso, seleziona il modello, quindi premi il pulsante CLEAR/RESET prima di premere WRITE. Questo segna la barra corrente come quella finale.

C'è un'altra funzione di risparmio memoria, che può essere utilizzata se una sezione di una traccia viene ripetuta. Invece di programmare più volte lo stesso gruppo di modelli, premi il pulsante PATTERN (27) sulla prima barra da ripetere (DS) e continua a programmare. Durante la riproduzione della traccia (vedi sotto), premere il pulsante TAP (47) farà sì che il playhead ritorni a questa barra una volta che quella corrente è completa.

**MODIFICA DI UNA TRACCIA**
Per apportare modifiche semplici a una traccia, come sostituire un modello in una posizione, imposta l'interruttore 20 su Track Write, premi e tieni premuto CLEAR/RESET (25) per impostare il playhead alla prima barra, quindi premi START/STOP (29). Puoi utilizzare il pulsante WRITE/NEXT (27) per spostarti attraverso la traccia fino a quando non raggiungi il punto in cui desideri cambiare il modello. A questo punto, utilizza i pulsanti da 31 a 46 per selezionare il nuovo modello richiesto, quindi premi WRITE/NEXT per scriverlo e passare avanti. Non è necessario continuare fino alla fine della traccia se non ci sono ulteriori modifiche da apportare.

Puoi anche saltare a una barra specifica nella traccia premendo e rilasciando il pulsante FUNCTION (30), quindi premendolo di nuovo e utilizzando i pulsanti da 31 a 42 per selezionare il numero della barra. Usa il pulsante più alto per primo: ad esempio, per selezionare la barra 212, premi 42, seguito da 31, seguito da 32.

Per eliminare barre da una traccia, salta alla barra desiderata come descritto sopra, tieni premuto il pulsante FUNCTION e premi il pulsante 45 (DELETE). La barra selezionata viene eliminata, ma le barre successive non sono interessate.

Per inserire barre in una traccia, salta alla barra desiderata, tieni premuto il pulsante FUNCTION e premi il pulsante 46 (INSERT). Premi START/STOP (29) e seleziona il modello desiderato. Premi WRITE/NEXT (27) per confermare.

**RIPRODUZIONE DI UNA TRACCIA**
Metti l'R -78 in modalità Track Play utilizzando l'interruttore 20. Seleziona la traccia da riprodurre utilizzando l'interruttore TRACK (18). Premi RESET (25) per spostare il playhead alla prima barra. Premi START/STOP (29) per avviare la riproduzione della traccia. In qualsiasi momento durante la riproduzione, premere TAP (47) farà tornare il playhead alla barra DS selezionata come descritto sopra. Quando la traccia raggiunge la barra DC, farà un loop tornando alla prima barra. Se ciò non è desiderato, programma una barra vuota come ultima e premi START/STOP per interrompere la riproduzione in questa barra.



# RD-78 Iniziare

## IT Passo 3: Iniziare

**PANORAMICA**
Questa guida introduttiva ti aiuterà a configurare il tuo RD-78 e a introdurne brevemente le capacità.

**CONNESSIONE**
Per collegare il RD-78 al sistema, consultare la guida alla connessione più indietro in questo documento.

**CONFIGURAZIONE SOFTWARE**
Il RD-78 è un dispositivo MIDI compatibile con la classe USB e pertanto non è richiesta alcuna installazione del driver.
Il RD-78 non richiede alcun driver aggiuntivo per funzionare con Windows e MacOS.

**CONFIGURAZIONE HARDWARE**
Effettuare tutte le connessioni nel sistema.
Mantenere RD-78 interno disattivato quando si effettuano connessioni.

**TEMPO DI RISCALDAMENTO**
Si consiglia di lasciare 15 minuti o più di tempo per il RD-78 per riscaldarsi prima della registrazione o delle esibizioni dal vivo. (Più a lungo se è stato portato dal freddo.) Ciò consentirà ai circuiti analogici di precisione di raggiungere la normale temperatura operativa e le prestazioni sintonizzate.

**AGGIORNAMENTO FIRMWARE**
Si prega di controllare behringer.com sito web per eventuali aggiornamenti all'app Behringer SYNTHTRIBE. L'app cerca l'ultimo file firmware che può quindi essere scaricato e utilizzato per aggiornare il RD-78.

# RD-78 Bediening

## NL Stap 2: Bediening

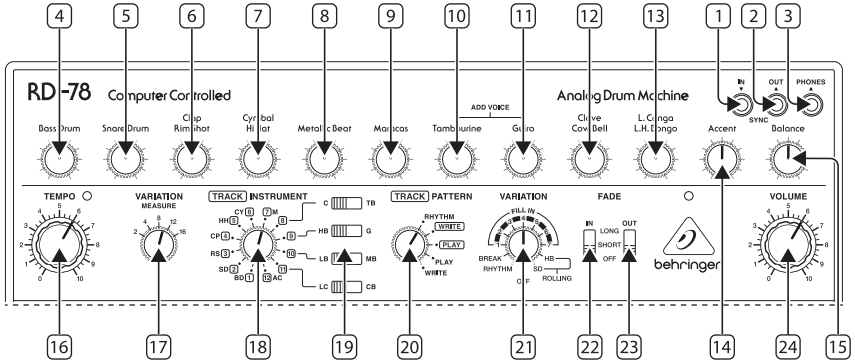


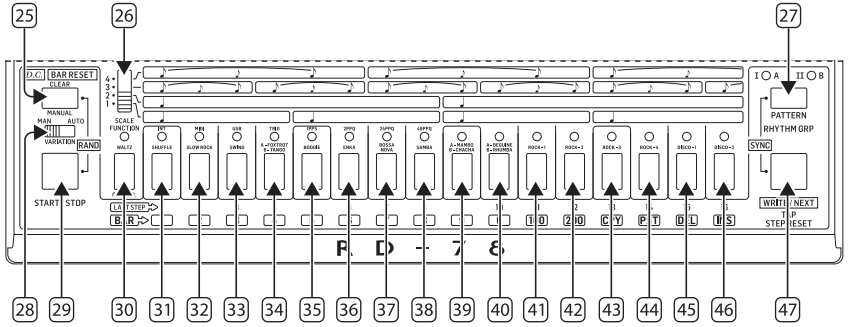


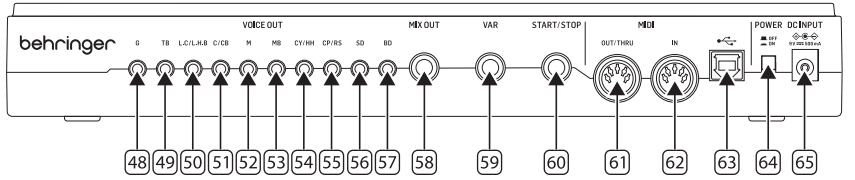


**BOVENPANEEL**

1. **SYNC IN** – gebruik deze 3,5 mm TRS-jackaansluiting om de RD-78 te synchroniseren met een externe analoge klok.
2. **SYNC OUT** – gebruik deze 3,5 mm TRS-jackaansluiting om externe analoge apparaten te synchroniseren met de klok van de RD-78.
3. **PHONES** – gebruik deze 3,5 mm TRS-jackaansluiting om de uitvoer van de RD-78 te beluisteren met een geschikt paar stereohoofdtelefoons.

4-13. **LEVEL CONTROLS** – gebruik deze regelaars om de niveaus van de stemmen van de RD-78 in te stellen:

4. **Bass Drum**
5. **Snare Drum**
6. **Clap & Rimshot**
7. **Cymbal & Hi hat**
8. **Metallic Beat**
9. **Maracas**
10. **Tambourine**
11. **Guiro**
12. **Clave & Cowbell**
13. **Conga & Bongos**

14. **ACCENT** – gebruik deze regelaar om het niveau van de accenten aan te passen (indien geprogrammeerd).
15. **BALANCE** – gebruik deze regelaar om een balans in te stellen op de hoofduitvoer tussen de lager klinkende geluiden en de hogere. Draai aan de regelaar CCW om lagere geluiden te benadrukken, CW benadrukt hogere geluiden.
16. **TEMPO** – gebruik deze regelaar om het tempo van de interne klok van de RD-78 in te stellen. Het bereik is 40 bpm tot 300 bpm.
17. **VARIATION** – gebruik deze schakelaar om de frequentie van variaties in te stellen (zie ook regelaar 21). Het bereik is 2, 4, 8, 12 of 16 maten.
18. **TRACK/INSTRUMENT** – gebruik deze schakelaar om de track te selecteren die moet worden afgespeeld of opgenomen, of om het instrument te selecteren dat moet worden geprogrammeerd in Pattern Record-modus.
19. **INSTRUMENT SELECT** – gebruik deze vier schakelaars om alternatieve instrumenten te selecteren voor programmering:
    - Clave or Tambourine
    - High Bongo or Guiro
    - Low Bongo or Metallic Beat
    - Low Conga or Cowbell
20. **TRACK/PATTERN –** gebruik deze schakelaar om de modus van de RD-78 te selecteren:
    - **Rhythm:** riproduce uno dei sedici modelli preimpostati.
    - **Track Write:** crea una traccia da modelli programmati.
    - **Track Play:** riproduce una traccia già creata.
    - **Pattern Play:** riproduce un modello già creato.
    - **Pattern Write:** programma un modello utilizzando gli strumenti disponibili.
21. **VARIATION** – gebruik deze schakelaar om het type variatie te selecteren dat moet worden gebruikt:
    - Uit (geen variatie).
    - Ritme – speelt ritme B als A wordt uitgevoerd, en vice versa.
    - Break – speelt een stille maat.
    - Fill-In 1 – 7 (zeven voorgeprogrammeerde fills).
    - Rolling High Bongo.
    - Rolling Snare Drum.
22. **FADE IN** – gebruik deze schakelaar om een fade-in tijd aan het begin van een track te selecteren: uit, kort (8 stappen) of lang (48 stappen).
23. **FADE OUT** – gebruik deze schakelaar om een fade-out tijd aan het einde van een track te selecteren: uit, kort (8 stappen) of lang (32 stappen).
24. **VOLUME** – gebruik deze regelaar om het master-uitgangsniveau van de RD-78 in te stellen, voor de telefoonuitvoer (3) en mix-uitvoer (58).
25. **CLEAR/MANUAL/RESET/DC** – deze knop heeft meerdere functies, afhankelijk van de modus waarin de RD-78 zich bevindt:
    - In pattern write gebruik deze schakelaar om een patroon van alle geprogrammeerde stappen te wissen.
    - In de modus vooraf ingesteld of patroonweergave gebruik deze knop om handmatig een variatie in te voegen (afhankelijk van de instelling van schakelaar 28).
    - Wanneer deze knop en Start/Stop (knop 29) samen worden ingedrukt in de pattern write-modus, wordt er een willekeurig patroon gemaakt.
    - In track write-modus stelt deze knop de maat in op de eerste positie en wordt gebruikt om de laatste maat te markeren (Da Capo).
26. **SCALE** – gebruik deze schakelaar om de toonladder te selecteren waarin een patroon wordt geprogrammeerd of afgespeeld:
    - 4/4 maat.
    - 6/8 maat.
    - 3/4 maat.
    - 5/8 maat.
27. **PATTERN/GROUP** – gebruik deze knop om te schakelen tussen A- en B-varianten van een vooraf ingesteld of geprogrammeerd ritme. De LEDs geven aan welke in gebruik is.

    Houd Pattern/Group en Write/Next (knop 47) ingedrukt om de synchronisatiebron te selecteren met behulp van de knoppen 31 – 38.
28. **VARIATION** – gebruik deze schakelaar om te selecteren of patroonvariaties automatisch worden ingevoegd volgens de instellingen van schakelaars 17 en 21; of handmatig worden ingevoegd door op knop 25 te drukken.
29. **START/STOP** – gebruik deze knop om het afspelen van de RD-78 te starten en te stoppen bij gebruik van de interne klok.
30. **FUNCTION/CANCEL –** gebruik deze knop om alternatieve functies op sommige knoppen te openen; en om geselecteerde instrumenten te dempen bij het afspelen van de vooraf ingestelde patronen, in combinatie met knoppen 31 – 46. De LED boven de knop brandt wanneer de knop in gebruik is.

NL

Knoppen 31 – 46 hebben verschillende functies, afhankelijk van de modus waarin de RD-78 zich bevindt:

**PATTERN PLAY**
Gebruik de knoppen om een patroon te selecteren van 1 – 16.

**MUTE**
Terwijl de RD-78 individuele stemmen afspeelt, kunnen stemmen worden gedempt door de FUNCTION-knop (30) ingedrukt te houden en de relevante knop 31 – 46 in te drukken om de bijbehorende stem te dempen. Het herhalen van de handeling zal het dempen ongedaan maken.

**PATTERN WRITE**
Gebruik de knoppen om een instrument in te voegen op een gewenste stap van 1 – 16 (afhankelijk van het aantal stappen in het patroon). Om de laatste stap van het patroon te selecteren, houd de FUNCTION-knop 30 ingedrukt en druk op de knop voor de laatst benodigde stap.

**INSTRUMENTEN**

| Button | Step | Instrument |
|---|---|---|
| 31 | 1 | Bass Drum |
| 32 | 2 | Snare Drum |
| 33 | 3 | Rimshot |
| 34 | 4 | Hi Hat |
| 35 | 5 | Cymbal |
| 36 | 6 | Maracas |
| 37 | 7 | Clave |
| 38 | 8 | High Bongo |
| 39 | 9 | Low Bongo |
| 40 | 10 | Low Conga |
| 41 | 11 | Accent |
| 42 | 12 | Clap |
| 43 | 13 | Tambourine |
| 44 | 14 | Guiro |
| 45 | 15 | Metallic Beat |
| 46 | 16 | Cowbell |

**VOORAF INGESTELD RITME**
Gebruik de knoppen om een van de ingebouwde vooraf ingestelde ritmes te selecteren:

| Button | Step | Rhythm A | Rhythm B (if different) |
|---|---|---|---|
| 30 | Func | Waltz | |
| 31 | 1 | Shuffle | |
| 32 | 2 | Slow Rock | |
| 33 | 3 | Swing | |
| 34 | 4 | Foxtrot | Tango |
| 35 | 5 | Boogie | |
| 36 | 6 | Enka | |
| 37 | 7 | Bossa Nova | |
| 38 | 8 | Samba | |
| 39 | 9 | Mambo | Cha Cha |
| 40 | 10 | Beguine | Rhumba |
| 41 | 11 | Rock 1 | |
| 42 | 12 | Rock 2 | |
| 43 | 13 | Rock 3 | |
| 44 | 14 | Rock 4 | |
| 45 | 15 | Disco 1 | |
| 46 | 16 | Disco 2 | |

**SYNC-BRON**
Houd de knoppen 27 en 47 ingedrukt en gebruik vervolgens de knoppen 31 – 38 om een synchronisatiebron en verdeling te selecteren. Voor analoge triggers druk op TRIG (34) gevolgd door de vereiste verdeling op 35-38.

| Button | Step | Source |
|---|---|---|
| 31 | 1 | Internal clock |
| 32 | 2 | MIDI (5-pin DIN) |
| 33 | 3 | USB MIDI |
| 34 | 4 | Trigger |
| 35 | 5 | 1 pulse per step via sync in (1) |
| 36 | 6 | 2 pulse per quarter note via sync in (1) |
| 37 | 7 | 24 pulse per quarter note via sync in (1) |
| 38 | 8 | 48 pulse per quarter note via sync in (1) |

**TRACK WRITE-MODUS**
Terwijl de track niet wordt afgespeeld, gebruik een combinatie van knoppen 31 - 42 om naar een specifieke maat te gaan die bewerking vereist:

| Button | Step | Bar Number |
|---|---|---|
| 31 | 1 | 1 |
| 32 | 2 | 2 |
| 33 | 3 | 3 |
| 34 | 4 | 4 |
| 35 | 5 | 5 |
| 36 | 6 | 6 |
| 37 | 7 | 7 |
| 38 | 8 | 8 |
| 39 | 9 | 9 |
| 40 | 10 | 0 |
| 41 | 11 | 100 |
| 42 | 12 | 200 |

Knoppen 43 – 46 hebben ook functies tijdens het bewerken van een track:

| Button | Step | Function |
|---|---|---|
| 43 | 13 | Copy |
| 44 | 14 | Paste |
| 45 | 15 | Delete |
| 46 | 16 | Insert |

**MIDI-KANAALWIJZIGING**
Houd de Function-knop (30) ingedrukt en druk op Pattern Group (27). Als de A/i LED brandt, pas je het MIDI Rx-kanaal aan; B/ii past Tx-kanaal aan. Gebruik vervolgens knoppen 31 – 46 om het vereiste kanaal in te stellen.

47. **WRITE/NEXT / TAP / STEP RESET** – deze knop heeft verschillende functies, afhankelijk van de modus waarin de RD-78 zich bevindt:
    - **Track Write** – schrijft een patroon naar de huidige locatie en gaat verder naar de volgende.
    - **Pattern Write** – consente la programmazione battendo sul passo desiderato.
    - **Track Play** – springt terug vanaf de huidige locatie naar een maat die is gespecificeerd tijdens het programmeren (zie HET SCHRIJVEN VAN EEN TRACK hieronder).

**ACHTERPANEEL**

48-57. **VOICE OUTS** – deze ongebalanceerde 3,5 mm TS-jackaansluitingen maken het mogelijk om individuele stemmen uit de hoofdmix te halen en afzonderlijk te bewerken:

48. **Bass Drum**
49. **Snare Drum**
50. **Clap & Rimshot**
51. **Cymbal & Hi hat**
52. **Metallic Beat**
53. **Maracas**
54. **Tambourine**
55. **Guiro**
56. **Clave & Cowbell**
57. **Conga & Bongos**
58. **MIX OUT** – gebruik deze 6,35 mm TS-jackaansluiting om de hoofdmix-uitvoer van de RD-78 te beluisteren.
59. **VAR** – gebruik deze 6,35 mm TS-jackaansluiting om variaties handmatig te activeren (afhankelijk van de instelling van schakelaar 28) met een voetschakelaar.
60. **START/STOP** – gebruik deze 6,35 mm TS-jackaansluiting om de RD-78 te starten en te stoppen wanneer intern gesynchroniseerd met een voetschakelaar.
61. **MIDI OUT/THRU** – gebruik deze 5-pins DIN-aansluiting om MIDI-gegevens van de RD-78 naar externe MIDI-bestemmingen te sturen en om MIDI-gegevens te spiegelen die zijn ontvangen op de MIDI In-aansluiting (62) of USB (63).
62. **MIDI IN** – gebruik deze 5-pins DIN-aansluiting om de RD-78 te bedienen en te synchroniseren vanaf een externe MIDI-bron.
63. **USB SOCKET (USB-AANSLUITING)** – gebruik deze USB 2.0 Type B-aansluiting om de firmware van de RD-78 bij te werken, instellingen te wijzigen met behulp van de SynthTribe-app en de RD-78 te bedienen via USB MIDI.
64. **POWER BUTTON (AAN/UIT-KNOP)**
65. **POWER SOCKET (STROOMAANSLUITING)** – gebruik alleen de meegeleverde voeding van 9 V 500 mA met de RD-78.

| Note No. | Note | Drum |
|---|---|---|
| 36 | C1 | Kick |
| 40 | E1 | Snare |
| 39 | D#1 | Clap |
| 37 | C#3 | Rimshot |
| 49 | C#4 | Cymbal |
| 46 | A#3 | Hi Hat |
| 80 | G#6 | Metallic Beat |
| 70 | A#5 | Maracas |
| 54 | F#4 | Tambourine |
| 73 | C#6 | Guiro |

NL

| | | |
|---|---|---|
| 75 | D#6 | Clave |
| 56 | G#4 | Cow Bell |
| 64 | E5 | Low Conga |
| 61 | C#5 | Low Bongo |
| 60 | C5 | High Bongo |

**MIDI SPECIFICATIES**
Een accent op het niveau ingesteld door regeling 14 zal verschijnen op elke stap waar een MIDI-velocitywaarde boven 96 wordt gebruikt voor een willekeurige noot die op die stap wordt afgespeeld.
De RD-78 reageert niet op enige continue MIDI-controllers.

**HET SCHRIJVEN VAN EEN PATROON**
De RD-78 heeft zestien patronen, elk met maximaal zestien stappen en A/B-varianten.

Gebruik schakelaar 20 om de RD-78 in de Pattern Write-modus te zetten. Selecteer patroongroep I of II met knop 27. Selecteer het patroon dat je wilt schrijven met knoppen 31 – 46. De LED boven het geselecteerde patroon zal knipperen. Als er al gegevens in het patroon staan, kun je deze wissen door de CLEAR-knop (25) ingedrukt te houden en op de patroonknop te drukken. Druk op de START/STOP-knop (29), druk vervolgens op de FUNCTION-knop (30) en houd deze ingedrukt, en gebruik de SCALE-schakelaar (26) om de gewenste toonladder te selecteren. Dit geeft aan waar de kwartnoten zijn door de relevante LEDs boven de stappen te verlichten. Als je een patroon met minder dan zestien stappen wilt programmeren, houd dan de FUNCTION-knop (30) ingedrukt en druk op de knop van 31-46 die overeenkomt met de laatst benodigde stap. Zowel toonladder als laatste stap kunnen op elk moment worden aangepast.

Selecteer een instrument met schakelaar 18. Je kunt stappen programmeren door op de gewenste knoppen 31 – 46 te drukken waarop dat instrument moet klinken, of door op de TAP-knop (47) te drukken op de vereiste stappen. De LED boven de stap(pen) zal branden wanneer het geselecteerde instrument op die stap is geprogrammeerd. Om een instrument te verwijderen, druk je eenvoudigweg nogmaals op de relevante stapknop en zal het instrument niet langer klinken op die stap (LED is uit). Om alle stappen voor een instrument te wissen, houd je de CLEAR-knop (25) ingedrukt. Er is geen schrijfprocedure, als je tevreden bent met je patroon, druk dan op START/STOP (29) en selecteer een ander patroon.

Als je een patroon wilt schrijven dat een variatie is op een patroon dat al is geschreven, selecteer dan het gewenste patroon, houd de FUNCTION-knop (30) ingedrukt en druk op knop 43 (COPY). Selecteer vervolgens het tweede patroon, houd FUNCTION ingedrukt en druk op knop 44 (PASTE) om te kopiëren naar de nieuwe locatie. Je kunt dan eventuele wijzigingen aanbrengen die je wilt aanbrengen in het variantpatroon.

**HET SPELEN VAN PATRONEN**
Zet schakelaar 20 op Pattern Play om zelf geprogrammeerde patronen af te spelen, of Rhythm om de vooraf ingestelde patronen af te spelen. Druk op PATTERN (knop 27) om groep I of II (geprogrammeerd) of A/B (vooraf ingesteld) te selecteren.
Druk op een willekeurige knop van 31-46 voor het eerste vereiste patroon. Druk op START/STOP (29) en pas indien nodig het tempo aan met regeling 16 (bij gebruik van de interne klok). Het indrukken van een andere knop in de volgorde 31 – 46 zal het patroon veranderen zodra het huidige patroon de laatste stap heeft bereikt.

Patronen kunnen ook worden geketend in blokken van maximaal vier patronen, maar alleen in de groepen 31-34, 35-38, 39-42 en 43-46. Het is niet mogelijk om tussen groepen te ketenen.

**HET SCHRIJVEN VAN EEN TRACK**
Zodra je alle patronen hebt geprogrammeerd die je nodig hebt, kun je ze combineren tot een track. Zet schakelaar 20 op Track Write en gebruik de TRACK-schakelaar (18) om de track te selecteren waar je naar wilt schrijven. Druk de CLEAR/RESET-knop (25) in en houd deze ingedrukt om de afspeelkop naar de eerste maat te verplaatsen. Selecteer de patroongroep I of II met knop 27 & 30, druk dan op START/STOP (29). De bestaande eerste maat wordt afgespeeld. Selecteer een nieuw eerste maat patroon met knoppen 31-46 en druk vervolgens op WRITE/NEXT (47).
Het geselecteerde patroon wordt geschreven naar maat één, en de afspeelkop gaat naar maat twee. Herhaal deze stappen totdat je klaar bent om de laatste maat van de track te programmeren.
In dit geval selecteer je het patroon en druk je op de CLEAR/RESET-knop voordat je op WRITE drukt. Dit markeert de huidige maat als de laatste.

Er is nog een geheugenbesparende functie die kan worden gebruikt als een deel van een track wordt herhaald. In plaats van dezelfde groep patronen meerdere keren te programmeren, druk op de PATTERN-knop (27) op de eerste maat die moet worden herhaald (DS) en ga door met programmeren. Wanneer de track wordt afgespeeld (zie hieronder), zal het indrukken van de TAP-knop (47) ervoor zorgen dat de afspeelkop terugkeert naar deze maat zodra de huidige maat is voltooid.

**HET BEWERKEN VAN EEN TRACK**
Om eenvoudige bewerkingen aan een track uit te voeren, zoals het vervangen van een patroon op een locatie, zet schakelaar 20 op Track Write, druk en houd CLEAR/RESET (25) ingedrukt om de afspeelkop naar de eerste maat te verplaatsen, druk dan op START/STOP (29). Gebruik de WRITE/NEXT-knop (27) om door de track te gaan totdat je bij het punt komt waar je het patroon wilt wijzigen. Gebruik op dat moment knoppen 31-46 om het nieuwe vereiste patroon te selecteren en druk op WRITE/NEXT om het te schrijven en verder te gaan. Je hoeft niet door te gaan tot het einde van de track als er geen verdere wijzigingen meer zijn.

Je kunt ook naar een specifieke maat in de track springen door de FUNCTION-knop (30) in te drukken en los te laten, vervolgens opnieuw in te drukken en knoppen 31 – 42 te gebruiken om het baarnummer te selecteren. Gebruik eerst de hoogste knop: bijvoorbeeld om maat 212 te selecteren, druk op 42, gevolgd door 31, gevolgd door 32.

Om maat(s) uit een track te verwijderen, spring naar de vereiste maat zoals hierboven beschreven, houd de FUNCTION-knop ingedrukt en druk op knop 45 (DELETE). De geselecteerde maat wordt verwijderd, maar latere maten worden niet beïnvloed.

Om maat(s) aan een track toe te voegen, spring naar de vereiste maat, houd de FUNCTION-knop ingedrukt en druk op knop 46 (INSERT). Druk op START/STOP (29) en selecteer het vereiste patroon. Druk op WRITE/NEXT (27) om te bevestigen.

**HET SPELEN VAN EEN TRACK**
Zet de RD-78 in Track Play-modus met schakelaar 20. Selecteer de track die moet worden afgespeeld met de TRACK-schakelaar (18). Druk op RESET (25) om de afspeelkop naar de eerste maat te verplaatsen. Druk op START/STOP (29) om het afspelen van de track te starten. Op elk moment tijdens het afspelen zal het indrukken van TAP (47) de afspeelkop terugbrengen naar de DS-maat die zoals hierboven beschreven is geselecteerd. Wanneer de track de DC-maat bereikt, zal deze teruglopen naar de eerste maat. Als dit niet gewenst is, programmeer dan een lege maat als laatste en druk op START/STOP om het afspelen in deze maat te stoppen.



# RD-78 Aan de slag

## NL Stap 3: Aan de slag

**OVERSICHT**
Deze 'aan de slag'-gids helpt u bij het instellen van uw RD-78 en introduceert kort de mogelijkheden ervan.

**VERBINDING**
Raadpleeg de verbindingshandleiding eerder in dit document om de RD-78 op uw systeem aan te sluiten.

**SOFTWARE-INSTALLATIE**
De RD-78 is een USB Class Compliant MIDI-apparaat en er is dus geen driverinstallatie vereist. De RD-78 heeft geen extra stuurprogramma's nodig om met Windows en MacOS te werken.

**HARDWARE-INSTALLATIE**
Maak alle verbindingen in uw systeem. Houd de RD-78 vermogen uitgeschakeld bij het maken van verbindingen.

**OPWARMTIJD**
We raden aan om 15 minuten of meer tijd te laten voor de RD-78 om op te warmen voor opname of live optreden. (Langer als het uit de kou is binnengebracht.) Hierdoor kan de precisie analoge circuits tijd om hun normale bedrijfstemperatuur en afgestemde prestaties te bereiken.

**FIRMWARE-UPDATE**
Controleer de behringer.com website regelmatig voor updates van de Behringer SYNTHTRIBE-app. De app zoekt naar het nieuwste firmwarebestand dat vervolgens kan worden gedownload en gebruikt om de RD-78 bij tewerken.

# RD-78 Kontroller

## SE Steg 2: Kontroller

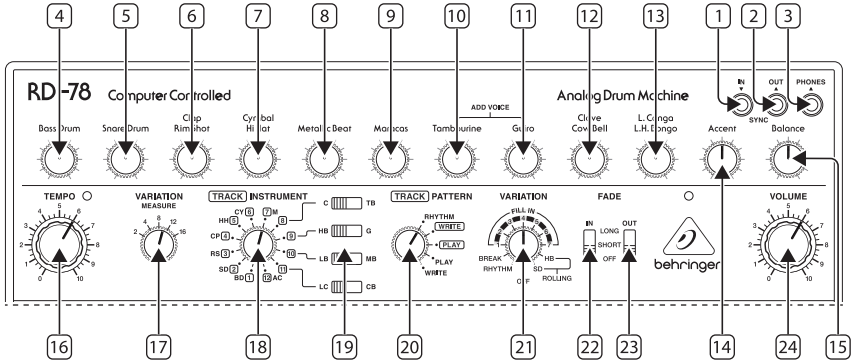


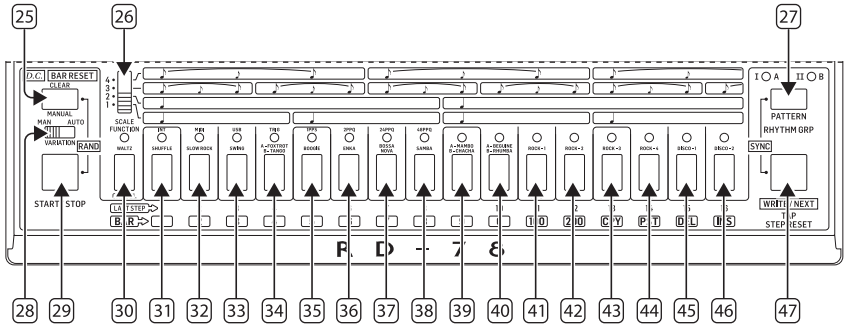


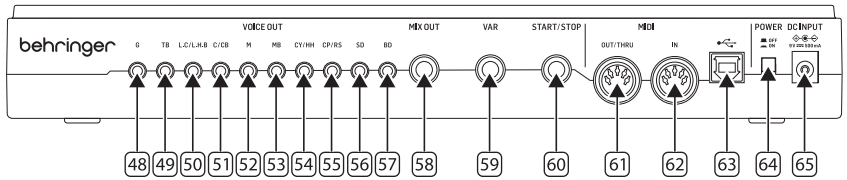


**TOP PANEL**

1. **SYNC IN** – använd denna 3,5 mm TRS-jackuttag för att synkronisera RD-78 med en extern analog klocka.
2. **SYNC OUT** – använd detta 3,5 mm TRS-jackuttag för att synkronisera externa analoga enheter med RD-78:s klocka.
3. **PHONES** – använd detta 3,5 mm TRS-jackuttag för att övervaka RD-78:s utgång med ett lämpligt par stereoheadset.

4-13. **LEVEL CONTROLS** – använd dessa reglage för att ställa in nivåerna för RD-78:s röster:

4. **Bass Drum**
5. **Snare Drum**
6. **Clap & Rimshot**
7. **Cymbal & Hi hat**
8. **Metallic Beat**
9. **Maracas**
10. **Tambourine**
11. **Guiro**
12. **Clave & Cowbell**
13. **Conga & Bongos**

14. **ACCENT** – använd detta reglage för att justera nivån på accenterna (där programmerat).
15. **BALANCE** – använd detta reglage för att ställa in en balans på huvudutgången mellan de lägre tonerna och de högre. Att vrida kontrollen CCW framhäver de lägre ljuden, CW framhäver de högre.
16. **TEMPO** – använd detta reglage för att ställa in takten för RD-78:s interna klocka. Intervallet är 40 bpm till 300 bpm.
17. **VARIATION** – använd denna switch för att ställa in frekvensen av variationer (se också kontroll 21). Intervallet är 2, 4, 8, 12 eller 16 takter.
18. **TRACK/INSTRUMENT** – använd denna switch för att välja spåret som ska spelas eller spelas in, eller för att välja instrumentet som ska programmeras i Pattern Record-läge.
19. **INSTRUMENT SELECT** – använd dessa fyra switchar för att välja alternativa instrument för programmering:
    - Clave or Tambourine
    - High Bongo or Guiro
    - Low Bongo or Metallic Beat
    - Low Conga or Cowbell
20. **TRACK/PATTERN –** använd denna switch för att välja vilket läge RD-78 är i:
    - **Rhythm:** riproduce uno dei sedici modelli preimpostati.
    - **Track Write:** crea una traccia da modelli programmati.
    - **Track Play:** riproduce una traccia già creata.
    - **Pattern Play:** riproduce un modello già creato.
    - **Pattern Write:** programma un modello utilizzando gli strumenti disponibili.
21. **VARIATION** – använd denna switch för att välja vilken typ av variation som ska användas:
    - Rhythm – spelar rytm B om A körs, och vice versa.
    - Break – spelar en tyst takt.
    - Fill-In 1 – 7 (sju förprogrammerade fyllningar).
    - Rolling High Bongo.
    - Rolling Snare Drum.
22. **FADE IN** – använd denna switch för att välja en fade-in-tid i början av ett spår: av, kort (8 steg) eller lång (48 steg).
23. **FADE OUT** – använd denna switch för att välja en fade-out-tid i slutet av ett spår: av, kort (8 steg) eller lång (32 steg).
24. **VOLUME** – använd denna kontroll för att ställa in den totala utgångsnivån för RD-78, för phones-utgången (3) och mix-utgången (58).
25. **CLEAR/MANUAL/RESET/DC** – den här knappen har flera funktioner, beroende på vilket läge RD-78 är i:
    - I pattern write-läge används denna switch för att rensa ett mönster från alla programmerade steg.
    - I förinställt eller pattern play-läge används denna knapp för att manuellt infoga en variation (enligt inställningen för switch 28).
    - När denna knapp och Start/Stop (knapp 29) trycks ned tillsammans i pattern write-läge kommer ett slumpmässigt mönster att skapas.
    - I track write-läge ställer denna knapp in takten till den första positionen och används för att markera den sista takten (Da Capo)
26. **SCALE** – använd denna switch för att välja den skala som ett mönster ska programmeras eller spelas in i:
    - 4/4 takt.
    - 6/8 takt.
    - 3/4 takt.
    - 5/8 takt.
27. **PATTERN/GROUP** – använd denna knapp för att växla mellan A- och B-varianter av ett förinställt eller programmerat rytm. LED-lamporna indikerar vilken som används.

    Tryck och håll inne Pattern/Group och Write/Next (knapp 47) för att välja synkroniseringskälla med knapparna 31 – 38.
28. **VARIATION** – använd denna switch för att välja om mönstervariationer ska sättas in automatiskt enligt inställningen av switcharna 17 och 21; eller ska sättas in manuellt genom att trycka på knapp 25.
29. **START/STOP** – använd denna knapp för att starta och stoppa uppspelningen av RD-78 när den använder den interna klockan.
30. **FUNCTION/CANCEL –** använd denna knapp för att komma åt alternativa funktioner på vissa knappar; och för att dämpa valda instrument när du spelar de förinställda mönstren, i kombination med knapparna 31 – 46. LED-lampan ovanför knappen lyser när knappen används.

    Knapparna 31 – 46 har olika funktioner beroende på vilket läge RD-78 är i:

**PATTERN PLAY**
Använd knapparna för att välja ett mönster från 1– 16.

**MUTE**
Medan RD-78 spelar kan enskilda röster dämpas genom att trycka och hålla inne FUNCTION-knappen (30) och trycka på

SE

den relevanta knappen 31 – 46 för att dämpa den associerade rösten. Att upprepa åtgärden kommer att ångra dämpningen.

**PATTERN WRITE**
Använd knapparna för att sätta in ett instrument på en önskad steg från 1 – 16 (beroende på antalet steg i mönstret). För att välja det sista steget i mönstret, håll in FUNCTION-knappen 30 och tryck på knappen för det sista önskade steget.

**INSTRUMENTS**

| Button | Step | Instrument |
|---|---|---|
| 31 | 1 | Bass Drum |
| 32 | 2 | Snare Drum |
| 33 | 3 | Rimshot |
| 34 | 4 | Hi Hat |
| 35 | 5 | Cymbal |
| 36 | 6 | Maracas |
| 37 | 7 | Clave |
| 38 | 8 | High Bongo |
| 39 | 9 | Low Bongo |
| 40 | 10 | Low Conga |
| 41 | 11 | Accent |
| 42 | 12 | Clap |
| 43 | 13 | Tambourine |
| 44 | 14 | Guiro |
| 45 | 15 | Metallic Beat |
| 46 | 16 | Cowbell |

**PRESET RHYTHM**
Använd knapparna för att välja en av de inbyggda förinställda rytmerna:

| Button | Step | Rhythm A | Rhythm B (if different) |
|---|---|---|---|
| 30 | Func | Waltz | |
| 31 | 1 | Shuffle | |
| 32 | 2 | Slow Rock | |
| 33 | 3 | Swing | |
| 34 | 4 | Foxtrot | Tango |
| 35 | 5 | Boogie | |
| 36 | 6 | Enka | |
| 37 | 7 | Bossa Nova | |
| 38 | 8 | Samba | |
| 39 | 9 | Mambo | Cha Cha |
| 40 | 10 | Beguine | Rhumba |
| 41 | 11 | Rock 1 | |
| 42 | 12 | Rock 2 | |
| 43 | 13 | Rock 3 | |
| 44 | 14 | Rock 4 | |
| 45 | 15 | Disco 1 | |
| 46 | 16 | Disco 2 | |

**SYNC SOURCE**
Tryck och håll inne knapparna 27 och 47, använd sedan knapparna 31 – 38 för att välja en synkroniseringskälla och division.
För analoga triggningar, tryck på TRIG (34) följt av den önskade divisionen på 35-38.

| Button | Step | Source |
|---|---|---|
| 31 | 1 | Internal clock |
| 32 | 2 | MIDI (5-pin DIN) |
| 33 | 3 | USB MIDI |
| 34 | 4 | Trigger |
| 35 | 5 | 1 pulse per step via sync in (1) |
| 36 | 6 | 2 pulse per quarter note via sync in (1) |
| 37 | 7 | 24 pulse per quarter note via sync in (1) |
| 38 | 8 | 48 pulse per quarter note via sync in (1) |



**TRACK WRITE MODE**
Medan spåret inte spelas, använd en kombination av knappar 31 - 42 för att gå till en specifik takt som behöver redigeras:

| Button | Step | Bar Number |
|---|---|---|
| 31 | 1 | 1 |
| 32 | 2 | 2 |
| 33 | 3 | 3 |
| 34 | 4 | 4 |
| 35 | 5 | 5 |
| 36 | 6 | 6 |
| 37 | 7 | 7 |
| 38 | 8 | 8 |
| 39 | 9 | 9 |
| 40 | 10 | 0 |
| 41 | 11 | 100 |
| 42 | 12 | 200 |

Knapparna 43 – 46 har också funktioner när du redigerar ett spår:

| Button | Step | Function |
|---|---|---|
| 43 | 13 | Copy |
| 44 | 14 | Paste |
| 45 | 15 | Delete |
| 46 | 16 | Insert |

**MIDI CHANNEL CHANGE**
Tryck och håll inne funktionstangenten (30) och tryck sedan på Pattern Group (27). Om A/i-LED-lampan är tänd justerar du MIDI Rx-kanalen; B/ii justerar Tx-kanalen. Använd sedan knapparna 31 – 46 för att ställa in önskad kanal.

47. **WRITE/NEXT / TAP / STEP RESET** – denna knapp har olika funktioner beroende på vilket läge RD-78 är i:
    - **Track Write** – skriver ett mönster på den aktuella platsen och går vidare till nästa.
    - **Pattern Write** – tillåter programmering genom att knacka på önskat steg.
    - **Track Play** – hoppar tillbaka från den aktuella platsen till en takt som specifierats under programmering (se SKRIVA ETT SPÅR nedan).

**BAKPANEL**

48-57. **VOICE OUTS** – dessa obalanserade 3,5 mm TS-jackuttag möjliggör att individuella röster kan tas bort från huvudblandningen och behandlas separat:

48. **Bass Drum**
49. **Snare Drum**
50. **Clap & Rimshot**
51. **Cymbal & Hi hat**
52. **Metallic Beat**
53. **Maracas**
54. **Tambourine**
55. **Guiro**
56. **Clave & Cowbell**
57. **Conga & Bongos**
58. **MIX OUT** – använd detta 6,35 mm TS-jackuttag för att övervaka huvudblandningens utgång från RD-78.
59. **VAR** – använd detta 6,35 mm TS-jackuttag för att manuellt utlösa variationer (beroende på inställningen av switch 28) med en fotpedal.
60. **START/STOP** – använd detta 6,35 mm TS-jackuttag för att starta och stoppa RD-78 när det är internt synkat med hjälp av en fotpedal.
61. **MIDI OUT/THRU** – använd denna 5-stifts DIN-kontakt för att skicka MIDI-data från RD-78 till externa MIDI-mål och för att spegla MIDI-data som tas emot på MIDI In-kontakten (62) eller USB (63).
62. **MIDI IN** – använd denna 5-stifts DIN-kontakt för att styra och synkronisera RD-78 från en extern MIDI-källa.
63. **USB SOCKET –** – använd denna USB 2.0 Type B-kontakt för att uppdatera RD-78:s firmware, ändra inställningar med SynthTribe-appen och styra RD-78 med USB MIDI.
64. **POWER BUTTON**
65. **POWER SOCKET** – använd endast den medföljande 9 V 500 mA-strömförsörjningen med RD-78.

| Note No. | Note | Drum |
|---|---|---|
| 36 | C1 | Kick |
| 40 | E1 | Snare |
| 39 | D#1 | Clap |
| 37 | C#3 | Rimshot |
| 49 | C#4 | Cymbal |
| 46 | A#3 | Hi Hat |
| 80 | G#6 | Metallic Beat |
| 70 | A#5 | Maracas |
| 54 | F#4 | Tambourine |
| 73 | C#6 | Guiro |
| 75 | D#6 | Clave |
| 56 | G#4 | Cow Bell |
| 64 | E5 | Low Conga |
| 61 | C#5 | Low Bongo |
| 60 | C5 | High Bongo |

SE

**MIDI-SPECIFIKATION**
En accent på nivån som ställts in med kontroll 14 kommer att visas på varje steg där ett MIDI-velocityvärde över 96 används för någon not som spelas på det steget.

RD-78 svarar inte på några MIDI-kontinuerliga kontroller.

**ATT SKRIVA ETT MÖNSTER**
RD-78 har sexton mönster, var och en med upp till sexton steg och A/B-varianter.

Använd switch 20 för att sätta RD-78 i Pattern Write-läge. Välj mönstergrupp I eller II med knapp 27. Välj mönstret du vill skriva med knappar 31–46. LED-lampan ovanför det valda mönstret kommer att blinka. Om det redan finns data i mönstret kan du rensa det genom att hålla ned CLEAR-knappen (25) och trycka på mönsterknappen. Tryck på START/STOP-knappen (29), tryck sedan och håll ned FUNCTION-knappen (30) och använd SCALE-switchen (26) för att välja den önskade skalan. Detta kommer att indikera var fjärdedelsnoterna är genom att lysa de relevanta LED-lamporna ovanför stegen. Om du vill programmera ett mönster med färre än sexton steg, håll ned FUNCTION-knappen (30) och tryck på vilken knapp från 31-46 som motsvarar det sista nödvändiga steget. Både skala och sista steg kan justeras när som helst.

Välj ett instrument med switch 18. Du kan programmera steg genom att antingen trycka på vilken knapp från 31–46 du vill att instrumentet ska låta på, eller genom att trycka på TAP-knappen (47) på de önskade stegen. LED-lampan ovanför steget/stegen kommer att lysa när det valda instrumentet har programmerats på det steget. För att ta bort ett instrument, tryck helt enkelt på den relevanta stegknappen igen, och instrumentet kommer inte längre att låta på det steget (LED-lampan är släckt). För att rensa alla steg för ett instrument, håll ned CLEAR-knappen (25).
Det finns ingen skrivprocedure, när du är nöjd med ditt mönster, tryck på START/STOP (29) och välj ett annat mönster.

Om du vill skriva ett mönster som är en variation av ett redan skrivet mönster, välj det önskade mönstret, håll ned FUNCTION-knappen (30) och tryck på knapp 43 (COPY). Välj sedan det andra mönstret, håll ned FUNCTION och tryck på knapp 44 (PASTE) för att kopiera till den nya platsen. Du kan sedan göra de ändringar du önskar i variantmönstret.

**UPPSPELANDE AV MÖNSTER**
Flytta switch 20 till Pattern Play för att spela mönster som du har programmerat själv, eller Rhythm för att spela förinställda mönster. Tryck på PATTERN (knapp 27) för att välja grupp I eller II (programmerad) eller A/B (förinställd). Tryck på vilken knapp som helst 31-46 för det första önskade mönstret. Tryck på START/STOP (29) och justera tempot om det behövs med kontroll 16 (om du använder den interna klockan). Att trycka på en annan knapp i sekvensen 31–46 kommer att ändra mönstret när det nuvarande mönstret når sitt sista steg.

Mönster kan också kedjas i block om upp till fyra mönster, men endast i grupperna 31-34, 35-38, 39-42 och 43-46. Det är inte möjligt att kedja över grupper.

**ATT SKRIVA ETT SPÅR**
När du har programmerat alla mönster du behöver kan du kombinera dem till ett spår. Flytta switch 20 till Track Write och använd TRACK-switchen (18) för att välja det spår du vill skriva till. Tryck och håll ned CLEAR/RESET-knappen (25) för att sätta playhead till den första takten. Välj mönstergrupp I eller II med knapp 27 & 30, tryck sedan på START/STOP (29). Den befintliga första takten kommer att börja spela. Välj ett nytt mönster för första takten med knappar 31-46 och tryck sedan på WRITE/NEXT (47). Det valda mönstret kommer att skrivas till tak ett, och playhead kommer att flytta till tak två. Upprepa dessa steg tills du är redo att programmera den sista takten av spåret. I det här fallet väljer du mönstret och trycker på CLEAR/RESET-knappen innan du trycker på WRITE. Det markerar den nuvarande takten som den sista.

Det finns en annan, minnesbesparande funktion, som kan användas om en sektion av ett spår upprepas. Istället för att programmera samma grupp mönster flera gånger, tryck på PATTERN-knappen (27) på den första takten som ska upprepas (DS) och fortsätt att programmera. När spåret spelas upp (se nedan) kommer att trycka på TAP-knappen (47) att få playhead att återvända till den här takten när den nuvarande är klar.

**REDOGERA ETT SPÅR**
För att göra enkla redigeringar i ett spår, som att byta ut ett mönster på en plats, ställ switch 20 till Track Write, tryck och håll inne CLEAR/RESET (25) för att ställa playhead till den första takten, tryck sedan på START/STOP (29). Du kan använda WRITE/NEXT-knappen (27) för att flytta genom spåret tills du kommer till den punkt där du vill ändra mönstret. Vid det här tillfället använd knappar 31-46 för att välja det nya mönstret som krävs och tryck på WRITE/NEXT för att skriva det och gå vidare. Du behöver inte fortsätta till slutet av spåret om det inte finns fler ändringar att göra.

Du kan också hoppa till en specifik takt i spåret genom att trycka och släppa FUNCTION-knappen (30) och trycka på den igen och använda knappar 31 – 42 för att välja taktnumret. Använd den högsta knappen först: till exempel för att välja tak 212, tryck 42, följt av 31, följt av 32.

För att ta bort tak(tar) från ett spår, hoppa till den önskade takten som beskrivits ovan, håll ned FUNCTION-knappen och tryck på knapp 45 (DELETE). Den valda takten raderas, men efterföljande tak påverkas inte.

För att lägga till tak(tar) i ett spår, hoppa till den önskade takten, håll ned FUNCTION-knappen och tryck på knapp 46 (INSERT). Tryck på START/STOP (29) och välj det önskade mönstret. Tryck på WRITE/NEXT (27) för att bekräfta.

**UPPSPELANDE AV ETT SPÅR**
Ställ RD-78 i Track Play-läge med switch 20. Välj det spår som ska spelas upp med TRACK-switchen (18). Tryck på RESET (25) för att flytta playhead till den första takten. Tryck på START/STOP (29) för att starta uppspelningen av spåret. Vid vilken tidpunkt som helst under uppspelningen kommer att trycka på TAP (47) att hoppa playhead tillbaka till DS-takten som beskrivits ovan. När spåret når DC-takten kommer det att loopa tillbaka till den första takten. Om detta inte önskas, programmera en tom takt som den sista och tryck på START/STOP för att avbryta uppspelningen i den takten.



# RD-78 Komma igång

## SE Steg 3: Komma igång

**OVERBLICK**
Den här "komma igång"-guiden hjälper dig att ställa in RD-78 och kortfattat presentera dess funktioner.

**SAMBAND**
För att ansluta RD-78 till ditt system, se anslutningsguiden tidigare i detta dokument.

**INSTALLATION AV PROGRAMVARA**
Den RD-78 är en USB-klasskompatibel MIDI-enhet och därför krävs ingen drivrutinsinstallation. Det RD-78 kräver inga ytterligare drivrutiner för att fungera med Windows och MacOS.

**MASKINVARUINSTÄLLNINGAR**
Gör alla anslutningar i systemet. Håll RD-78 kraft avstängd när du gör några anslutningar.

**UPPVÄRMNINGSTID**
Vi rekommenderar att du lämnar 15 minuter eller mer tid för RD-78 att värma upp innan du spelar in eller live-prestanda. (Längre om det har tagits in från kylan.) Detta gör att precisionsanalogkretsarna kan nå sin normala driftstemperatur och inställda prestanda.

**UPPDATERING AV FIRMWARE**
Kontrollera regelbundet behringer.com för uppdateringar av Behringer SYNTHTRIBE-appen. Appen letar efter den senaste firmware-filen som sedan kan laddas ner och användas för att uppdatera RD-78.

# RD-78 Sterowanica

## PL Krok 2: Sterowanica

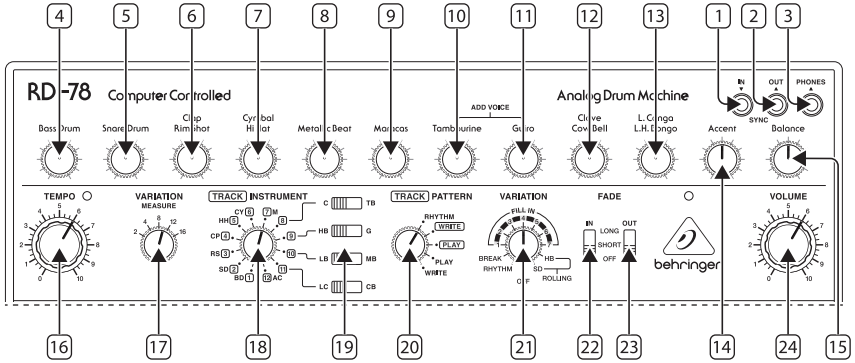


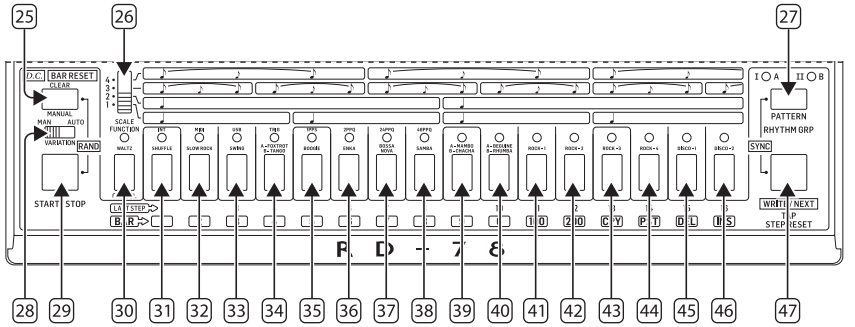


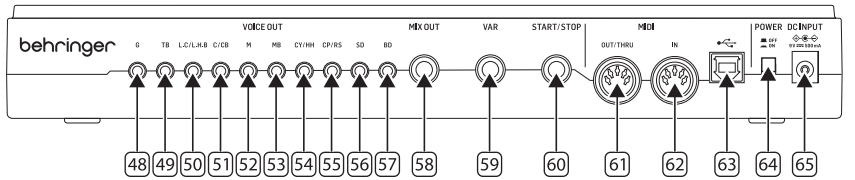


**PANEL GÓRNY**

1. **SYNC IN** – użyj tego gniazda jack 3,5 mm TRS do synchronizacji RD-78 z zewnętrznym zegarem analogowym.
2. **SYNC OUT** – użyj tego gniazda jack 3,5 mm TRS do synchronizacji zewnętrznych urządzeń analogowych z zegarem RD-78.
3. **PHONES** – użyj tego gniazda jack 3,5 mm TRS do monitorowania wyjścia RD-78 za pomocą odpowiedniej pary słuchawek stereo.

4-13. **LEVEL CONTROLS** – użyj tych kontrol do ustawienia poziomów głosów RD-78:

4. **Bass Drum**
5. **Snare Drum**
6. **Clap & Rimshot**
7. **Cymbal & Hi hat**
8. **Metallic Beat**
9. **Maracas**
10. **Tambourine**
11. **Guiro**
12. **Clave & Cowbell**
13. **Conga & Bongos**

14. **ACCENT** – użyj tej kontroli do dostosowania poziomu akcentów (jeśli są programowane).
15. **BALANCE** – użyj tej kontroli do ustawienia balansu na głównym wyjściu między niższymi dźwiękami a wyższymi. Obracając kontrolę w lewo, podkreślasz niższe dźwięki, a w prawo wyższe.
16. **TEMPO** – użyj tej kontroli do ustawienia tempa wewnętrznego zegara RD-78. Zakres wynosi od 40 do 300 bpm.
17. **VARIATION** – użyj tego przełącznika do ustawienia częstotliwości wariacji (patrz także kontrola 21). Zakres wynosi 2, 4, 8, 12 lub 16 taktów.
18. **TRACK/INSTRUMENT** – użyj tego przełącznika do wyboru ścieżki do odtworzenia lub nagrania, lub do wyboru instrumentu do programowania w trybie Pattern Record.
19. **INSTRUMENT SELECT** – użyj tych czterech przełączników do wyboru alternatywnych instrumentów do programowania:
    - Clave or Tambourine
    - High Bongo or Guiro
    - Low Bongo or Metallic Beat
    - Low Conga or Cowbell
20. **TRACK/PATTERN –** użyj tego przełącznika do wybrania trybu RD-78:
    - **Rhythm:** odtwarzanie jednego z szesnastu presetowanych wzorców.
    - **Track Write:** tworzenie ścieżki na podstawie zaprogramowanych wzorców.
    - **Track Play:** odtwarzanie ścieżki, która już została stworzona.
    - **Pattern Play:** odtwarzanie wzorca, który już został stworzony.
    - **Pattern Write:** programowanie wzorca za pomocą dostępnych instrumentów.
21. **VARIATION** – użyj tego przełącznika do wyboru rodzaju wariacji do użycia: Off (brak wariacji).
    - Rhythm – odtwarza rytm B, jeśli A jest uruchomiony, i odwrotnie.
    - Break – odtwarza ciszę.
    - Fill-In 1 – 7 (siedem wstępnie zaprogramowanych wypełnień).
    - Rolling High Bongo.
    - Rolling Snare Drum.
22. **FADE IN** – użyj tego przełącznika do wybrania czasu rozjaśniania na początku ścieżki: off, krótki (8 kroków) lub długi (48 kroków).
23. **FADE OUT** – użyj tego przełącznika do wybrania czasu zanikania na końcu ścieżki: off, krótki (8 kroków) lub długi (32 kroki).
24. **VOLUME** – użyj tej kontroli do ustawienia poziomu głównego wyjścia RD-78, dla wyjścia słuchawkowego (3) i wyjścia miksu (58).
25. **CLEAR/MANUAL/RESET/DC** – ten przycisk ma wiele funkcji, zależnie od trybu RD-78:
    - W trybie pattern write użyj tego przełącznika, aby wyczyścić wzorzec z wszystkich zaprogramowanych kroków.
    - W trybie preset lub pattern play użyj tego przycisku, aby ręcznie wstawić wariację (zgodnie z ustawieniem przełącznika 28).
    - Gdy ten przycisk i Start/Stop (przycisk 29) są naciśnięte razem w trybie pattern write, zostanie utworzony losowy wzorzec.
    - W trybie track write ten przycisk ustawia takt na pierwszą pozycję i służy do oznaczania ostatniego taktu (Da Capo)
26. **SCALE** – użyj tego przełącznika do wybrania skali, w której wzorzec będzie programowany lub odtwarzany:
    - 4/4 czas.
    - 6/8 czas.
    - 3/4 czas.
    - 5/8 czas.
27. **PATTERN/GROUP** – użyj tego przycisku do przełączania między wariantami A i B presetowanego lub zaprogramowanego rytmu. Diody LED wskazują, który jest używany.

    Naciśnij i przytrzymaj Pattern/Group i Write/Next (przycisk 47), aby wybrać źródło synchronizacji za pomocą przycisków 31 – 38.
28. **VARIATION** – użyj tego przełącznika do wybrania, czy wariacje wzorców zostaną automatycznie wstawione zgodnie z ustawieniem przełączników 17 i 21, czy będą wstawiane ręcznie, naciskając przycisk 25.
29. **START/STOP** – użyj tego przycisku do rozpoczęcia i zatrzymania odtwarzania RD-78 przy użyciu wewnętrznego zegara.
30. **FUNCTION/CANCEL –** użyj tego przycisku do dostępu do alternatywnych funkcji na niektórych przyciskach; i do wyciszania wybranych instrumentów podczas odtwarzania presetowanych wzorców, we współpracy z przyciskami

PL

31 – 46. Dioda LED nad przyciskiem świeci, gdy przycisk jest używany.

Przyciski 31 – 46 mają różne funkcje w zależności od trybu RD-78:

**PATTERN PLAY**
Użyj przycisków do wybrania wzorca od 1 do 16.

**MUTE**
Podczas gdy RD-78 odtwarza, poszczególne głosy można wyciszyć, naciskając i przytrzymując przycisk FUNCTION (30) i naciskając odpowiedni przycisk 31 – 46, aby wyciszyć powiązany głos. Powtórzenie akcji cofnie wyciszenie.

**PATTERN WRITE**
Użyj przycisków do wstawienia instrumentu na wybranym kroku od 1 do 16 (zależnie od liczby kroków w wzorcu). Aby wybrać ostatni krok wzorca, przytrzymaj przycisk FUNCTION 30 i naciśnij przycisk odpowiadający ostatniemu wymaganemu krokowi.

**INSTRUMENTS**

| Button | Step | Instrument |
|---|---|---|
| 31 | 1 | Bass Drum |
| 32 | 2 | Snare Drum |
| 33 | 3 | Rimshot |
| 34 | 4 | Hi Hat |
| 35 | 5 | Cymbal |
| 36 | 6 | Maracas |
| 37 | 7 | Clave |
| 38 | 8 | High Bongo |
| 39 | 9 | Low Bongo |
| 40 | 10 | Low Conga |
| 41 | 11 | Accent |
| 42 | 12 | Clap |
| 43 | 13 | Tambourine |
| 44 | 14 | Guiro |
| 45 | 15 | Metallic Beat |
| 46 | 16 | Cowbell |

**PRESET RHYTHM**
Użyj przycisków do wyboru jednego z presetowanych rytmów:

| Button | Step | Rhythm A | Rhythm B (if different) |
|---|---|---|---|
| 30 | Func | Waltz | |
| 31 | 1 | Shuffle | |
| 32 | 2 | Slow Rock | |
| 33 | 3 | Swing | |
| 34 | 4 | Foxtrot | Tango |
| 35 | 5 | Boogie | |
| 36 | 6 | Enka | |
| 37 | 7 | Bossa Nova | |
| 38 | 8 | Samba | |
| 39 | 9 | Mambo | Cha Cha |
| 40 | 10 | Beguine | Rhumba |
| 41 | 11 | Rock 1 | |
| 42 | 12 | Rock 2 | |
| 43 | 13 | Rock 3 | |
| 44 | 14 | Rock 4 | |
| 45 | 15 | Disco 1 | |
| 46 | 16 | Disco 2 | |

**SYNC SOURCE**
Naciśnij i przytrzymaj przyciski 27 i 47, a następnie użyj przycisków 31 – 38, aby wybrać źródło synchronizacji i podział. Dla wyzwalaczy analogowych naciśnij TRIG (34), a następnie odpowiednią dzielnicę na 35-38.

| Button | Step | Source |
|---|---|---|
| 31 | 1 | Internal clock |
| 32 | 2 | MIDI (5-pin DIN) |
| 33 | 3 | USB MIDI |
| 34 | 4 | Trigger |
| 35 | 5 | 1 pulse per step via sync in (1) |
| 36 | 6 | 2 pulse per quarter note via sync in (1) |
| 37 | 7 | 24 pulse per quarter note via sync in (1) |
| 38 | 8 | 48 pulse per quarter note via sync in (1) |



**TRACK WRITE MODE**
Podczas gdy ścieżka nie jest odtwarzana, użyj kombinacji przycisków 31-42, aby przejść do określonego taktu, który wymaga edycji:

| Button | Step | Bar Number |
|---|---|---|
| 31 | 1 | 1 |
| 32 | 2 | 2 |
| 33 | 3 | 3 |
| 34 | 4 | 4 |
| 35 | 5 | 5 |
| 36 | 6 | 6 |
| 37 | 7 | 7 |
| 38 | 8 | 8 |
| 39 | 9 | 9 |
| 40 | 10 | 0 |
| 41 | 11 | 100 |
| 42 | 12 | 200 |

Przyciski 43 – 46 mają również funkcje podczas edycji ścieżki:

| Button | Step | Function |
|---|---|---|
| 43 | 13 | Copy |
| 44 | 14 | Paste |
| 45 | 15 | Delete |
| 46 | 16 | Insert |

**ZMIANA KANAŁU MIDI**
Naciśnij i przytrzymaj przycisk Function (30), a następnie naciśnij Pattern Group (27). Jeśli dioda A/i świeci, to dostosowujesz kanał MIDI Rx; B/ii dostosowuje kanał Tx. Następnie użyj przycisków 31 – 46, aby ustawić wymagany kanał.

47. **WRITE/NEXT / TAP / STEP RESET** – ten przycisk ma różne funkcje w zależności od trybu RD-78:
    - **Track Write** – zapisuje wzorzec w bieżącej lokalizacji i przechodzi do następnego.
    - **Pattern Write** – umożliwia programowanie przez stuknięcie w wymagany krok.
    - **Track Play** – skacze z powrotem z bieżącej lokalizacji do taktu określonego podczas programowania (patrz PISANIE ŚCIEŻKI poniżej).

**PANEL TYLNY**

48-57. **VOICE OUTS** – te niezrównoważone gniazda jack 3,5 mm TS pozwalają na oddzielenie poszczególnych głosów od głównego miksowania i na ich osobne przetwarzanie:

48. **Bass Drum**
49. **Snare Drum**
50. **Clap & Rimshot**
51. **Cymbal & Hi hat**
52. **Metallic Beat**
53. **Maracas**
54. **Tambourine**
55. **Guiro**
56. **Clave & Cowbell**
57. **Conga & Bongos**
58. **MIX OUT** – użyj tego gniazda jack 6,35 mm TS do monitorowania głównego wyjścia miksu RD-78.
59. **VAR** – użyj tego gniazda jack 6,35 mm TS do ręcznego wywoływania wariacji (w zależności od ustawienia przełącznika 28) za pomocą przełącznika nożnego.
60. **START/STOP** – użyj tego gniazda jack 6,35 mm TS do uruchamiania i zatrzymywania RD-78 przy użyciu wewnętrznego synchronizowania za pomocą przełącznika nożnego.
61. **MIDI OUT/THRU** – użyj tego gniazda 5-pin DIN do wysyłania danych MIDI z RD-78 do zewnętrznych miejsc docelowych MIDI oraz do odbijania danych MIDI otrzymanych na gnieździe MIDI In (62) lub USB (63).
62. **MIDI IN** – użyj tego gniazda 5-pin DIN do kontroli i synchronizacji RD-78 z zewnętrznego źródła MIDI.
63. **USB SOCKET** – użyj tego gniazda USB 2.0 Type B do aktualizacji oprogramowania RD-78, zmiany ustawień za pomocą aplikacji SynthTribe i kontrolowania RD-78 za pomocą USB MIDI.
64. **POWER BUTTON**
65. **POWER SOCKET** – używaj tylko dostarczanego zasilacza o napięciu 9 V i prądzie 500 mA z RD-78.

| Note No. | Note | Drum |
|---|---|---|
| 36 | C1 | Kick |
| 40 | E1 | Snare |
| 39 | D#1 | Clap |
| 37 | C#3 | Rimshot |
| 49 | C#4 | Cymbal |
| 46 | A#3 | Hi Hat |
| 80 | G#6 | Metallic Beat |
| 70 | A#5 | Maracas |
| 54 | F#4 | Tambourine |
| 73 | C#6 | Guiro |
| 75 | D#6 | Clave |
| 56 | G#4 | Cow Bell |
| 64 | E5 | Low Conga |
| 61 | C#5 | Low Bongo |
| 60 | C5 | High Bongo |

PL

**SPECYFIKACJA MIDI**
Akcent na poziomie ustawionym za pomocą kontrolera 14 pojawi się na dowolnym kroku, w którym wartość prędkości MIDI powyżej 96 jest używana do odtwarzania jakiejkolwiek nuty na tym kroku.

RD-78 nie reaguje na żadne kontrolery ciągłe MIDI.

**ZAPISYWANIE WZORCA**
RD-78 posiada szesnaście wzorców, każdy z maksymalnie szesnastoma krokami i wariantami A/B.

Użyj przełącznika 20, aby przejść RD-78 w tryb Pattern Write. Wybierz grupę wzorców I lub II za pomocą przycisku 27. Wybierz wzorzec, który chcesz zapisać, używając przycisków 31 – 46. Dioda LED nad wybranym wzorcem będzie migać. Jeśli w wzorcu już są dane, możesz je usunąć, przytrzymując przycisk CLEAR (25) i naciskając przycisk wzorca. Naciśnij przycisk START/STOP (29), a następnie naciśnij i przytrzymaj przycisk FUNCTION (30) i użyj przełącznika SCALE (26), aby wybrać odpowiednią skalę. To wskaże, gdzie są ćwierćnuty, przez podświetlenie odpowiednich diod LED nad krokami. Jeśli chcesz zaprogramować wzorzec o liczbie kroków mniejszej niż szesnaście, przytrzymaj przycisk FUNCTION (30) i naciśnij dowolny przycisk od 31 do 46 odpowiadający ostatniemu wymaganemu krokowi. Zarówno skala, jak i ostatni krok można dostosować w dowolnym momencie.

Wybierz instrument za pomocą przełącznika 18. Możesz programować kroki, naciskając odpowiednie przyciski od 31 do 46, na których chcesz, aby ten instrument brzmiał, lub naciskając przycisk TAP (47) na odpowiednich krokach. Dioda LED nad krokiem (krokami) zapali się, gdy wybrany instrument zostanie zaprogramowany na tym kroku. Aby usunąć instrument, po prostu ponownie naciśnij odpowiedni przycisk kroku, a instrument przestanie brzmieć na tym kroku (dioda LED jest zgaszona). Aby wyczyścić wszystkie kroki dla danego instrumentu, przytrzymaj przycisk CLEAR (25). Nie ma procedury zapisywania; kiedy jesteś zadowolony z wzorca, naciśnij START/STOP (29) i wybierz inny wzorzec.

Jeśli chcesz zapisać wzorzec będący wariacją wzorca już zapisanego, wybierz żądany wzorzec, przytrzymaj przycisk FUNCTION (30) i naciśnij przycisk 43 (COPY). Następnie wybierz drugi wzorzec, przytrzymaj FUNCTION i naciśnij przycisk 44 (PASTE), aby skopiować go do nowej lokalizacji. Następnie możesz dokonać dowolnych zmian w wariantowym wzorcu.

**ODTWARZANIE WZORCÓW**
Przełącz RD-78 na Pattern Play, aby odtwarzać wzorce, które sam zaprogramowałeś, lub Rhythm, aby odtwarzać presetowane wzorce. Naciśnij przycisk PATTERN (27), aby wybrać grupę I lub II (zaprogramowane) lub A/B (preset). Naciśnij dowolny przycisk od 31 do 46 dla pierwszego wymaganego wzorca. Naciśnij START/STOP (29) i dostosuj tempo, jeśli to konieczne, za pomocą kontrolera 16 (jeśli używasz wewnętrznego zegara). Naciśnięcie innego przycisku w sekwencji od 31 do 46 zmieni wzorzec, gdy bieżący wzorzec osiągnie ostatni krok.

Wzorce można również łączyć w bloki do czterech wzorców, ale tylko w grupach 31-34, 35-38, 39-42 i 43-46. Niemożliwe jest łączenie między grupami.

**ZAPISYWANIE ŚCIEŻKI**
Gdy już zaprogramujesz wszystkie potrzebne wzorce, możesz je połączyć w ścieżkę. Przełącz RD-78 na Track Write i użyj przełącznika TRACK (18), aby wybrać ścieżkę, do której chcesz zapisać. Naciśnij i przytrzymaj przycisk CLEAR/RESET (25), aby ustawić punkt odtwarzania na pierwszym takcie. Wybierz grupę wzorców I lub II za pomocą przycisku 27 & 30, a następnie naciśnij START/STOP (29). Istniejący pierwszy takt zacznie się odtwarzać. Wybierz nowy pierwszy takt wzorca, używając przycisków 31-46, a następnie naciśnij WRITE/NEXT (47). Wybrany wzorzec zostanie zapisany w pierwszym takcie, a punkt odtwarzania przeniesie się do takta drugiego. Powtórz te kroki, aż będziesz gotów, aby zaprogramować ostatni takt ścieżki. W tym przypadku wybierz wzorzec, a następnie naciśnij przycisk CLEAR/RESET, zanim naciśniesz WRITE. To oznacza bieżący takt jako ostatni.

Istnieje również funkcja oszczędzania pamięci, która może być używana, jeśli fragment ścieżki jest powtarzany. Zamiast programować ten sam zestaw wzorców kilka razy, naciśnij przycisk PATTERN (27) na pierwszym takcie, który ma być powtarzany (DS) i kontynuuj programowanie. Podczas odtwarzania ścieżki (patrz poniżej) naciśnięcie przycisku TAP (47) spowoduje powrót punktu odtwarzania do tego takta po zakończeniu bieżącego.

**EDYTOWANIE ŚCIEŻKI**
Aby dokonać prostych edycji ścieżki, takich jak zamiana wzorca w określonym miejscu, ustaw przełącznik 20 na Track Write, naciśnij i przytrzymaj CLEAR/RESET (25), aby ustawić punkt odtwarzania na pierwszym takcie, a następnie naciśnij START/STOP (29). Możesz użyć przycisku WRITE/NEXT (27), aby przesunąć się przez ścieżkę, aż dotrzesz do punktu, w którym chcesz zmienić wzorzec. W tym momencie użyj przycisków 31-46, aby wybrać nowy wzorzec, a następnie naciśnij WRITE/NEXT, aby go zapisać i przejść dalej. Nie musisz kontynuować do końca ścieżki, jeśli nie ma więcej zmian do wprowadzenia.

Możesz także przejść do określonego takta w ścieżce, naciskając i zwalniając przycisk FUNCTION (30), a następnie naciskając go ponownie i używając przycisków 31 – 42, aby wybrać numer takta. Użyj najwyższego przycisku jako pierwszego: na przykład, aby wybrać takt 212, naciśnij 42, a następnie 31, a następnie 32.

Aby usunąć takt(y) ze ścieżki, przejdź do żądanego takta, jak opisano powyżej, przytrzymaj przycisk FUNCTION i naciśnij przycisk 45 (DELETE). Wybrany takt zostanie usunięty, ale kolejne takty nie zostaną dotknięte.

Aby wstawić takt(y) do ścieżki, przejdź do żądanego takta, przytrzymaj przycisk FUNCTION i naciśnij przycisk 46 (INSERT). Naciśnij START/STOP (29) i wybierz odpowiedni wzorzec. Naciśnij WRITE/NEXT (27), aby potwierdzić.

**ODTWARZANIE ŚCIEŻKI**
Przełącz RD-78 w tryb Track Play, używając przełącznika 20. Wybierz ścieżkę do odtworzenia za pomocą przełącznika TRACK (18). Naciśnij RESET (25), aby przenieść punkt odtwarzania do pierwszego takta. Naciśnij START/STOP (29), aby rozpocząć odtwarzanie ścieżki. W dowolnym momencie odtwarzania naciśnięcie TAP (47) spowoduje skok punktu odtwarzania z powrotem do takta DS, zgodnie z opisem powyżej. Gdy ścieżka osiągnie takt DC, wróci do pierwszego takta. Jeśli nie jest to pożądane, zaprogramuj pusty takt jako ostatni i naciśnij START/STOP, aby zatrzymać odtwarzanie w tym takcie.



# RD-78 Pierwsze kroki

## PL Krok 3: Pierwsze kroki

**przegląd**
Ten "wprowadzenie" przewodnik pomoże Ci skonfigurować RD-78 i krótko przedstawić swoje możliwości.

**połączenie**
Aby podłączyć RD-78 do systemu, zapoznaj się z przewodnikiem po połączeniach we wcześniejszej części tego dokumentu.

**KONFIGURACJA OPROGRAMOWANIA**
Urządzenie MIDI zgodne z klasą USB jest zgodne z RD-78, a więc nie jest wymagana instalacja sterownika. RD-78 nie wymaga żadnych dodatkowych sterowników do pracy z systemami Windows i MacOS.

**KONFIGURACJA SPRZĘTU**
Nawiązuj wszystkie połączenia w systemie.
Podczas wykonywania jakichkolwiek połączeń należy wyłączyć RD-78 power.

**CZAS ROZGRZEWANIA**
Zalecamy pozostawienie 15 minut lub więcej czasu na RD-78 do rozgrzewania przed nagraniem lub występem na żywo. (Dłużej, jeśli został przywieziony z zimna.) Pozwoli to na osiągnięcie normalnej temperatury pracy i dostrojonej wydajności precyzyjnych obwodów analogowych.

**AKTUALIZACJA OPROGRAMOWANIA UKŁADOWEGO**
Prosimy regularnie sprawdzać behringer.com stronie internetowej pod kątem wszelkich aktualizacji aplikacji Behringer SYNTHTRIBE. Aplikacja szuka najnowszego pliku oprogramowania układowego, który można następnie pobrać i użyć do aktualizacji RD-78.

# RD-78 コントロール

## JP ステップ 2: コントロール

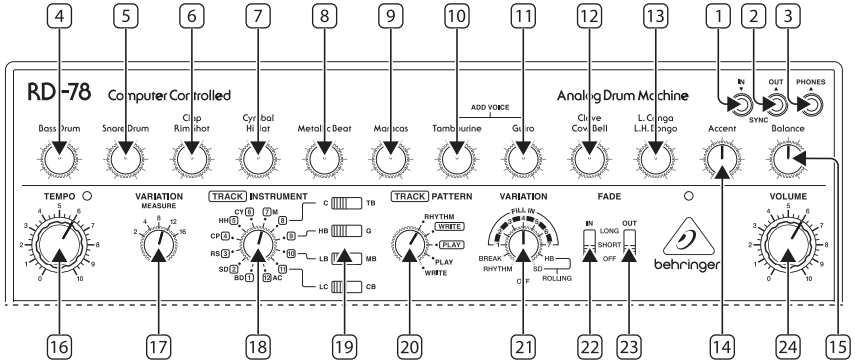


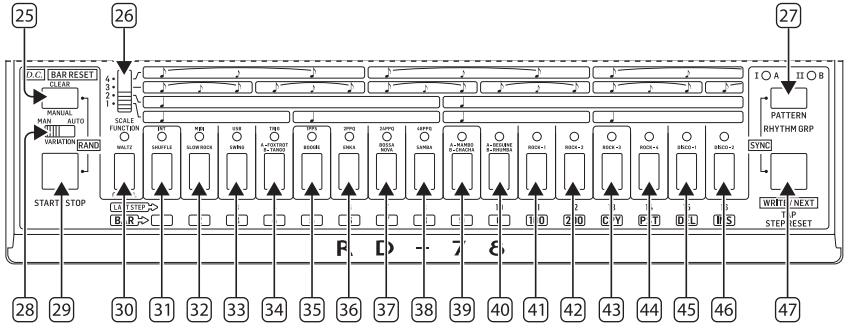


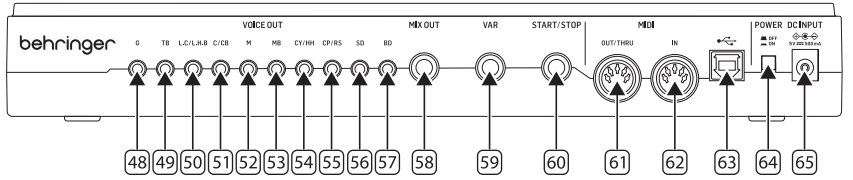


**トップパネル**

1. **SYNC IN** – この 3.5 mm TRS ジャックソケットを使用して、 RD-78 を外部アナログクロックに同期させます。
2. **SYNC OUT** – この 3.5 mm TRS ジャックソケットを使用して、外部アナログデバイスを RD-78 のクロックに同期させます。
3. **PHONES** – この 3.5 mm TRS ジャックソケットを使用して、適切なステレオヘッドホンで RD-78 の出力をモニタリングします。

4-13. **LEVEL CONTROLS** – これらのコントロールを使用して、RD-78 の音声のレベルを設定します:

4. **Bass Drum**
5. **Snare Drum**
6. **Clap & Rimshot**
7. **Cymbal & Hi hat**
8. **Metallic Beat**
9. **Maracas**
10. **Tambourine**
11. **Guiro**
12. **Clave & Cowbell**
13. **Conga & Bongos**

14. **ACCENT** – プログラムされたアクセントのレベルを調整するには、このコントロールを使用します。
15. **BALANCE** – このコントロールを使用して、メイン出力の低音と高音のバランスを調整します。コントロールを CCW に回すと低音が強調され、CW に回すと高音が強調されます。
16. **TEMPO** – このコントロールを使用して、 RD-78 の内部クロックのテンポを設定します。範囲は 40 bpm から 300 bpm です。
17. **VARIATION** – このスイッチを使用して、変化の頻度を設定します (コントロール 21 も参照)。範囲は 2, 4, 8, 12, または 16 小節です。
18. **TRACK/INSTRUMENT** – このスイッチを使用して、再生または録音するトラックを選択するか、Pattern Record モードでプログラムする楽器を選択します。
19. **INSTRUMENT SELECT** – これらの 4 つのスイッチを使用して、プログラムするための代替楽器を選択します。
    - Clave or Tambourine
    - High Bongo or Guiro
    - Low Bongo or Metallic Beat
    - Low Conga or Cowbell
20. **TRACK/PATTERN –** このスイッチを使用して、RD-78 のモードを選択します:
    - **Rhythm:** 16 のプリセットパターンの 1 つを再生します。
    - **Track Write:** プログラムされたパターンからトラックを作成します。
    - **Track Play:** 既に作成されたトラックを再生します。
    - **Pattern Play:** 既に作成されたパターンを再生します。
    - **Pattern Write:** 利用可能な楽器を使用してパターンをプログラムします。
21. **VARIATION** – このスイッチを使用して使用する変化のタイプを選択します:
    - Off (変化なし)。
    - Rhythm – A が実行されている場合はリズム B を再生し、その逆も同様です。
    - Break – 無音の小節を再生します。
    - Fill-In 1 – 7 (7 つの事前プログラムされたフィル)。
    - Rolling High Bongo.
    - Rolling Snare Drum.
22. **FADE IN** – このスイッチを使用して、トラックの開始時にフェードイン時間を選択します : off、short (8 ステップ) 、または long (48 ステップ) 。
23. **FADE OUT** – このスイッチを使用して、トラックの終了時にフェードアウト時間を選択します : off、short (8 ステップ)、または long (32 ステップ)。
24. **VOLUME** – このコントロールを使用して、 RD-78 のマスター出力レベルを設定します。phones 出力 (3) および mix 出力 (58) 用です。
25. **CLEAR/MANUAL/RESET/DC** – このボタンには、RD-78がどのモードにいるかによって異なる機能があります:
    - パターンライトモードでは、このスイッチを使用してパターンのすべてのプログラムされたステップをクリアします。
    - プリセットまたはパターンプレイモードでは、このボタンを使用して手動で変化を挿入します (スイッチ 28 の設定に従います)。
    - このボタンと Start/Stop ボタン (29) をパターンライトモードで一緒に押すと、ランダムなパターンが作成されます。
    - トラックライトモードでは、このボタンがバーを最初の位置に設定し、最終のバー (Da Capo) をマークするのに使用されます。
26. **SCALE** – このスイッチを使用して、パターンをプログラムまたは再生する音階を選択します:
    - ¾ 拍子。
    - ⅝ 拍子。
    - ¾ 拍子。
    - ⅝ 拍子。
27. **PATTERN/GROUP** – このボタンを使用して、プリセットまたはプログラムされたリズムの A および B のバリエーション間を切り替えます。 LED は使用中のものを示します。

    Pattern/Group と Write/Next ボタン ( 47 ) を押しながら、ボタン 31 – 38 を使用して同期ソースを選択します。
28. **VARIATION** – このスイッチを使用して、スイッチ 17 および 21 の設定に応じてパターンの変化が自動的に挿入されるか、ボタン 25 を押して手動で挿入されるかを選択します。
29. **START/STOP** – このボタンを使用して、 RD-78 の内部クロックを使用して再生を開始および停止します。

JP

30. **FUNCTION/CANCEL –** このボタンを使用して、一部のボタンに別の機能にアクセスしたり、プリセットパターンを再生する際に選択した楽器をミュートにしたりします (ボタン31 – 46 と組み合わせて使用)。ボタンが使用中の場合、ボタン上の LED が点灯します。

    ボタン 31 – 46 には、 RD-78 がどのモードにいるかによって異なる機能があります:

**PATTERN PLAY**
ボタンを使用して 1 – 16 のパターンを選択します。

**MUTE**
RD-78 が個々の声を再生しているとき、 FUNCTION ボタン (30) を押しながら関連するボタン 31 – 46 を押して関連する声をミュートにできます。同じアクションを繰り返すとミュートが解除されます。

**PATTERN WRITE**
ボタンを使用して 1 – 16 の所望のステップに楽器を挿入します (パターンのステップ数に依存)。パターンの最後のステップを選択するには、FUNCTION ボタン 30 を押しながら最後に必要なステップのボタンを押します。

**INSTRUMENTS**

| Button | Step | Instrument |
|---|---|---|
| 31 | 1 | Bass Drum |
| 32 | 2 | Snare Drum |
| 33 | 3 | Rimshot |
| 34 | 4 | Hi Hat |
| 35 | 5 | Cymbal |
| 36 | 6 | Maracas |
| 37 | 7 | Clave |
| 38 | 8 | High Bongo |
| 39 | 9 | Low Bongo |
| 40 | 10 | Low Conga |
| 41 | 11 | Accent |
| 42 | 12 | Clap |
| 43 | 13 | Tambourine |
| 44 | 14 | Guiro |
| 45 | 15 | Metallic Beat |
| 46 | 16 | Cowbell |

**PRESET RHYTHM**
ボタンを使用して、オンボードのプリセットリズムから 1 つを選択します:

| Button | Step | Rhythm A | Rhythm B (if different) |
|---|---|---|---|
| 30 | Func | Waltz | |
| 31 | 1 | Shuffle | |
| 32 | 2 | Slow Rock | |
| 33 | 3 | Swing | |
| 34 | 4 | Foxtrot | Tango |
| 35 | 5 | Boogie | |
| 36 | 6 | Enka | |
| 37 | 7 | Bossa Nova | |
| 38 | 8 | Samba | |
| 39 | 9 | Mambo | Cha Cha |
| 40 | 10 | Beguine | Rhumba |
| 41 | 11 | Rock 1 | |
| 42 | 12 | Rock 2 | |
| 43 | 13 | Rock 3 | |
| 44 | 14 | Rock 4 | |
| 45 | 15 | Disco 1 | |
| 46 | 16 | Disco 2 | |

**SYNC SOURCE**
ボタン 27 と 47 を押したまま、ボタン 31 – 38 を使用して同期ソースと分割を選択します。アナログトリガーの場合は、TRIG (34) を押して 35-38 で必要な分割を選択します。

| Button | Step | Source |
|---|---|---|
| 31 | 1 | Internal clock |
| 32 | 2 | MIDI (5-pin DIN) |
| 33 | 3 | USB MIDI |
| 34 | 4 | Trigger |
| 35 | 5 | 1 pulse per step via sync in (1) |
| 36 | 6 | 2 pulse per quarter note via sync in (1) |
| 37 | 7 | 24 pulse per quarter note via sync in (1) |
| 38 | 8 | 48 pulse per quarter note via sync in (1) |

**TRACK WRITE MODE**
トラックが再生されていない間に、ボタン 31 - 42 の組み合わせを使用して編集が必要な特定の小節に移動します:

| Button | Step | Bar Number |
|---|---|---|
| 31 | 1 | 1 |
| 32 | 2 | 2 |
| 33 | 3 | 3 |
| 34 | 4 | 4 |
| 35 | 5 | 5 |
| 36 | 6 | 6 |
| 37 | 7 | 7 |
| 38 | 8 | 8 |
| 39 | 9 | 9 |
| 40 | 10 | 0 |
| 41 | 11 | 100 |
| 42 | 12 | 200 |

ボタン 43 – 46 もトラックを編集している間に機能します:

| Button | Step | Function |
|---|---|---|
| 43 | 13 | Copy |
| 44 | 14 | Paste |
| 45 | 15 | Delete |
| 46 | 16 | Insert |

**MIDI CHANNEL CHANGE**
Function ボタン (30) を押しながら Pattern Group ボタン (27) を押すと、A/i LED が点灯している場合は MIDI Rx チャンネルを調整します。B/ii は Tx チャンネルを調整します。その後、ボタン 31 – 46 を使用して必要なチャンネルを設定します。

47. **WRITE/NEXT / TAP / STEP RESET** – このボタンには、RD-78 がどのモードにいるかによって異なる機能があります:
    - **Track Write** – パターンを現在の位置に書き込み、次に移動します。
    - **Pattern Write** – 必要なステップをタップしてプログラムを許可します。
    - **Track Play** – プログラミング中に現在の位置から指定された小節に戻ります (下記のトラックのライティングを参照)。

**リアパネル**

48-57. **VOICE OUTS** – これらの非バランスの 3.5 mm TS ジャックソケットを使用して、個々の音声をメインミックスから取り外して個別に処理できます。

48. **Bass Drum**
49. **Snare Drum**
50. **Clap & Rimshot**
51. **Cymbal & Hi hat**
52. **Metallic Beat**
53. **Maracas**
54. **Tambourine**
55. **Guiro**
56. **Clave & Cowbell**
57. **Conga & Bongos**
58. **MIX OUT** – RD-78 のメインミックス出力をモニタリングするためにこの 6.35 mm TS ジャックソケットを使用します。
59. **VAR** – この 6.35 mm TS ジャックソケットを使用して、フットスイッチを使用して手動で変化をトリガーします (スイッチ 28 の設定に応じて) 。
60. **START/STOP** – この 6.35 mm TS ジャックソケットを使用して、フットスイッチを使用して RD-78 を内部的に同期させて開始および停止します。
61. **MIDI OUT/THRU** – この 5 ピン DIN ソケットを使用して、 RD-78 から外部 MIDI デスティネーションに MIDI データを送信し、MIDI In ソケット (62) または USB (63) で受信した MIDI データをミラーリングします。
62. **MIDI IN** – この 5 ピン DIN ソケットを使用して、外部 MIDI ソースから RD-78 を制御および同期します。
63. **USB SOCKET** – この USB 2.0 Type B ソケットを使用して、 RD-78 のファームウェアを更新し、SynthTribe アプリを使用して設定を変更し、 USB MIDI を使用して RD-78 を制御します。
64. **POWER BUTTON**
65. **POWER SOCKET** – RD-78 には、付属の 9 V 500 mA 電源を使用します。

| Note No. | Note | Drum |
|---|---|---|
| 36 | C1 | Kick |
| 40 | E1 | Snare |
| 39 | D#1 | Clap |
| 37 | C#3 | Rimshot |
| 49 | C#4 | Cymbal |
| 46 | A#3 | Hi Hat |



JP

| | | |
|---|---|---|
| 80 | G#6 | Metallic Beat |
| 70 | A#5 | Maracas |
| 54 | F#4 | Tambourine |
| 73 | C#6 | Guiro |
| 75 | D#6 | Clave |
| 56 | G#4 | Cow Bell |
| 64 | E5 | Low Conga |
| 61 | C#5 | Low Bongo |
| 60 | C5 | High Bongo |

**MIDI 仕様**
コントロール 14 で設定されたレベルで、 MIDI ベロシティ値が 96 を超える任意の音符がそのステップで演奏されると、アクセントが表示されます。

RD-78 は MIDI コンティニュアスコントローラには応答しません。

**パターンの書き込み**
RD-78 には、それぞれ最大 16 ステップと A/B バリエーションを持つ 16 のパターンがあります。

スイッチ 20 を使用して RD-78 をパターンライトモードにします。ボタン 27 を使用してパターングループまたは IIを選択します。ボタン 31 – 46 を使用して書き込みたいパターンを選択します。選択したパターンの上にある LED が点滅します。パターンにすでにデータがある場合は、CLEAR ボタン (25) を押したままパターンボタンを押してデータをクリアできます。START/STOP ボタン (29) を押し、FUNCTION ボタン (30) を押しながら SCALE スイッチ (26) を使用して必要な音階を選択します。これにより、対応するステップの上に関連する LED が点灯し、四分音符の位置が表示されます。16 ステップ未満のパターンをプログラムしたい場合は、FUNCTION ボタン (30) を押したまま、最後に必要なステップに対応するボタンを 31-46 から押します。音階と最終ステップはいつでも調整できます。

スイッチ 18 を使用して楽器を選択します。ボタン 31 – 46 を押してその楽器が鳴るステップを選択するか、必要なステップで TAP ボタン (47) を押してステップをプログラムできます。選択した楽器がそのステップにプログラムされると、そのステップの上にある LED が点灯します。楽器を削除するには、該当するステップボタンを再度押すだけで、そのステップでの楽器の鳴りが停止します (LED は消灯)。楽器のすべてのステップをクリアするには、CLEAR ボタン (25) を押し続けます。書き込み手順はありません。パターンに満足したら、START/STOP (29) を押して別のパターンを選択します。

既に書き込まれたパターンを元にバリエーションのあるパターンを書き込む場合は、必要なパターンを選択し、FUNCTIONボタン (30) を押しながらボタン 43 (COPY) を押します。次に、2 番目のパターンを選択し、FUNCTION を押したままボタン 44 (PASTE) を押して新しい位置にコピーします。その後、変種パターンに対して必要な変更を行うことができます。

**パターンの再生**
スイッチ 20 を Pattern Play に移動して、自分でプログラムしたパターンを再生するか、Rhythm にしてプリセットのパターンを再生します。PATTERN ボタン (27) を押してグループIまたは II (プログラム済み) または A/B (プリセット) を選択します。最初のパターンが必要な場合は、ボタン31-46 のいずれかを押します。 START/STOP (29) を押し、必要に応じてコントロール 16 (内部クロックを使用する場合) でテンポを調整します。シーケンス 31 – 46 で別のボタンを押すと、現在のパターンが最後のステップに達するとパターンが変更されます。

パターンは最大 4 つのブロックに連結できますが、グループ 31-34, 35-38, 39-42, および 43-46 のみで連結できます。グループ間で連結することはできません。

**トラックの書き込み**
必要なすべてのパターンをプログラムしたら、それらを 1 つのトラックに組み合わせることができます。スイッチ20 を Track Write に移動し、TRACK スイッチ (18) を使用して書き込むトラックを選択します。CLEAR/RESET ボタン (25) を押し続けて再生ヘッドを最初の小節に設定します。ボタン 27 & 30 を使用してパターングループ I または II を選択し、次に START/STOP (29) を押します。既存の最初の小節が再生されます。ボタン 31-46 を使用して新しい最初の小節パターンを選択し、WRITE/NEXT (47) を押します。選択したパターンは 1 小節に書き込まれ、再生ヘッドは 2 小節に移動します。これらの手順を繰り返してトラックの最終小節をプログラムする準備ができるまで続けます。この場合、パターンを選択してから WRITE ボタンを押す前に CLEAR/RESET ボタンを押してください。これにより、現在の小節が最後であることがマークされます。

トラックのセクションが繰り返される場合は、同じパターングループを数回プログラムする代わりに、再生される最初の小節 (DS) で PATTERN ボタン (27) を押してプログラムを続けることができます。トラックが再生されているとき (以下参照) 、TAP ボタン (47) を押すと、現在の小節が完了したら再生ヘッドがこの小節に戻ります。

**トラックの編集**
トラックに対してシンプルな編集を行うには、特定の場所のパターンを置き換えるなど、スイッチ 20 を Track Write に設定し、CLEAR/RESET (25) を押し続けて再生ヘッドを最初の小節に設定し、次に START/STOP (29) を押します。WRITE/NEXT ボタン (27) を使用してトラックを移動し、変更するパターンの位置に移動します。この時点でボタン 31-46 を使用して新しい必要なパターンを選択し、WRITE/NEXT を押して書き込み、次に進みます。それ以上変更が必要ない場合は、トラックの終わりまで続ける必要はありません。

また、特定の小節にジャンプするには、FUNCTION ボタン (30) を押してからボタン 31 – 42 を使用して小節番号を選択してから解放します。最初に最も高いボタンを使用してください。例: 小節 212 を選択するには、42 を押してから 31 を、その後 32 を押します。

トラックからバーを削除するには、上記の方法で必要なバーにジャンプし、FUNCTION ボタンを押したままボタン 45 (DELETE) を押します。選択したバーが削除されますが、その後のバーには影響がありません。



# RD-78 はじめに

## JP ステップ 3: はじめに

**概要**
この「はじめに」ガイドは、RD-78 を設定し、その機能を簡単に紹介するのに役立ちます。

**接続**
RD-78 をシステムに接続するには、このドキュメントの前の接続ガイドを参照してください。

**ソフトウェアのセットアップ**
RD-78 は USB クラス準拠の MIDI デバイスであるため、ドライバーのインストールは必要ありません。RD-78 は、Windows および MacOS で動作するために追加のドライバを必要としません。

**ハードウェアのセットアップ**
システム内のすべての接続を確立します。接続を行うとき は<インスツルメント> 電源をオフにしてください。

サウンドシステムの電源がオフになっていることを確認します。

RD-78 をオンにしてから、電源アンプをオンにして最後にオフにします。これにより、スピーカーの「ポップまたはサウンド」のオン/オフを防ぐことができます。

**ウォームアップ時間**
録音やライブの前にウォームアップする RD-78 のために 15 分以上の時間を残すことをお勧めします。(寒さから持ち込まれた場合は長く。これにより、高精度アナログ回路が通常の動作温度に達し、性能を調整することができます。

**ファームウェアの更新**
ベリンガー SYNTHTRIBE アプリのアップデートについては、定期的に behringer.com ウェブサイトをチェックしてください。アプリは、ダウンロードして RD-78 を更新するために使用できる最新のファームウェアファイルを探します。

トラックにバーを挿入するには、必要なバーにジャンプし、FUNCTION ボタンを押したままボタン 46 (INSERT) を押します。START/STOP (29) を押して必要なパターンを選択し、WRITE/NEXT (27) を押して確認します。

**トラックの再生**
スイッチ 20 を使用して RD-78 をトラックプレイモードにし、TRACK スイッチ (18) を使用して再生するトラックを選択します。再生ヘッドを最初の小節に移動するには RESET (25) を押します。START/STOP (29) を押してトラックの再生を開始します。再生中にいつでも TAP (47) を押すと、現在の小節が完了したら再生ヘッドが上記のように選択された DS 小節にジャンプします。トラックがDC 小節に達すると、最初の小節にループします。これが望ましくない場合は、最後の小節に空の小節をプログラムして START/STOP を押して再生を停止します。

JP

# RD-78 控制

## CN 第二步: 控制

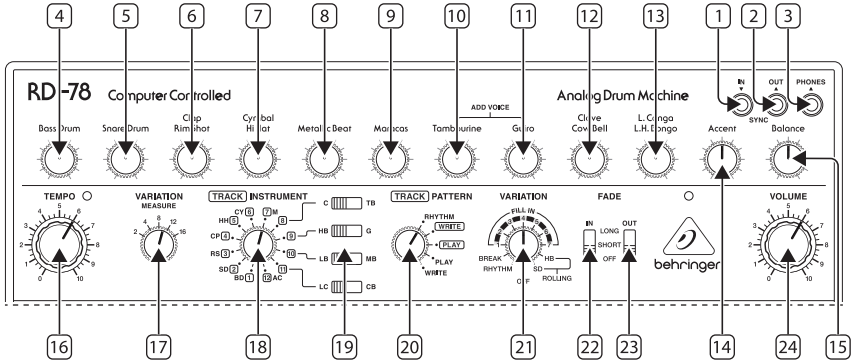


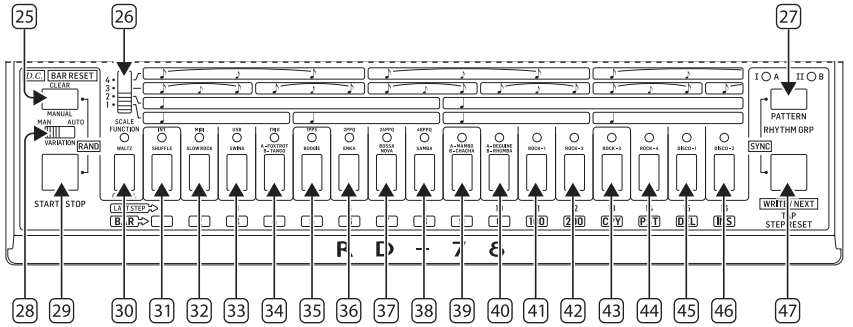


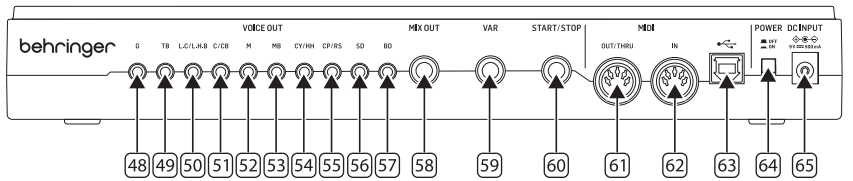


**顶部面板**

1. **SYNC IN** – 使用这个 3.5 毫米 TRS 插孔将 RD-78 与外部模拟时钟同步。
2. **SYNC OUT** – 使用这个 3.5 毫米 TRS 插孔将外部模拟设备与 RD-78 的时钟同步。
3. **PHONES** – 使用这个 3.5 毫米 TRS 插孔用合适的立体声耳机监听 RD-78 的输出。

4-13. **LEVEL CONTROLS** – 使用这些控制来设置 RD-78 的音频声音:

4. **Bass Drum**
5. **Snare Drum**
6. **Clap & Rimshot**
7. **Cymbal & Hi hat**
8. **Metallic Beat**
9. **Maracas**
10. **Tambourine**
11. **Guiro**
12. **Clave & Cowbell**
13. **Conga & Bongos**

14. **ACCENT** – 使用这个控制来调整 ACCENTS (如果已编程) 的音量。
15. **BALANCE** – 使用这个控制在主输出的较低音和较高音之间设置平衡。将控制逆时针转动强调低音, 顺时针转动强调高音。
16. **TEMPO** – 使用这个控制来设置 RD-78 内部时钟的速度。范围是 40 bpm 到 300 bpm。
17. **VARIATION** – 使用这个开关设置变化的频率 (还请参阅控制 21)。范围是 2,4,8,12 或 16 小节。
18. **TRACK/INSTRUMENT** – 使用这个开关选择要播放或录制的轨道, 或在 Pattern Record 模式下选择要编程的乐器。
19. **INSTRUMENT SELECT** – 使用这四个开关选择用于编程的替代乐器:
    - Clave or Tambourine
    - High Bongo or Guiro
    - Low Bongo or Metallic Beat
    - Low Conga or Cowbell
20. **TRACK/PATTERN** – 使用这个开关选择 RD-78 的模式:
    - **Rhythm:** 播放 16 个预设模式中的一个。
    - **Track Write:** 从编程的模式创建轨道。
    - **Track Play:** 播放已创建的轨道。
    - **Pattern Play:** 播放已创建的模式。
    - **Pattern Write:** 使用可用的乐器编程模式。
21. **VARIATION** – 使用这个开关选择要使用的变化类型:
    - Off (无变化)。
    - Rhythm – 如果 A 正在运行, 则播放 B 的韵律, 反之亦然。
    - Break – 播放静音小节。
    - Fill-In 1 – 7 (七个预编程的填充)。
    - Rolling High Bongo.
    - Rolling Snare Drum.
22. **FADE IN** – 使用这个开关选择轨道开始时的淡入时间: 关闭, 短 (8 步) 或长 (48步)。
23. **FADE OUT** – 使用这个开关选择轨道结束时的淡出时间:关闭, 短 (8 步) 或长 (32 步)。
24. **VOLUME** – 使用这个控制来设置 RD-78 的主输出音量, 用于耳机输出 (3) 和混音输出 (58)。
25. **CLEAR/MANUAL/RESET/DC** – 此按钮具有多个功能, 取决于 RD-78 的模式:
    - 在模式编写中, 使用此开关清除所有已编程步骤的模式。
    - 在预设或模式播放模式中, 使用此按钮根据开关 28 的设置手动插入变化。
    - 按下此按钮和 Start/Stop 按钮(29)时, 将在模式编写模式中创建一个随机模式。
    - 在轨道编写模式中,此按钮将条设置为第一个位置, 并用于标记最后一条 (Da Capo)。
26. **SCALE** – 使用此开关选择要在其中编程或播放模式的音阶:
    - 4/4 拍。
    - 6/8 拍。
    - 3/4 拍。
    - 5/8 拍。
27. **PATTERN/GROUP** – 使用此按钮在预设或编程的韵律的 A 和 B 变体之间切换。指示灯指示正在使用哪个。

    按住 Pattern/Group 和 Write/Next 按钮 (47) 选择同步源, 然后使用按钮 31 – 38。
28. **VARIATION** – 使用此开关选择是否根据开关 17 和 21 的设置自动插入模式变化, 还是通过按下按钮 25 手动插入。
29. **START/STOP** – 使用此按钮在使用内部时钟时启动和停止 RD-78 的播放。
30. **FUNCTION/CANCEL –** 使用此按钮在某些按钮上访问替代功能, 并在播放预设模式时与按钮 31 – 46 结合使用静音选择的乐器。该按钮处于使用状态时, 其上的 LED 灯亮起。

    按钮 31 – 46 根据 RD-78 的模式不同具有不同的功能:

**PATTERN PLAY**
使用按钮选择 1 – 16 个模式。

**MUTE**
在 RD-78 播放时, 通过按住 FUNCTION 按钮 (30) 并按下相关的按钮 31 – 46 来静音相关的音。重复此操作将撤消静音。

**PATTERN WRITE**
使用按钮将乐器插入所需步骤, 范围是 1 – 16 (取决于模式中的步骤数)。要选择模式的最后一步, 请按住 FUNCTION 按钮 (30) 并按下最后所需的步骤按钮。

**INSTRUMENTS**

| Button | Step | Instrument |
|---|---|---|
| 31 | 1 | Bass Drum |
| 32 | 2 | Snare Drum |

CN

| | | |
|---|---|---|
| 33 | 3 | Rimshot |
| 34 | 4 | Hi Hat |
| 35 | 5 | Cymbal |
| 36 | 6 | Maracas |
| 37 | 7 | Clave |
| 38 | 8 | High Bongo |
| 39 | 9 | Low Bongo |
| 40 | 10 | Low Conga |
| 41 | 11 | Accent |
| 42 | 12 | Clap |
| 43 | 13 | Tambourine |
| 44 | 14 | Guiro |
| 45 | 15 | Metallic Beat |
| 46 | 16 | Cowbell |

**PRESET RHYTHM**
使用按钮选择内置预设的韵律:

| Button | Step | Rhythm A | Rhythm B (if different) |
|---|---|---|---|
| 30 | Func | Waltz | |
| 31 | 1 | Shuffle | |
| 32 | 2 | Slow Rock | |
| 33 | 3 | Swing | |
| 34 | 4 | Foxtrot | Tango |
| 35 | 5 | Boogie | |
| 36 | 6 | Enka | |
| 37 | 7 | Bossa Nova | |
| 38 | 8 | Samba | |
| 39 | 9 | Mambo | Cha Cha |
| 40 | 10 | Beguine | Rhumba |
| 41 | 11 | Rock 1 | |
| 42 | 12 | Rock 2 | |
| 43 | 13 | Rock 3 | |
| 44 | 14 | Rock 4 | |
| 45 | 15 | Disco 1 | |
| 46 | 16 | Disco 2 | |

**SYNC SOURCE**
按住按钮 27 和 47, 然后使用按钮 31 – 38 选择同步源和分频。对于模拟触发, 请按下 TRIG (34), 然后按下 35-38 上所需的分频。

| Button | Step | Source |
|---|---|---|
| 31 | 1 | Internal clock |
| 32 | 2 | MIDI (5-pin DIN) |
| 33 | 3 | USB MIDI |
| 34 | 4 | Trigger |
| 35 | 5 | 1 pulse per step via sync in (1) |
| 36 | 6 | 2 pulse per quarter note via sync in (1) |
| 37 | 7 | 24 pulse per quarter note via sync in (1) |
| 38 | 8 | 48 pulse per quarter note via sync in (1) |

**TRACK WRITE MODE**
在轨道未播放时, 使用按钮 31 - 42 的组合转到需要编辑的特定小节:

| Button | Step | Bar Number |
|---|---|---|
| 31 | 1 | 1 |
| 32 | 2 | 2 |
| 33 | 3 | 3 |
| 34 | 4 | 4 |
| 35 | 5 | 5 |
| 36 | 6 | 6 |
| 37 | 7 | 7 |
| 38 | 8 | 8 |
| 39 | 9 | 9 |
| 40 | 10 | 0 |
| 41 | 11 | 100 |
| 42 | 12 | 200 |



按钮 43 – 46 在编辑轨道时也具有功能:

| Button | Step | Function |
|---|---|---|
| 43 | 13 | Copy |
| 44 | 14 | Paste |
| 45 | 15 | Delete |
| 46 | 16 | Insert |

**MIDI CHANNEL CHANGE**
按住 Function 按钮 (30), 然后按 Pattern Group (27)。如果A/i LED 亮起, 则调整 MIDI Rx 通道; B/ii 调整 Tx通道。然后使用按钮 31 – 46 设置所需的通道。

47. **WRITE/NEXT / TAP / STEP RESET** – 此按钮根据 RD-78 的模式具有不同的功能:
    - **Track Write** – 将模式写入当前位置, 然后移到下一个位置。
    - **Pattern Write** – 允许通过点击所需步骤进行编程。
    - **Track Play** – 从当前位置跳回在编程期间指定的小节 (请参阅下面的编写轨道)。

**后部面板**

48-57. **VOICE OUTS** – 这些不平衡的 3.5 毫米 TS 插孔允许从主混音中单独移除各个音频声音:

48. **Bass Drum**
49. **Snare Drum**
50. **Clap & Rimshot**
51. **Cymbal & Hi hat**
52. **Metallic Beat**
53. **Maracas**
54. **Tambourine**
55. **Guiro**
56. **Clave & Cowbell**
57. **Conga & Bongos**
58. **MIX OUT** – 使用这个 6.35 毫米 TS 插孔监听 RD-78 的主混音输出。
59. **VAR** – 使用这个 6.35 毫米 TS 插孔通过脚踏板手动触发变化 (取决于开关 28 的设置)。
60. **START/STOP** – 使用这个 6.35 毫米 TS 插孔通过脚踏板启动和停止 RD-78。
61. **MIDI OUT/THRU** – 使用这个 5 针 DIN 插孔将 RD-78 的 MIDI 数据发送到外部 MIDI 目的地, 并在 MIDI In 插孔 (62) 或 USB (63) 上接收的 MIDI 数据上镜像。
62. **MIDI IN** – 使用这个 5 针 DIN 插孔从外部 MIDI 源控制和同步 RD-78。
63. **USB SOCKET (USB 插孔)** – 使用这个 USB 2.0 Type B 插孔更新 RD-78
    的固件, 使用 SynthTribe 应用程序更改设置, 并通过 USB MIDI 控制 RD-78。
64. **POWER BUTTON (电源按钮)**
65. **POWER SOCKET (电源插孔)** – 仅使用随 RD-78 提供的 9 V 500 mA 电源。

| Note No. | Note | Drum |
|---|---|---|
| 36 | C1 | Kick |
| 40 | E1 | Snare |
| 39 | D#1 | Clap |
| 37 | C#3 | Rimshot |
| 49 | C#4 | Cymbal |
| 46 | A#3 | Hi Hat |
| 80 | G#6 | Metallic Beat |
| 70 | A#5 | Maracas |
| 54 | F#4 | Tambourine |
| 73 | C#6 | Guiro |
| 75 | D#6 | Clave |
| 56 | G#4 | Cow Bell |
| 64 | E5 | Low Conga |
| 61 | C#5 | Low Bongo |
| 60 | C5 | High Bongo |

**MIDI 规范**
在任何一个步骤上,只要在该步骤上播放的任何音符上使用了 MIDI 速度值大于 96, 就会出现由控制 14 设置的重音。

RD-78 不响应任何 MIDI 连续控制器。

**编写模式**
RD-78 有十六个模式, 每个模式最多有十六个步骤和 A/B 变体。

使用开关 20 将 RD-78 切换到 Pattern Write 模式。使用按钮 27 选择模式组I 或 II。使用按钮 31 – 46 选择要编写的模式。选择的模式上方的 LED 将闪烁。如果模式中已有数据, 可以通过按住 CLEAR 按钮 (25) 并按模式按钮来清除它。按下 START/STOP 按钮 (29), 然后按住 FUNCTION按钮(30) 并使用 SCALE 开关 (26) 选择所需的音阶。这将通过点亮步骤上方的相关 LED指示出四分音符的位置。
如果要编写少于十六个步骤的模式, 然后按住 FUNCTION 按钮 (30) 并按下 31-46 中与最后一个所需步骤相对应的任何按钮。音阶和最后一步都可以随时调整。

使用开关 18 选择一个乐器。您可以通过按下希望该乐器在其上发声的按钮 31 – 46 来编写步骤, 也可以通过按下所需步骤上的 TAP 按钮 (47)来编写步骤。选择的乐器已编程到该步骤时, 步骤上方的 LED 将亮起。要删除乐器,只需再次按下相关的步骤按钮, 该乐器将不再在该步骤上发声 (LED 熄灭)。要清除乐器的所有步骤, 请按住 CLEAR 按钮 (25)。没有编写程序, 当您对模式满意时, 请按下 START/STOP (29) 并选择另一个模式。

如果要编写一个与已有模式变体的模式, 请选择所需的模式, 按住 FUNCTION 按钮 (30)并按下按钮 43 (COPY)。然后选择第二个模式, 按住 FUNCTION 并按下按钮 44 (PASTE) 以复制到新位置。然后, 您可以对变体模式进行任何更改。

CN

**播放模式**
将开关 20 切换到 Pattern Play 以播放您自己编程的模式，或切换到 Rhythm 以播放预设模式。按 PATTERN 按钮 (27) 选择 I 或 II 组 (已编程) 或 A/B (预设)。按下所需的第一个模式按钮 31-46。按下 START/STOP 按钮 (29)，并使用控制 16 (如果使用内部时钟，则必要时调整速度)。在当前模式达到其最后一个步骤时，按下 31 – 46 序列中的另一个按钮将更改模式。

模式还可以以四个模式为一组进行链接，但仅限于组 31-34, 35-38, 39-42 和 43-46。不可能跨组链接。

**编写轨道**
一旦您已经编写了所有需要的模式，您可以将它们合并到一个轨道中。将开关 20 切换到 Track Write，并使用 TRACK 开关 (18) 选择要编写的轨道。按住 CLEAR/RESET 按钮 (25) 将播放头设置到第一个小节。使用按钮 27 & 30 选择模式组I或II，然后按下 START/STOP 按钮 (29)。现有的第一个小节将开始播放。使用按钮 31-46 选择新的第一个小节模式，然后按 WRITE/NEXT 按钮 (47)。所选的模式将写入第一小节，并播放头将移到第二小节。重复这些步骤，直到您准备好编写轨道的最后一个小节。在这种情况下，选择模式，然后在按 WRITE 之前按下 CLEAR/RESET 按钮。这标记了当前小节为最后一个小节。

还有另一个节省内存的功能，如果轨道的某一部分被重复使用。与其多次编写相同组的模式，不如在要重复的第一个小节 (DS) 上按 PATTERN 按钮 (27)并继续编程。在回放轨道时 (见下文)，按下TAP 按钮 (47) 将在当前小节完成后使播放头返回到此小节。

**编辑轨道**
要对轨道进行简单的编辑，例如在某个位置替换模式，请将开关 20 设置为 Track Write，按住 CLEAR/RESET 按钮 (25) 将播放头设置到第一个小节，然后按下 START/STOP 按钮 (29)。您可以使用 WRITE/NEXT 按钮 (27) 在轨道上移动，直到到达要更改模式的位置。在此时，使用按钮 31-46 选择所需的新模式，然后按 WRITE/NEXT 进行编写并继续。如果没有进一步的更改要进行，则无需继续到轨道的末尾。

您还可以通过按下并释放 FUNCTION 按钮 (30)，然后再次按下并使用按钮 31 – 42 选择小节编号来跳转到轨道中的特定小节。首先使用最高的按钮：例如，要选择第 212 小节，请按 42，然后按 31，然后按 32。

要从轨道中删除小节，请按照上述方法跳转到所需的小节，按住 FUNCTION 按钮并按下按钮 45 (DELETE)。所选的小节将被删除，但后续小节不受影响。

要向轨道插入小节，请跳转到所需的小节，按住 FUNCTION 按钮并按下按钮 46 (INSERT)。按 START/STOP 按钮 (29) 并选择所需的模式。按 WRITE/NEXT (27) 进行确认。

**播放轨道**
使用开关 20 将 RD-78 切换到 Track Play 模式。使用 TRACK 开关 (18) 选择要播放的轨道。

按 RESET 按钮 (25 ) 将播放头移动到第一个小节。按下 START/STOP 按钮 (29) 开始播放轨道。在播放过程中，按下 TAP 按钮 (47) 将使播放头返回到如上所述选择的 DS 小节。当轨道达到 DC 小节时，它将循环回第一个小节。如果不希望如此，请将空小节编程为最后一个小节，并按下 START/STOP 以在此小节中停止播放。



# RD-78 使用

## CN 第三步：使用

**概述**
本 “入门” 指南 将帮助您设置 RD-78 并简要介绍其功能。

**连接**
要将 RD-78 连接到您的系统，请参阅本文档前面的连接指南。

**软件设置**
RD-78 是符合 USB 类标准的 MIDI 设备，因此无需安装驱动程序。RD-78 不需要任何其他驱动程序即可与 Windows 和 MacOS 配合使用。

**硬件设置**
建立系统中的所有连接。进行任何连接时，请保持关闭 RD-78 电源。

**预热时间**
我们建议在录制或现场表演之前留出 15 分钟或更长时间进行 RD-78 预热。(如果它是从寒冷中带进来的，则更长。这将使精密模拟电路有时间达到其正常工作温度和调谐性能。

**固件更新**
请定期查看 behringer.com 网站，了解贝林格 SYNTHTRIBE 应用程序的任何更新。该应用程序查找最新的固件文件，然后可以下载该文件并用于更新 RD-78。

EN

# Specifications

| | |
|---|---|
| **Voices** | |
| Number of voices | 15 |
| | Bass Drum, Snare Drum, Clap, Rim Shot, Metallic Beat, Maracas, Tambourine, Guiro, Clave, Cow Bell, Low Conga, Low Bongo, High Bongo. |
| Number of simultaneous voices | 15 |
| Sound controls | Accent, Balance, Level x 10, Master Volume |
| | Instrument select, voice select x 4 |
| **Connectivity** | |
| Outputs | Mix out (6.35 mm TS jack) |
| | 10 x voice out (3.5 mm TS jack, unbalanced) |
| | Phones (3.5 mm TRS stereo jack) |
| MIDI | In, out / thru (5 pin DIN) |
| USB | Class Compliant USB 2.0 Type B |
| Footswitches | Variation, Start / Stop (6.35 mm TS jack) |
| Sync | In, out (3.5 mm TRS jack) |
| Supported operating systems | Windows 7 or higher, Mac OSX 10.10 or higher |
| **Sequencer** | |
| Controls | Tempo |
| Rotary switches | Variation Measure, Track / Instrument, Track / Pattern, Variation. |
| Toggle switches | Instrument select x 4, Fade In / Out time, Man/Auto variation, Scale |
| Buttons | Clear, Start / Stop, Cancel, Rhythm group, Write / Next, 16 x multi-function / step |
| **Storage** | |
| Preset patterns | 34 |
| Preset variations | 11 |
| Programmable patterns | 32 |
| Programmable tracks | 12 |
| **Environmental** | |
| Power requirement | 9 V DC 500 mA |
| Operating temperature range | 5° C to 45° C (41° F to 113° F) |
| **Physical** | |
| Dimensions (H x W x D) | 61.8 x 304.8 x 166.6 mm |
| | (2.4 x 12 x 6.6") |
| Weight | 809.5 g (1.78 lb) |



# 技术参数

| | |
|---|---|
| **声音** | |
| 语音数 | 15 |
| | 低音鼓、军鼓、拍手、轮辋、金属节拍、马拉卡斯、手鼓、吉罗、拍子、牛铃、低音康加、低音邦戈、高邦戈。 |
| 同时发声的数量 | 15 |
| 声音控制 | 重音、平衡、级别 x 10, 主音量 |
| | 乐器选择、语音选择 x 4 |
| **连接** | |
| 输出 | 混音 (6.35 mm 插孔) |
| | 10 x 语音输出 (3.5 mm TS 插孔, 非平衡) |
| | 电话 (3.5 mm TRS 立体声插孔) |
| MIDI 的 | 输入、输出 / 直通 (5 pin DIN) |
| USB | 符合类标准的 USB 2.0 Type B |
| 脚踏开关 | 变化, 启动 / 停止 (6.35 mm TS 插孔) |
| 同步 | 输入、输出 (3.5 mm TRS 插孔) |
| 支持的操作系统 | Windows 7 或更高版本、Mac OSX 10.10 或更高版本 |
| **音序器** | |
| 控制 | 速度 |
| 旋转开关 | 变化测量, 轨道 / 乐器, 轨道 / 模式, 变化。 |
| 拨动开关 | 乐器选择 x 4 、淡入 / 淡出时间、人 / 自动变奏、比例 |
| 按钮 | 清除、开始 / 停止、取消、节奏组、写入 / 下一步、16 x 多功能 / 步进 |
| **存储** | |
| 预设模式 | 34 |
| 预设变化 | 11 |
| 可编程模式 | 32 |
| 可编程轨道 | 12 |
| **环境的** | |
| 电源要求 | 9 V DC 500 mA |
| 工作温度范围 | 5° C to 45° C (41° F to 113° F) |
| **物理的** | |
| Dimensions (H x W x D) | 61.8 x 304.8 x 166.6 mm |
| | (2.4 x 12 x 6.6") |
| Weight | 809.5 g (1.78 lb) |

CN

# Other important information

## EN Important information

**1. Register online.**
Please register your new Music Tribe equipment right after you purchase it by visiting musictribe.com. Registering your purchase using our simple online form helps us to process your repair claims more quickly and efficiently. Also, read the terms and conditions of our warranty, if applicable.

**2. Malfunction.** Should your Music Tribe Authorized Reseller not be located in your vicinity, you may contact the Music Tribe Authorized Fulfiller for your country listed under "Support" at musictribe.com. Should your country not be listed, please check if your problem can be dealt with by our "Online Support" which may also be found under "Support" at musictribe.com. Alternatively, please submit an online warranty claim at musictribe.com BEFORE returning the product.

**3. Power Connections.**
Before plugging the unit into a power socket, please make sure you are using the correct mains voltage for your particular model. Faulty fuses must be replaced with fuses of the same type and rating without exception.

## ES Aspectos importantes

**1. Registro online.**
Le recomendamos que registre su nuevo aparato Music Tribe justo después de su compra accediendo a la página web musictribe.com. El registro de su compra a través de nuestro sencillo sistema online nos ayudará a resolver cualquier incidencia que se presente a la mayor brevedad posible. Además, aproveche para leer los términos y condiciones de nuestra garantía, si es aplicable en su caso.

**2. Averías.** En el caso de que no exista un distribuidor Music Tribe en las inmediaciones, puede ponerse en contacto con el distribuidor Music Tribe de su país, que encontrará dentro del apartado "Support" de nuestra página web musictribe.com. En caso de que su país no aparezca en ese listado, acceda a la sección "Online Support" (que también encontrará dentro del apartado "Support" de nuestra página web) y compruebe si su problema aparece descrito y solucionado allí. De forma alternativa, envíenos a través de la página web una solicitud online de soporte en periodo de garantía ANTES de devolvernos el aparato.

**3. Conexiones de corriente.** Antes de enchufar este aparato a una salida de corriente, asegúrese de que dicha salida sea del voltaje adecuado para su modelo concreto. En caso de que deba sustituir un fusible quemado, deberá hacerlo por otro de idénticas especificaciones, sin excepción.

## FR Informations importantes

**1. Enregistrez-vous en ligne.** Prenez le temps d'enregistrer votre produit Music Tribe aussi vite que possible sur le site Internet musictribe.com. Le fait d'enregistrer le produit en ligne nous permet de gérer les réparations plus rapidement et plus efficacement. Prenez également le temps de lire les termes et conditions de notre garantie.

**2. Dysfonctionnement.** Si vous n'avez pas de revendeur Music Tribe près de chez vous, contactez le distributeur Music Tribe de votre pays : consultez la liste des distributeurs de votre pays dans la page "Support" de notre site Internet musictribe.com. Si votre pays n'est pas dans la liste, essayez de résoudre votre problème avec notre "aide en ligne" que vous trouverez également dans la section "Support" du site musictribe.com. Vous pouvez également nous faire parvenir directement votre demande de réparation sous garantie par Internet sur le site musictribe.com AVANT de nous renvoyer le produit.

**3. Raccordement au secteur.** Avant de relier cet équipement au secteur, assurez-vous que la tension secteur de votre région soit compatible avec l'appareil. Veillez à remplacer les fusibles uniquement par des modèles exactement de même taille et de même valeur électrique — sans aucune exception.

## DE Weitere wichtige Informationen

**1. Online registrieren.**
Bitte registrieren Sie Ihr neues Music Tribe-Gerät direkt nach dem Kauf auf der Website musictribe.com. Wenn Sie Ihren Kauf mit unserem einfachen online Formular registrieren, können wir Ihre Reparaturansprüche schneller und effizienter bearbeiten. Lesen Sie bitte auch unsere Garantiebedingungen, falls zutreffend.

**2. Funktionsfehler.** Sollte sich kein Music Tribe Händler in Ihrer Nähe befinden, können Sie den Music Tribe Vertrieb Ihres Landes kontaktieren, der auf musictribe.com unter „Support" aufgeführt ist. Sollte Ihr Land nicht aufgelistet sein, prüfen Sie bitte, ob Ihr Problem von unserem „Online Support" gelöst werden kann, den Sie ebenfalls auf musictribe.com unter „Support" finden. Alternativ reichen Sie bitte Ihren Garantieanspruch online auf musictribe.com ein, BEVOR Sie das Produkt zurücksenden.

**3. Stromanschluss.** Bevor Sie das Gerät an eine Netzsteckdose anschließen, prüfen Sie bitte, ob Sie die korrekte Netzspannung für Ihr spezielles Modell verwenden. Fehlerhafte Sicherungen müssen ausnahmslos durch Sicherungen des gleichen Typs und Nennwerts ersetzt werden.

## PT Outras Informações Importantes

**1. Registre-se online.**
Por favor, registre seu novo equipamento Music Tribe logo após a compra visitando o site musictribe.com Registrar sua compra usando nosso simples formulário online nos ajuda a processar seus pedidos de reparos com maior rapidez e eficiência. Além disso, leia nossos termos e condições de garantia, caso seja necessário.

**2. Funcionamento Defeituoso.** Caso seu fornecedor Music Tribe não esteja localizado nas proximidades, você pode contatar um distribuidor Music Tribe para o seu país listado abaixo de "Suporte" em musictribe.com. Se seu país não estiver na lista, favor checar se seu problema pode ser resolvido com o nosso "Suporte Online" que também pode ser achado abaixo de "Suporte"em musictribe.com. Alternativamente, favor enviar uma solicitação de garantia online em musictribe.com ANTES da devolução do produto.

**3. Ligações.** Antes de ligar a unidade à tomada, assegure-se de que está a utilizar a voltagem correcta para o modelo em questão. Os fusíveis com defeito terão de ser substituídos, sem qualquer excepção, por fusíveis do mesmo tipo e corrente nominal.

## IT Informazioni importanti

**1. Registratevi online.**
Vi invitiamo a registrare il nuovo apparecchio Music Tribe subito dopo averlo acquistato visitando musictribe.com. La registrazione dell'acquisto tramite il nostro semplice modulo online ci consente di elaborare le richieste di riparazione in modo più rapido ed efficiente. Leggete anche i termini e le condizioni della nostra garanzia, qualora applicabile.

**2. Malfunzionamento.**
Nel caso in cui il rivenditore autorizzato Music Tribe non si trovi nelle vostre vicinanze, potete contattare il Music Tribe Authorized Fulfiller per il vostro paese, elencato in "Support" @ musictribe.com. Se la vostra nazione non è elencata, controllate se il problema può essere risolto tramite il nostro "Online Support"che può anche essere trovato sotto "Support" @ musictribe.com. In alternativa, inviate una richiesta di garanzia online su musictribe.com PRIMA di restituire il prodotto.

**3. Collegamento all'alimentazione.** Prima di collegare l'unità a una presa di corrente, assicuratevi di utilizzare la tensione di rete corretta per il modello specifico. I fusibili guasti devono essere sostituiti, senza eccezioni, con fusibili dello stesso tipo e valore nominale.

# Other important information

## NL Belangrijke informatie

**1. Registreer online.** Registreer uw nieuwe Music Tribe-apparatuur direct nadat u deze hebt gekocht door naar musictribe.com te gaan. Door uw aankoop te registreren via ons eenvoudige online formulier, kunnen wij uw reparatieclaims sneller en efficiënter verwerken. Lees ook de voorwaarden van onze garantie, indien van toepassing.

**2. Storing.** Mocht uw door Music Tribe geautoriseerde wederverkoper niet bij u in de buurt zijn gevestigd, dan kunt u contact opnemen met de door Music Tribe Authorized Fulfiller voor uw land vermeld onder "Support" op musictribe.com. Als uw land niet in de lijst staat, controleer dan of uw probleem kan worden opgelost door onze "Online Support", die u ook kunt vinden onder "Support" op musictribe.com. U kunt ook een online garantieclaim indienen op musictribe.com VOORDAT u het product retourneert.

**3. Stroomaansluitingen.** Voordat u het apparaat op een stopcontact aansluit, moet u ervoor zorgen dat u de juiste netspanning voor uw specifieke model gebruikt. Defecte zekeringen moeten zonder uitzondering worden vervangen door zekeringen van hetzelfde type en dezelfde waarde.

## SE Viktig information

**1. Registrera online.** Registrera din nya Music Tribe-utrustning direkt efter att du köpt den genom att besöka musictribe.com. Att registrera ditt köp med vårt enkla onlineformulär hjälper oss att behandla dina reparationsanspråk snabbare och mer effektivt. Läs också villkoren i vår garanti, om tillämpligt.

**2. Fel.** Om din Music Tribe-auktoriserade återförsäljare inte finns i din närhet kan du kontakta Music Tribe Authorized Fulfiller för ditt land listat under "Support" på musictribe.com. Om ditt land inte är listat, kontrollera om ditt problem kan hanteras av vår "Onlinesupport" som också finns under "Support" på musictribe.com. Alternativt kan du skicka in ett online-garantianspråk på musictribe.com INNAN du returnerar produkten.

**3. Strömanslutningar.** Innan du ansluter enheten till ett eluttag, se till att du använder rätt nätspänning för just din modell. Felaktiga säkringar måste bytas ut mot säkringar av samma typ och märkning utan undantag.

## PL Ważna informacja

**1. Zarejestrować online.** Zarejestruj swój nowy sprzęt Music Tribe zaraz po zakupie na stronie musictribe.com. Zarejestrowanie zakupu za pomocą naszego prostego formularza online pomaga nam szybciej i efektywniej rozpatrywać roszczenia dotyczące naprawy. Przeczytaj również warunki naszej gwarancji, jeśli dotyczy.

**2. Awaria.** Jeśli Twój autoryzowany sprzedawca Music Tribe nie znajduje się w pobliżu, możesz skontaktować się z autoryzowanym dostawcą Music Tribe dla swojego kraju, wymienionym w sekcji „Wsparcie" na stronie musictribe.com. Jeśli Twojego kraju nie ma na liście, sprawdź, czy Twój problem może zostać rozwiązany przez nasze „Wsparcie online", które można również znaleźć w sekcji „Wsparcie" na stronie musictribe.com. Alternatywnie, prześlij zgłoszenie gwarancyjne online na musictribe.com PRZED zwrotem produktu.

**3. Połączenia zasilania.** Przed podłączeniem urządzenia do gniazdka sieciowego upewnij się, że używasz odpowiedniego napięcia sieciowego dla danego modelu. Wadliwe bezpieczniki należy bez wyjątku wymienić na bezpieczniki tego samego typu i wartości.

## JP その他の重要な情報

**1. ヒューズの格納部 / 電圧の選択:** ユニットをパワーソケットに接続する前に、各モデルに対応した正しい主電源を使用していることを確認してください。ユニットによっては、230 V と 120 V の 2 つの違うポジションを切り替えて使う、ヒューズの格納部を備えているものがあります。正しくない値のヒューズは、絶対に適切な値のヒューズに交換されている必要があります。

**2. 故障:** Music Tribe ディーラーがお客様のお近くにないときは、musictribe.com の "Support" 内に列記されている、お客様の国の Music Tribe ディストリビューターにコンタクトすることができます。お 客様の国がリストにない場合は、同じ musictribe.com の "Support" 内にある "Online Support" でお客様の問題が処理できないか、チェックしてみてください。あるいは、商品を返送する前に、musictribe.com で、オンラインの保証請求を要請してください。

**3. 電源接続**: 電源ソケットに電源コードを接続する前に、本製品に適切な電圧を使用していることをご確認ください。不具合が発生したヒューズは必ず電圧および電流、種類が同じヒューズに交換する必要があります。

## CN 其他的重要信息

**1. 在线注册**。购买后, 请访问我们的网站立即注册新的 Music Tribe 设备。使用我们简单的在线表格注册您的购买信息有助于我们更快,更有效地处理您的维修索赔。另外, 请阅读我们保修的条款和条件 (如适用)。

**2. 无法正常工作**。如果您所在地区没有 Music Tribe 授权的经销商, 您可以联系您所在国家/地区的 Music Tribe 授权履行者, 其联系方式在 behringer.com 的 "支持" 部分列出。如果您的国家/地区未列出, 请检查您的问题是否可以通过我们的 "在线支持" 解决, 该选项也可以在 behringer.com 的 "支持" 部分找到。或者, 您也可以在退回产品之前在 behringer.com 提交在线保修索赔。

**3. 电源连接**。将本设备连接电源前, 请确保使用的电压正确。保险丝需要更换时, 必须使用相同型号及定额的保险丝。

# FEDERAL COMMUNICATIONS COMMISSION COMPLIANCE INFORMATION

**Behringer**

**RD-78**

| | |
|---|---|
| Responsible Party Name: | **Music Tribe Commercial NV Inc.** |
| Address: | **122 E. 42nd St.1,<br>8th Floor NY, NY 10168,<br>United States** |
| Email Address: | **legal@musictribe.com** |

## RD-78

This equipment has been tested and found to comply with the limits for a Class B digital device, pursuant to part 15 of the FCC Rules. These limits are designed to provide reasonable protection against harmful interference in a residential installation. This equipment generates, uses and can radiate radio frequency energy and, if not installed and used in accordance with the instructions, may cause harmful interference to radio communications. However, there is no guarantee that interference will not occur in a particular installation. If this equipment does cause harmful interference to radio or television reception, which can be determined by turning the equipment off and on, the user is encouraged to try to correct the interference by one or more of the following measures:

- Reorient or relocate the receiving antenna.
- Increase the separation between the equipment and receiver.
- Connect the equipment into an outlet on a circuit different from that to which the receiver is connected.
- Consult the dealer or an experienced radio/TV technician for help.

This equipment complies with Part 15 of the FCC rules. Operation is subject to the following two conditions:

(1) this device may not cause harmful interference, and
(2) this device must accept any interference received, including interference that may cause undesired operation.

**Important information:**

Changes or modifications to the equipment not expressly approved by Music Tribe can void the user's authority to use the equipment.

CE

Hereby, Music Tribe declares that this product is in compliance with Directive 2014/35/EU, Directive 2014/30/EU, Directive 2011/65/EU and Amendment 2015/863/EU, Directive 2012/19/EU, Regulation 519/2012 REACH SVHC and Directive 1907/2006/EC.

Full text of EU DoC is available at https://community.musictribe.com/

EU Representative: Music Tribe Brands DK A/S
Address: Gammel Strand 44, DK-1202 København K, Denmark

UK Representative: Music Tribe Brands UK Ltd.
Address: 8th Floor, 20 Farringdon Street London EC4A 4AB, United Kingdom

Correct disposal of this product: This symbol indicates that this product must not be disposed of with household waste, according to the WEEE Directive (2012/19/EU) and your national law. This product should be taken to a collection center licensed for the recycling of waste electrical and electronic equipment (EEE). The mishandling of this type of waste could have a possible negative impact on the environment and human health due to potentially hazardous substances that are generally associated with EEE. At the same time, your cooperation in the correct disposal of this product will contribute to the efficient use of natural resources. For more information about where you can take your waste equipment for recycling, please contact your local city office, or your household waste collection service.

We Hear You

behringer