Istruzioni per l'uso

IT

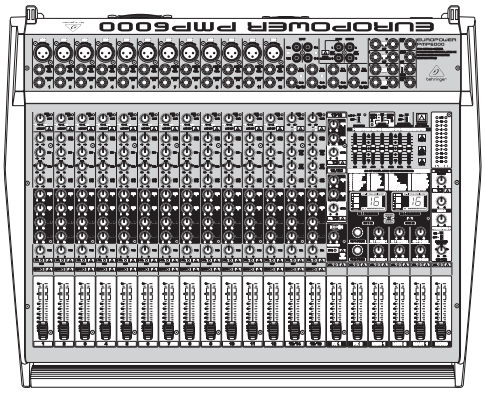

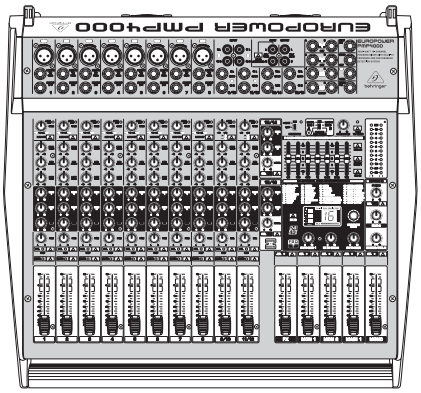

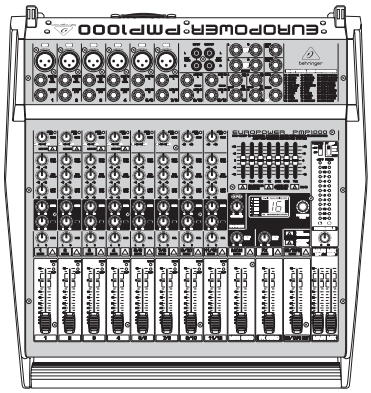

EUROPOWER

PMP6000

1600-Watt 20-Channel Powered Mixer with Dual Multi-FX Processor and FBQ Feedback Detection System

PMP4000

1600-Watt 16-Channel Powered Mixer with Multi-FX Processor and FBQ Feedback Detection System

PMP1000

500-Watt 12-Channel Powered Mixer with Multi-FX Processor and FBQ Feedback Detection System

V 1.0

behringer

IT

Indice

Grazie **2**

Informazioni importanti **3**

DISCLAIMER LEGALE **3**

GARANZIA LIMITATA **3**

1. Introduzione **4**

1.1 Prima di iniziare 4

1.2 Il manuale 4

2. Elementi di Comando **8**

2.1 Canali mono e stereo 8

2.2 Equalizzatore e FBQ 10

2.3 Sezione degli effetti 10

2.4 Sezione main e sezione monitor 11

2.5 Il retro dell'apparecchio 12

3. Processore per Effetti Digitale **12**

4. Installazione **14**

4.1 Collegamento alla rete 14

4.2 Collegamenti audio 14

4.3 Collegamenti per altoparlanti 15

5. Esempi di Cablaggio **15**

6. Specifiche **19**

Grazie

Congratulazioni! Con questo apparecchio possedete un moderno power mixer che stabilisce nuove norme di riferimento. Fin dall'inizio il nostro fine è stato quello di realizzare un apparecchio rivoluzionario, adatto per molteplici impieghi. Ecco il risultato: un power mixer superlativo con un equipaggiamento straordinario nonché con ampie possibilità di collegamento e di espansione.

IT Informazioni importanti

Attenzione
I terminali contrassegnati da questo simbolo conducono una corrente elettrica di magnitudine sufficiente a costituire un rischio di scossa elettrica. Utilizzare solo cavi per altoparlanti professionali di alta qualità con jack sbilanciati da 6,35mm. o connettori con blocco a rotazione. Tutte le altre installazioni o modifiche devono essere eseguite esclusivamente da personale qualificato.

Attenzione
Questo simbolo, ovunque appaia, avverte della presenza di una tensione pericolosa non isolata all'interno dello chassis, tensione che può essere sufficiente per costituire un rischio di scossa elettrica.

Attenzione
Questo simbolo, ovunque appaia, segnala importanti istruzioni operative e di manutenzione nella documentazione allegata. Si invita a leggere il manuale.

Attenzione
Per ridurre il rischio di scosse elettriche, non rimuovere il coperchio superiore (o la sezione posteriore). All'interno non ci sono parti riparabili dall'utente. Per la manutenzione rivolgersi a personale qualificato.

Attenzione
Per ridurre il rischio di incendi o scosse elettriche, non esporre questo apparecchio a pioggia e umidità. L'apparecchio non deve essere esposto a gocciolio o schizzi di liquidi e nessun oggetto contenente liquidi, come vasi, deve essere collocato sull'apparecchio.

Attenzione
Queste istruzioni di servizio sono destinate esclusivamente a personale qualificato. Per ridurre il rischio di scosse elettriche non eseguire interventi di manutenzione diversi da quelli contenuti nel manuale di istruzioni. Le riparazioni devono essere eseguite da personale di assistenza qualificato.

1. Leggere queste istruzioni.

2. Conservare queste istruzioni.

3. Prestare attenzione a tutti gli avvisi.

4. Applicare tutte le istruzioni.

5. Non utilizzare questo dispositivo vicino l'acqua.

6. Pulire esclusivamente con un panno asciutto.

7. Non bloccare le aperture di ventilazione. Installare in conformità con le istruzioni del produttore.

8. Non installare vicino a fonti di calore come radiatori, termoregolatori, stufe o altri apparecchi (inclusi amplificatori) che producono calore.

9. Non escludere la sicurezza fornita dalla spina polarizzata o con messa a terra. Una spina polarizzata ha due lame, una più larga dell'altra. Una spina con messa a terra ha due lame e un terzo polo di messa a terra. La lama larga o il terzo polo sono forniti per la vostra sicurezza. Se la spina fornita non si adatta alla presa, consultare un elettricista per la sostituzione della presa obsoleta.

10. Proteggere il cavo di alimentazione dal calpestio o essere schiacciato in particolare alle spine, prese di corrente e il punto in cui esce dall'apparecchio.

11. Utilizzare esclusivamente dispositivi/accessori specificati dal produttore.

12. Utilizzare solo carrelli, supporti, treppiedi, staffe o tavoli indicati dal produttore o venduti con l'apparecchio. Utilizzando un carrello, prestare attenzione quando si sposta la combinazione carrello/apparecchio per evitare lesioni dovute al ribaltamento.

13. Scollegare questo apparecchio durante i temporali o se non è utilizzato per lunghi periodi di tempo.

14. Per tutte le riparazioni rivolgersi a personale qualificato. La manutenzione è necessaria quando l'apparecchio è danneggiato in qualsiasi modo, come danneggiamento del cavo di alimentazione o della spina, versamento di liquido o oggetti caduti nell'apparecchio, se l'apparecchio è stato esposto a pioggia o umidità, se non funziona normalmente o è caduto.

15. L'apparecchio deve essere collegato a una presa di corrente elettrica con messa a terra di protezione.

16. Se la spina o una presa del dispositivo è utilizzata come dispositivo di disconnessione, deve essere facilmente utilizzabile.

17. Smaltimento corretto di questo prodotto: questo simbolo indica che questo dispositivo non deve essere smaltito insieme ai rifiuti domestici, secondo la Direttiva RAEE (2012/19 / UE) e la vostra legislazione nazionale. Questo prodotto deve essere portato in un centro di raccolta autorizzato per il riciclaggio di rifiuti di apparecchiature elettriche ed elettroniche (RAEE). La cattiva gestione di questo tipo di rifiuti potrebbe avere un possibile impatto negativo sull'ambiente e sulla salute umana a causa di sostanze potenzialmente pericolose che sono generalmente associate alle apparecchiature elettriche ed elettroniche. Nello stesso tempo la vostra collaborazione al corretto smaltimento di questo prodotto contribuirà all'utilizzo efficiente delle risorse naturali. Per ulteriori informazioni su dove è possibile trasportare le apparecchiature per il riciclaggio vi invitiamo a contattare l'ufficio comunale locale o il servizio di raccolta dei rifiuti domestici.

18. Non installare in uno spazio ristretto, come in una libreria o in una struttura simile.

19. Non collocare sul dispositivo fonti di fiamme libere, come candele accese.

20. Per lo smaltimento delle batterie, tenere in considerazione gli aspetti ambientali. Le batterie devono essere smaltite in un punto di raccolta delle batterie esauste.

21. Questo apparecchio può essere usato in climi tropicali e temperati fino a 45°C.

DISCLAIMER LEGALE

Music Tribe non si assume alcuna responsabilità per eventuali danni che possono essere subiti da chiunque si affidi in tutto o in parte a qualsiasi descrizione, fotografia o dichiarazione contenuta qui. Specifiche tecniche, aspetti e altre informazioni sono soggette a modifiche senza preavviso. Tutti i marchi sono di proprietà dei rispettivi titolari. Midas, Klark Teknik, Lab Gruppen, Lake, Tannoy, Turbosound, TC Electronic, TC Helicon, Behringer, Bugera, Aston Microphones e Coolaudio sono marchi o marchi registrati di Music Tribe Global Brands Ltd. © Music Tribe Global Brands Ltd. 2021 Tutti i diritti riservati .

GARANZIA LIMITATA

Per i termini e le condizioni di garanzia applicabili e le informazioni aggiuntive relative alla garanzia limitata di Music Tribe, consultare online i dettagli completi su musictribe.com/warranty.

IT

1. Introduzione

Tra gli ulteriori pregi dell'apparecchio rientrano il **Voice Canceller** integrato, con il quale è possibile cancellare senza problemi passaggi di canto da un playback, la funzione **FBQ**, per rintracciare le frequenze di feedback, nonché la funzione Speaker Processing, per l'adattamento a qualsiasi altoparlante: il tutto con una risoluzione a **24 bit** e **40 kHz**. Inoltre vi offriamo il nostro sperimentato XENYX Mic Preamps per una riproduzione cristallina, priva di disturbi e di distorsioni, nelle applicazioni con microfono.

Behringer è un'azienda del settore della tecnica professionale per studi audio. Sviluppiamo da molti anni prodotti di successo per il settore studio e live. Tra questi rientrano apparecchi a 19" di ogni tipo (compressori, enhancer, noise gates, processori a valvole, amplificatori per cuffie, apparecchi per effetti digitali, casse acustiche DI ecc.), casse per monitor e casse acustiche nonché pannelli di mixaggio professionali per l'impiego dal vivo e nella registrazione. Nel vostro power mixer è riunito tutto il nostro know how tecnico.

1.1 Prima di iniziare

1.1.1 Consegna

Il power mixer è stato accuratamente imballato in fabbrica per garantire il trasporto sicuro. Se ciò nonostante la scatola di cartone dovesse presentare danneggiamenti, per favore controllate immediatamente la sussistenza di danni all'esterno dell'apparecchio.

◊ **In caso di danneggiamenti NON rispediteci l'apparecchio, bensì avvertite anzitutto prima il rivenditore e l'azienda di trasporto, altrimenti può venire meno ogni diritto al risarcimento dei danni.**

◊ **Per garantire l'ottimale protezione del vostro power mixer durante l'uso o il trasporto consigliamo l'impiego di una custodia.**

◊ **Utilizzate per favore sempre l'imballo originale, per impedire danni nell'immagazzinamento o nella spedizione.**

◊ **Non consentite mai che bambini privi di sorveglianza maneggino l'apparecchio o i materiali di imballaggio.**

◊ **Per favore smaltite tutti i materiali di imballaggio in modo ecologico.**

1.1.2 Messa in servizio

Assicurate un afflusso d'aria sufficiente e non collocate il vostro EUROPOWER vicino ad impianti di riscaldamento per impedire il suo surriscaldamento.

◊ **I fusibili bruciati devono assolutamente essere sostituiti con fusibili di valore corretto! Trovate il valore corretto nel capitolo "Specifiche".**

Il collegamento alla rete avviene per mezzo del cavo di rete fornito, dotato di allacciamento IEC. Il collegamento risponde alle necessarie disposizioni di sicurezza.

◊ **Prestate attenzione al fatto che tutti gli apparecchi devono assolutamente essere messi a terra. Per la vostra sicurezza personale non dovreste in nessun caso rimuovere o rendere inefficace la messa a terra degli apparecchi e dei cavi di rete.**

Per prevenire danni all'apparecchio è necessario

- non collegare a massa le uscite degli altoparlanti,
- non collegare fra loro le uscite degli altoparlanti,
- non collegare le uscite degli altoparlanti con quelle di altri amplificatori.

AVVERTENZE IMPORTANTI PER L'INTSALLAZIONE

L'utilizzo nelle vicinanze di forti trasmettitori radio e fonti ad alte frequenze può comportare la perdita della qualità del segnale. Aumentate la distanza fra il trasmettitore e l'apparecchio ed utilizzate cavi schermati su tutti i collegamenti.

1.1.3 Registrazione in-linea

La preghiamo di registrare il suo nuovo apparecchio Behringer, possibilmente subito dopo l'acquisto, sul nostro sito internet http://behringer.com, e di leggere con attenzione le nostre condizioni di garanzia.

Nell'eventualità che il suo prodotto Behringer sia difettoso, vogliamo che questo venga riparato al più presto. La preghiamo di rivolgersi direttamente al rivenditore Behringer dove ha acquistato l'apparecchio. Nel caso il rivenditore Behringer non sia nelle sue vicinanze, può rivolgersi direttamente ad una delle nostre filiali. Una lista delle nostre filiali completa di indirizzi, si trova sul cartone originale del suo apparecchio (Global Contact Information/European Contact Information). Qualora nella lista non trovasse nessun indirizzo per la sua nazione, si rivolga al distributore più vicino. Sul nostro sito http://behringer.com, alla voce Support, trova gl'indirizzi corrispondenti.

Nel caso il suo apparecchio sia stato registrato da noi con la data d'acquisto, questo faciliterà lo sviluppo delle riparazioni nei casi in garanzia.

Grazie per la sua collaborazione!

1.2 Il manuale

Questo manuale è concepito per fornirvi una visione d'insieme degli elementi di comando e per informarvi contemporaneamente in modo dettagliato sul loro impiego. Perché voi comprendiate velocemente le relazioni interne abbiamo riassunto a gruppi gli elementi di comando secondo la loro funzione. Grazie alle illustrazioni numerate allegate è possibile rintracciare facilmente tutti gli elementi di comando. Qualora doveste avere bisogno di spiegazioni dettagliate su determinati temi, visitate per favore il nostro sito Internet all'indirizzo behringer.com.

ATTENZIONE!

◊ **Desideriamo richiamare la vostra attenzione sul fatto che i livelli sonori elevati possono recare danno al vostro udito e/o danneggiare la vostra cuffia. Spostate completamente in basso tutti i fader della sezione MAIN prima di attivare l'apparecchio. Prestate attenzione a mantenere sempre un livello sonoro adeguato.**

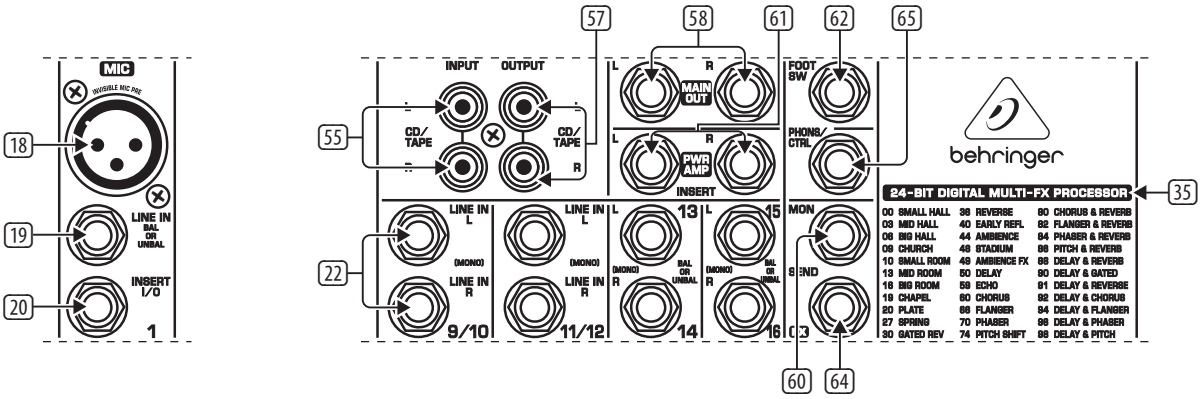

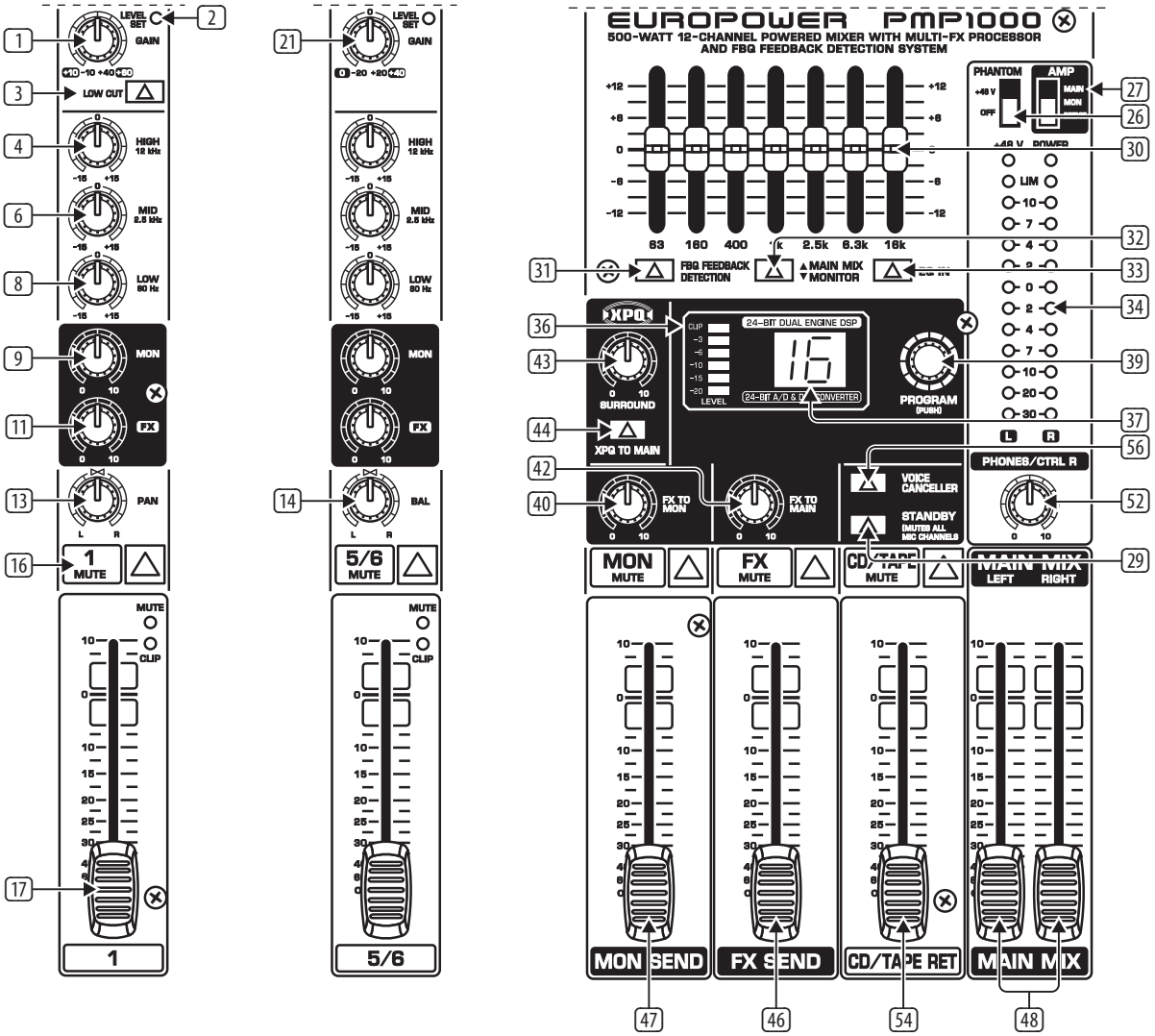

EUROPOWER PMP1000 FRONT PANEL

IT

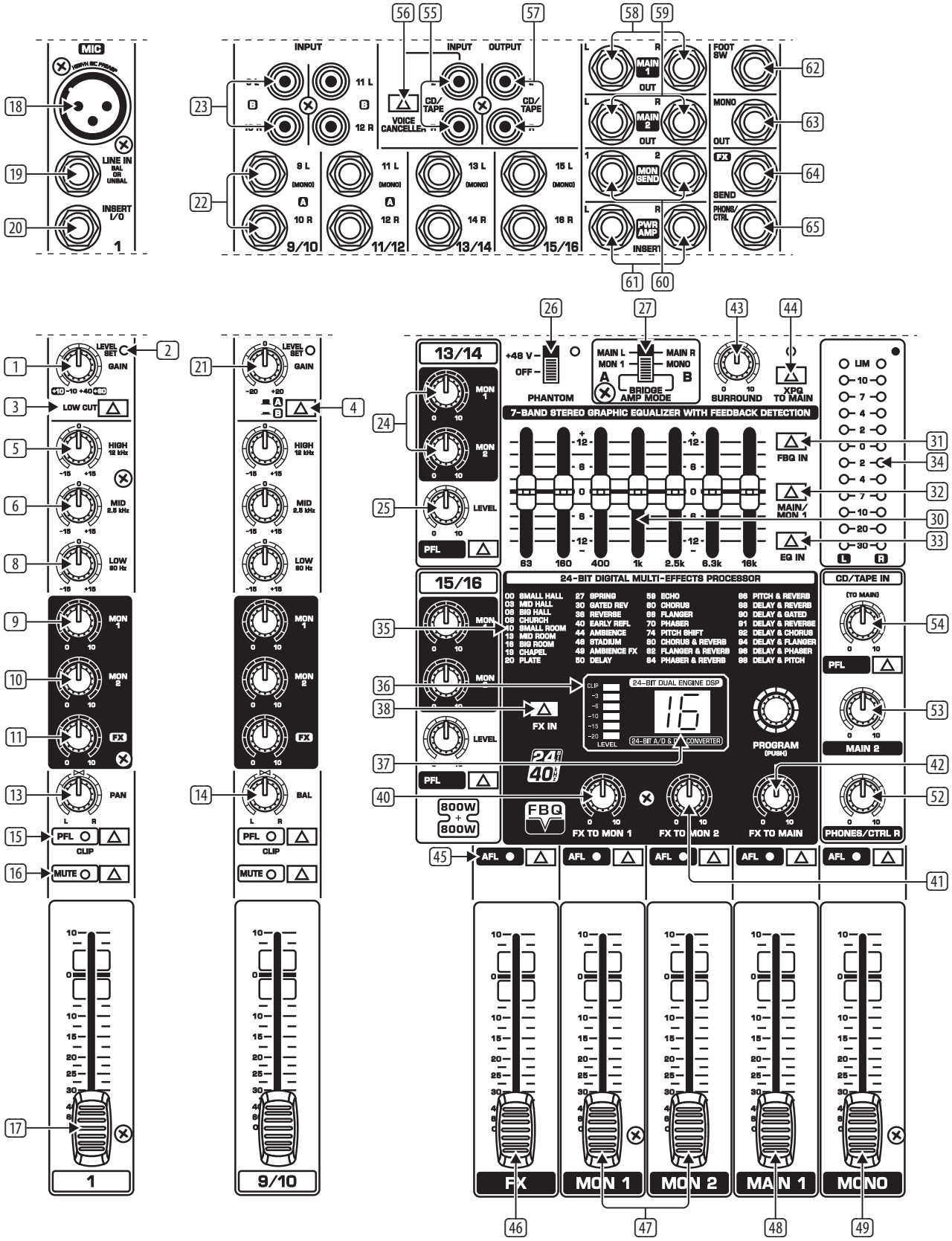

EUROPOWER PMP4000 FRONT PANEL

IT

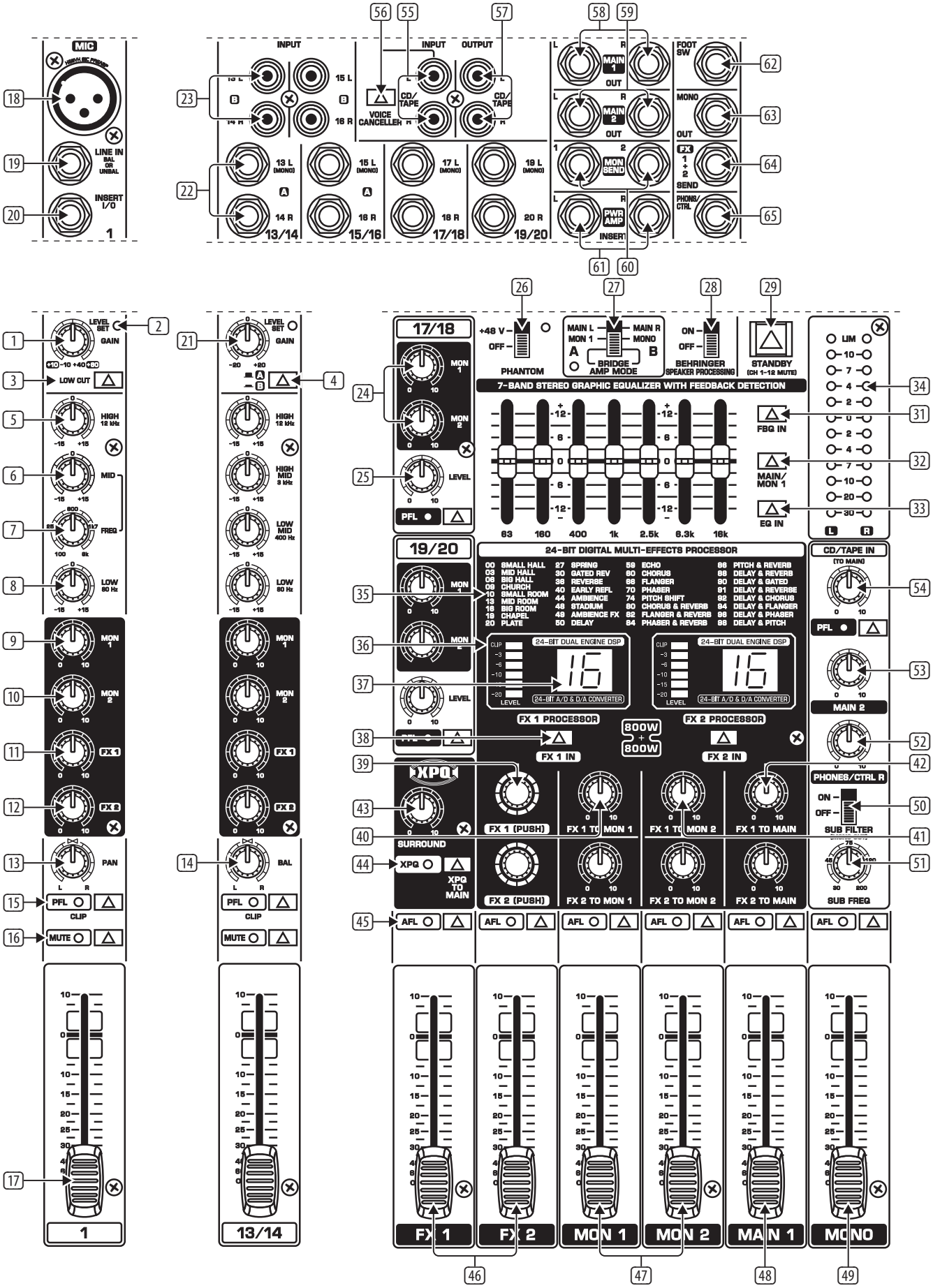

EUROPOWER PMP6000 FRONT PANEL

IT

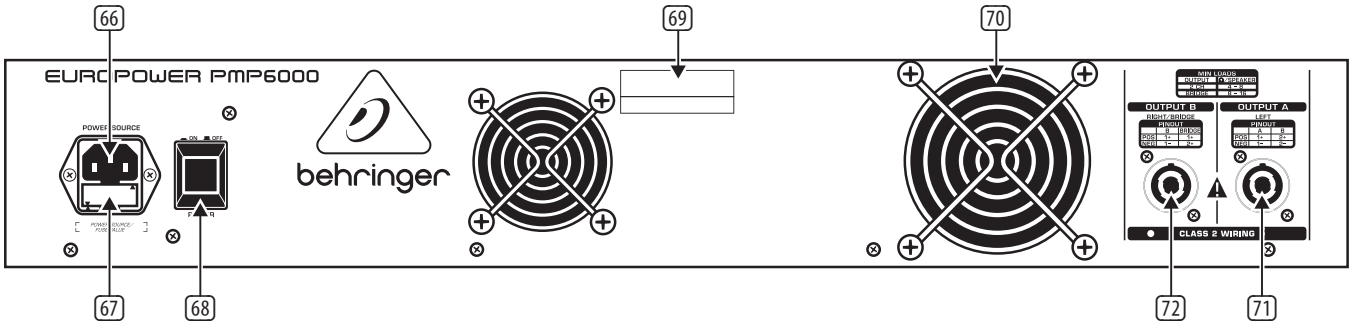

EUROPOWER PMP6000 REAR PANEL

2. Elementi di Comando

Nelle seguenti sezioni vengono dettagliatamente descritte tutte le funzioni del vostro power mixer. Per favore tenete a portata di mano anche l'allegato con le illustrazioni numerate, per ottenere una visione d'insieme possibilmente buona.

2.1 Canali mono e stereo

(1) Con il regolatore **GAIN** impostate il livello di ingresso. Quando collegate una fonte di segnale ad uno degli ingressi o la disinserite, questo regolatore dovrebbe sempre essere completamente girato a sinistra. Il regolatore GAIN controlla sia l'ingresso per microfono che l'ingresso LINE. La scala con sfondo nero indica **l'amplificazione** per microfoni (da +10 fino a +60 dB nei canali con XENYX MIC PREAMPS e da 0 fino a +40 dB nei convenzionali ingressi per microfoni; solo PMP1000, canali 5/6 e 7/8).

La scala "LINE" indica la **sensibilità** dell'ingresso line, che si estende da +10 fino a -40 dBu.

PMP1000: Nei canali con combinazione mono/stereo 5/6 e 7/8 la **sensibilità** si estende da +20 fino a -20 dBu.

(2) Il LED **LEVEL SET** si accende quando viene raggiunto il livello di lavoro ottimale.

(3) Inoltre i canali mono del power mixer dispongono di un filtro di banda **LOW CUT**, con il quale potete eliminare parti di segnale a bassa frequenza indesiderate, come p. es. i rumori da calpestio.

(4) PMP4000/PMP6000 (canali stereo): premendo il commutatore **A/B** selezionate i collegamenti jack da 6,3 mm o le prese RCA. Nella posizione "A" sono attivi i collegamenti jack e nella posizione "B" sono attive le prese RCA.

(5) Il regolatore **HIGH** della sezione EQ controlla la gamma di frequenze alta del rispettivo canale.

(6) Con il regolatore **MID** potete elevare o abbassare la gamma media.

(7) PMP6000: per la gamma centrale dei canali mono il PMP6000 vi offreinoltre una regolazione del suono semiparametrica variabile da 100 Hz fino a 8 kHz. Con il regolatore MID comandate l'aumento / la diminuzione, con il regolatore **FREQ** determinate la frequenza.

L'equalizzatore dei canali stereo è naturalmente realizzato come stereo. Le frequenze di taglio della banda superiore e di quella media superiore, di quella media inferiore e di quella inferiore si trovano in corrispondenza di 12 kHz, 3 kHz, 400 Hz e 80 Hz.

(8) Il regolatore **LOW** consente di elevare o abbassare le basse frequenze.

(9) Con il regolatore **MON** potete determinare la quota di livello sonoro del canale sul mix Monitor.

(10) Il PMP4000 ed il PMP6000 dispongono inoltre di un secondo regolatore MON (**MON 2**), con il quale può essere impostata la quota di livello sonoro della seconda via monitor.

(11) Il regolatore **FX** determina il livello del segnale che viene condotto dal rispettivo canale verso il processore per effetti integrato e che è inoltre presente sulla presa FX SEND (vedi (64)).

(12) Il PMP6000 possiede per questo scopo due regolatori (**FX 1** e **FX 2**), in modo da consentirvi l'utilizzo contemporaneo di due effetti. Esso possiede corrispondentemente due vie per la riproduzione di effetti, i cui segnali sono disponibili presso una presa di uscita combinata (vedi (46) und (64)).

◊ **Per favore osservate che il processore per effetti non è udibile fino a che i regolatori FX TO MON/MAIN (40), (41), (42) sono completamente girati a sinistra.**

(13) Con il regolatore **PAN**(ORAMA) viene stabilita la posizione del segnale di canale nel mix Main stereo.

(14) Il regolatore **BAL**(ANCE) nei canali stereo dell'apparecchio corrisponde nella sua funzione al regolatore PAN nei canali mono. Esso stabilisce il bilanciamento relativo dei segnali di ingresso sinistro e destro prima che entrambi vengano condotti all'uscita Main stereo.

(15) PMP4000/PMP6000: premendo l'interruttore **PFL** (Pre Fader Listening) viene visualizzato sull'indicatore a LED sinistro (34) il livello di ingresso del canale a monte del fader. Impostate ora il livello di ingresso ottimale (0 dB) con il regolatore GAIN (1). L'attivazione della funzione PFL viene indicata dall'accensione del relativo LED.

Se il LED LEVEL SET (2) resta costantemente acceso, avete raggiunto il livello di lavoro ottimale. Se invece si accende il LED CLIP, il livello di ingresso è troppo alto e dovrebbe essere un poco ridotto con il regolatore GAIN. Il LED CLIP dovrebbe accendersi esclusivamente con i picchi di segnale, non dovrebbe in nessun caso restare costantemente acceso.

(16) Con l'interruttore **MUTE** viene reso muto il canale del mix Main. I canali pre-fader (vie Monitor) restano attivi. Se l'interruttore MUTE è premuto, il rispettivo LED di controllo è acceso.

(17) Il fader di canale stabilisce il livello del segnale di canale nel mix Main.

2.1.1 Sezio ne di ingresso

(18) Ogni canale di ingresso mono vi offre, con la presa XLR, un ingresso simmetrico per microfono, nel quale, premendo il pulsante, è disponibile anche un phantom power di + 48 V per il comando di microfoni a condensatore.

PMP1000: i due canali stereo 5/6 e 7/8 dispongono inoltre di un simmetrico ingresso XLR per microfoni, presso il quale in caso di bisogno è disponibile ugualmente il phantom power di +48 V.

◊ **Rendete muto il vostro sistema di riproduzione prima di attivare il phantom power. In caso contrario viene riprodotto dal vostro altoparlante di controllo un rumore di attivazione.**

(19) Ogni ingresso mono dispone di un collegamento LINE IN, realizzato come presa jack da 6,3 mm, a cui ci si può connettere sia simmetricamente che asimmetricamente.

◊ **Per favore prestate attenzione ad utilizzare sempre solo l'ingresso per microfono oppure l'ingresso line di un canale, mai entrambi contemporaneamente!**

◊ **Nel collegamento di un segnale mono line ad un canale stereo dovreste sempre utilizzare l'ingresso sinistro. In questo modo il segnale mono viene riprodotto su entrambi i lati.**

◊ **Questo non vale per i canali di combinazione mono/stereo 5/6 e 7/8 del PMP1000.**

(20) **INSERT I/O**. I punti di inserzione (Insert) vengono utilizzati per elaborare il segnale con processori di dinamica o equalizzatori. Questi punti di inserzione sono posti a monte del fader, dell'equalizzatore e dei MON/FX SEND. Al contrario dei dispositivi di Hall e degli altri apparecchi per effetti, nei quali viene inserito il segnale asciutto, i processori di dinamica elaborano l'intero segnale. In questo caso, dunque, la via Aux Send non è la soluzione corretta. Si interrompe invece la via del segnale e si inserisce un processore di dinamica o un equalizzatore. Il segnale viene successivamente ricondotto nello stesso punto del pannello. Il segnale è interrotto solo quando un jack è inserito nella relativa presa (nel jack stereo: punta = uscita del segnale, fusto = ingresso). Tutti i canali di ingresso mono sono dotati di Insert.

(21) Le vie di canale stereo possiedono per l'adattamento di livello un regolatore **GAIN**, con il quale viene imposta la **sensibilità** di ingresso da +20 fino a -20 dB.

PMP1000: ciascuno dei canali stereo 5/6 e 7/8 dispone inoltre di un collegamento XLR per microfoni. Qui può essere regolata la **preamplificazione** per i microfoni in una gamma da 0 fino a +40 dB.

(22) Ogni canale stereo dispone di due ingressi di livello line con prese jack, per i canali sinistro e destro. Se viene utilizzata esclusivamente la presa contrassegnata con "L", il canale lavora in mono. Il segnale viene riprodotto come segnale mono su entrambi i lati.

◊ **Questo non vale per i canali di combinazione mono/stereo 5/6 e 7/8 del PMP1000.**

◊ **I canali 13/14 e 15/16 arrivano direttamente al main mix (pannello di mixaggio) senza ulteriore regolazione del suono o del volume. Servendosi dei canali 13/14 e 15/16 si potrebbe collegare ad es. un submixer e utilizzare il finale del PMP1000.**

(23) PMP4000: i canali stereo 9/10 nonché 11/12 sono inoltre equipaggiati con prese RCA.

PMP6000: i canali stereo 13/14 nonché 15/16 sono inoltre equipaggiati con prese RCA.

◊ **PMP4000/PMP6000: per favore tenete presente che dovete stabilire con il commutatore A/B l'opzione di collegamento (jack o RCA) non appena l'ingresso viene occupato.**

(24) PMP4000/PMP6000: entrambi i canali stereo dispongono di due regolatori Monitor (MON 1/2) e di un regolatore **LEVEL** (25). Anche questi canali, come gli altri, possiedono un interruttore PFL.

(25) La via di canale dispone, invece di un fader, di un regolatore rotativo **LEVEL**.

(26) Con l'interruttore **PHANTOM** attivate il phantom power per le prese XLR dei canali di ingresso, necessario per il comando dei microfoni a condensatore. Il LED **+48 V** si accende quando è attivato il phantom power. L'impiego di microfoni dinamici è inoltre di regola possibile, perché siano cablati simmetricamente. In caso di dubbio rivolgetevi al fabbricante del microfono!

◊ **Con il phantom power attivato non devono essere collegati microfoni al pannello (o al stagebox/wallbox). Inoltre gli altoparlanti Monitor/PA dovrebbero essere resi muti prima di attivare il phantom power. Dopo l'attivazione attendete ca. un minuto prima di regolare l'amplificazione in ingresso, in modo che il sistema possa stabilizzarsi.**

◊ **Attenzione! Se volete attivare il phantom power, non utilizzate in nessun caso connessioni XLR cablate asimmetricamente (PIN 1 e 3 collegati).**

(27) Con l'interruttore **AMP MODE** stabilite in quale modo operativo lavora lo stadio amplificatore del vostro PMP:

PMP1000:

MAIN: Nella posizione "MAIN" il mixer lavora come amplificatore stereo.

MON: In questo modo sono presenti sull'OUTPUT A (71) il segnale Monitor e sull'OUTPUT B (72) il segnale Main (ciascuno mono).

BRIDGE (funzionamento mono con collegamento a ponte): con il **BRIDGE AMP MODE** le potenze di uscita di OUTPUT A e B vengono sommate ed emesse solo attraverso l'OUTPUT B. Da questo risulta una potenza doppia.

PMP4000/PMP6000:

MAIN L / MAIN R. Nella posizione MAIN MIX il mixer lavora come amplificatore stereo.

MON 1 / MONO. In questo modo sono presenti sull'OUTPUT A (71) il segnale Monitor 1 e sull'OUTPUT B (72) il segnale Main (ciascuno mono).

BRIDGE (funzionamento mono con collegamento a ponte): con il **BRIDGE AMP MODE** le potenze di uscita di OUTPUT A e B vengono sommate ed emesse solo attraverso l'OUTPUT B. Da questo risulta una potenza doppia.

◊ **Nel modo BRIDGE collegate sempre alla presa OUTPUT B solo un altoparlante con una impedenza di almeno 8 Ω! Tenete presente per favore che con il modo BRIDGE l'OUTPUT A non deve MAI essere utilizzato!**

◊ **In tutti gli altri modi operativi l'impedenza dell'altoparlante collegato non deve essere inferiore a 4 Ω.**

◊ **Prestate attenzione per favore che la potenza erogata all'altoparlante con un segnale proveniente dall'OUTPUT B in BRIDGE AMP MODE è notevolmente superiore a quella erogata utilizzando le uscite per altoparlanti parallele. Per favore osservate a riguardo le indicazioni sul retro del vostro power mixer.**

◊ **Per la corretta polarizzazione elettrica del vostro cavo per altoparlante osservate per favore le avvertenze relative alla configurazione dei pin sul retro dell'apparecchio (vedi anche (71) e (72)).**

IT

(28) PMP6000: con l'interruttore **Behringer SPEAKER PROCESSING** attivate la funzione di filtro per l'adattamento del mixer alle caratteristiche tecniche del vostro altoparlante. Se questo p. es. dovesse lavorare in modo ristretto nella gamma delle basse frequenze, con tale funzione potete limitare la relativa gamma di frequenze del segnale di uscita del mixer. Il segnale viene così adattato in modo ottimale alla risposta in frequenza delle vostre casse acustiche.

(29) PMP1000/PMP6000: se l'interruttore **STANDBY** è premuto, tutti i canali di ingresso sono resi muti. Nelle pause dell'esecuzione musicale o anche nei cambi di scena potete in questo modo impedire che pervengano all'impianto PA attraverso i microfoni rumori di disturbo, i quali nel caso peggiore potrebbero perfino distruggere le membrane degli altoparlanti. Il bello è che tutti i fader rimangono aperti, permettendovi di inserire contemporaneamente musica da CD attraverso gli ingressi CD/TAPE IN (vedi (55)). I fader dei canali resi muti possono ugualmente mantenere la loro regolazione.

2.2 Equalizzatore e FBQ

(30) Il vostro power mixer possiede un equalizzatore grafico a 7 bande. Con esso adattate il suono alle condizioni dell'ambiente. Nella posizione "0" la risposta in frequenza non viene elaborata. Per aumentare la gamma delle frequenze spostate il relativo fader verso l'alto, per abbassarla spostatelo verso il basso.

◊ **Osservate per favore che il comportamento dell'equalizzatore dipende dalla posizione dell'interruttore AMP MODE (vedi (27)).**

(31)

Se premete l'interruttore **FBQ IN**, viene attivato il sistema di riconoscimento di feedback FBQ (FBQ è attivo solo se prima l'equalizzatore (33) è stato acceso). Le frequenze che provocano reazioni vengono indicate dal luminoso brillare dei LED dei fader. La luminosità di tutti gli altri LED viene attenuata. In questo caso abbassate semplicemente un poco la relativa gamma di frequenze, fino a che il feedback non si presenta più ed il LED si oscura o si spegne. Il vostro power mixer possiede questa funzione per il mix Main o per il mix Monitor.

PMP1000: il tasto **FBQ FEEDBACK DETECTION** ha la stessa funzione che possiede nel PMP4000 e nel PMP6000.

(32) Con il tasto **MAIN/MON 1** scegliete se l'equalizzatore agisce sul mix Main o sul mix Monitor. L'equalizzatore stereo elabora il mix Main se l'interruttore si trova nella posizione superiore. In questo caso l'equalizzatore non ha effetto sul mix Monitor. L'equalizzatore elabora il mix Monitor se l'interruttore è premuto; in questo caso il mix Main non viene influenzato.

PMP1000: l'interruttore **MAIN MIX/MONITOR** ha la stessa funzione che possiede nel PMP4000 e nel PMP6000.

(33) Premendo l'interruttore **EQ IN** attivate l'equalizzatore. Quando esso è attivato, i LED dei fader sono accesi.

(34) Con l'ausilio di questo indicatore a LED controllate il livello di uscita del segnale Main. Il LED **LIM** superiore si accende quando il collegamento di protezione interno dell'amplificatore reagisce ad un livello troppo alto.

PMP1000: sopra i LED LIM si trovano il LED PHANTOM (26) ed il LED POWER. Quest'ultimo si accende non appena avete attivato l'apparecchio.

◊ **I LED LIM e l'indicatore a LED NON si accendono se viene inserito un segnale esterno attraverso le prese PWR AMP INSERT (61).**

2.3 Sezione degli effetti

(35) Qui trovate una visione d'insieme di tutti i preset del processore per effetti multiplo.

(36) La visualizzazione a LED del livello sul modulo per effetti dovrebbe sempre indicare un livello sufficientemente elevato. Prestate attenzione che il LED Clip si accenda solo con i picchi di segnale. Se esso è costantemente acceso, sovramodulate il processore per effetti e si possono verificare fastidiose distorsioni. Il fader **FX SEND** (PMP1000) o il fader **FX/FX 1/2** (PMP4000/PMP6000) regola qui il livello del segnale che perviene al modulo per effetti nonché alle prese di uscita FX SEND.

(37) Il display degli effetti mostra costantemente quale preset è selezionato.

(38) **PMP4000/PMP6000**: **FX1/2 IN**. Premendo il tasto viene attivato il relativo processore per effetti.

(39) PMP1000/PMP4000: **PROGRAM**. Selezionate un algoritmo di effetto girando il regolatore (il numero del preset lampeggia). Per attivare l'effetto selezionato premete brevemente il regolatore (PMP6000: **FX 1/2 (PUSH)**).

◊ **PMP1000: Il processore per effetti non può essere attivato o disattivato e pertanto è sempre in funzione. Impostate la percentuale di effetto per il segnale MAIN o MON per mezzo del corrispondente regolatore ((40) e (42)).**

PMP6000: il PMP6000 dispone di due processori per effetti separati. Potete impiegare i due processori per effetti indipendentemente l'uno dall'altro. Attivate uno o entrambi i processori per mezzo degli interruttori FX1/2 IN (38).

(40) PMP4000/PMP6000: con il regolatore **FX 1/2 TO MON 1** stabilite la percentuale di effetto del processore per effetti multiplo per il mix Monitor. Girando il regolatore completamente a sinistra non viene mixata alcuna percentuale di effetto al mix Monitor.

PMP1000: il regulatore **FX TO MON** ha la stessa funzione che possiede nel PMP4000 e nel PMP6000.

(41) Con il regolatore **FX 1/2 TO MON 2** stabilite la percentuale di effetto del processore per effetti multiplo per il mix Monitor 2. Girando il regolatore completamente a sinistra non viene mixata alcuna percentuale di effetto al mix Monitor 2.

(42) Con il regolatore **FX 1/2 TO MAIN** stabilite la percentuale di effetto del processore per effetti multiplo per il mix Main. Girando il regolatore completamente a sinistra non viene mixata alcuna percentuale di effetto al mix Main.

PMP1000: il regolatore **FX TO MAIN** ha la stessa funzione che possiede nel PMP4000 e nel PMP6000.

2.4 Sezione main e sezione monitor

43 Con il regolatore Surround determinate l'intensità dell'effetto. In questo caso si tratta di un effetto incorporato, che provoca l'ampliamento della base stereo. Grazie ad esso il suono diviene notevolmente più vivace e trasparente.

44 Premendo il tasto **XPQ TO MAIN** l'effetto viene attivato.

45 Premendo l'interruttore **AFL** (After Fader Listening) attivate la funzione Solo. Se la funzione AFL è attivata per il corrispondente canale nella sezione Main, ascoltate solo il segnale che si trova in questo canale. Il livello sonoro può essere variato con il fader. L'attivazione della funzione AFL non influenza il mix Main o il mix Monitor fino a che non variate la posizione del fader. In questo modo potete intercettare attraverso le prese PHONS/CTRL 65 uno o più segnali selezionati. Se l'AFL è attivato, è acceso il rispettivo LED di controllo.

◊ **Il PMP1000 non dispone della funzione AFL.**

46 PMP1000: fader **FX SEND**.

PMP4000: fader **FX**.

PMP6000: fader **FX 1/2**.

Si tratta qui dei fader Master Send per il segnale di effetto, che attraverso uno dei fader viene condotto al processore per effetti ed attraverso l'altro all'uscita FX SEND 64 (vedi anche 11 e 12).

47 PMP1000: fader **MON SEND**.

PMP4000/PMP6000: fader **MON1/2**.

I fader servono per la regolazione del livello sonoro dell'uscita Monitor (vedi anche 9 e 10).

48 PMP1000: per mezzo dei due fader può essere regolato sul mix Main il livello sonorocomplessivo del segnale prelevato dall'uscita.

PMP4000/PMP6000: il fader MAIN 1 controlla il livello sonorocomplessivo dell'EUROPOWER. Il segnale Main può essere intercettato all'uscita MAIN 1 (vedi anche 58).

49 PMP4000/PMP6000: con il fader MONO viene regolata la somma mono (vedi a riguardo anche 63).

50 PMP6000: con il SUB FILTER, che agisce sulla somma mono, vengono filtrate le frequenze al di sopra della regolazione prescelta. In questo modo l'uscita MONO OUT (vedi 63) può per esempio essere adattata in modo ottimale ad un subwoofer attivo. Per attivare il filtro spostate l'interruttore nella posizione "On".

51 PMP6000: il regolatore **SUB FREQ** stabilisce la frequenza di taglio al di sotto della quale il subwoofer lavora. La regolazione può essere variata in continuo nella gamma da 30 a 200 Hz.

52 Il regolatore PHONS/CTRL R stabilisce il livello sonoro per la cuffia o per la sala di regia (vedi anche 65).

53 PMP4000/PMP6000: il regolatore **MAIN 2** stabilisce il livello sonoro sull'uscita MAIN 2 (vedi anche 59). Si tratta qui dello stesso segnale Main come sul MAIN 1, ma con una propria presa di uscita ed una separata regolazione del livello sonoro.

54 PMP4000/PMP6000: con il regolatore **CD/TAPE IN** impostate il livello sonoro del segnale line presente sul CD/TAPE INPUT 55. Con il tasto PFL potete intercettare il segnale a monte del regolatore.

PMP1000: con il fader **CD/TAPE RET** regolate il segnale line presente sul CD/TAPE INPUT 55. Con il tasto CD/TAPE MUTE rendete muto il canale.

2.4.1 Sezione di collegamento

55 Le prese **CD/TAPE INPUT** (RCA) consentono l'inserimento di un segnale stereo esterno. In questo modo potete collegare un CD player, un tape deck o altre origini line.

56 Attivando la funzione **VOICE CANCELLER** vengono cancellate dal segnale CD/TAPE INPUT le frequenze specifiche del canto. Questa funzione è adatta per esempio per il karaoke, per filtrare il canto da una canzone e per eseguirlo autonomamente.

57 Sul **CD/TAPE OUTPUT** è presente il segnale Main stereo del power mixer, per registrarlo p. es. con un registratore con nastro audio digitale.

◊ **Se il segnale CD/TAPE OUT è connesso con un registratore il cui segnale di uscita viene ricondotto all'ingresso CD/TAPE IN, all'avvio della registrazione si possono verificare retroazioni sul registratore all'attivazione della funzione Rec. Pertanto prima di iniziare la registrazione interrompete il collegamento con l'ingresso CD/TAPE IN del vostro power mixer o regolate il segnale di ingresso CD/TAPE completamente a zero!**

58 Per mezzo delle prese di uscita **MAIN OUT** potete condurre il segnale Main ad un amplificatore esterno. Questo è consigliato, p. es., se desiderate utilizzare solo la sezione del pannello di mixaggio e la sezione per effetti dell'apparecchio. Il segnale viene prelevato dallo stadio finale del mixer. Entrambi i grandi modelli dispongono di due uscite MAIN regolabili separatamente 59 (MAIN 1/2).

60 Collegate al **MON 1/2 SEND** il vostri stadi finali Monitor o i vostri altoparlanti Monitor, per ascoltare il mixaggio di segnali generato per mezzo del regolatore MON nei canali o per farlo ascoltare ai musicisti sul palco.

61 La serie PMP è dotata di un attacco POWER AMP INSERT previsto per diverse applicazioni. Da un lato è possibile sfruttare il livello finale dell'apparecchio per amplificare il segnale di uscita di un altro preamplificatore. Possibili applicazioni potrebbero essere ad es. il collegamento di un mixer più grande o l'uscita del prelivello (livello Line) dell'amplificatore di uno strumento. Per questa applicazione è sufficiente un cavo jack asimmetrico da 6,3 mm (mono).

Si ha inoltre la possibilità di utilizzare il POWER AMP INSERT come un canale comune per distorsioni (Insert) per aggiungere ad esempio nel tratto del segnale un compressore o un equalizzatore grafico. A tal fine è necessario un cavo a jack simmetrico da 6,3 mm (stereo) ed il rispetto dell'assegnazione della punta e dell'anello secondo la figura 4.5 (vedi capitolo 4.2 "Collegamenti audio"). Il contatto ad anello in questo caso è il cosiddetto Send il quale viene collegato con l'Input del dispositivo supplementare, mentre il contatto di punta è il cosiddetto Return il quale viene collegato all'uscita del dispositivo supplementare.

Infine è possibile prelevare dal POWER AMP INSERT il segnale di uscita della sezione del mixer del dispositivo per poter impiegare un livello finale esterno supplementare. A tal fine è necessario un cavo jack simmetrico da 6,3 mm (stereo) con il quale il contatto ad anello (non la punta) viene collegato al livello finale esterno. Nel caso in cui si desideri utilizzare il livello finale interno contemporaneamente a quello esterno è necessario collegare semplicemente i contatti ad innesto dell'anello e della punta.

IT

(62) Alla presa **FOOTSWITCH** potete collegare un tasto a pedale commerciale. Per questa via potete attivare un "effetto di bypass", per cui il processore per effetti viene reso muto. Utilizzate per favore un doppio interruttore a pedale per il PMP6000, in modo da potere attivare o disattivare separatamente FX 1 e FX 2. In questo caso con la punta della spina jack viene comandato FX 1 e con il fusto FX 2.

(63) PMP4000/PMP6000: l'uscita **MONO OUT** è particolarmente adatta per il collegamento di un subwoofer. Se viene collegato un subwoofer, con il PMP6000 avete inoltre la possibilità di determinare la gamma di basse frequenze nella quale il subwoofer deve lavorare. La regolazione avviene con il regolatore SUB FILTER (51).

(64) Per mezzo del collegamento **FX SEND** viene riprodotto il segnale FX SEND dei canali di ingresso, p. es. per connettere all'ingresso un apparecchio per effetti esterno. Siccome il PMP6000 possiede due regolatori FX per ogni segnale di ingresso (vedi (12)), sono presenti qui entrambi gli FX SEND su una presa (**FX SEND 1+2**).

◊ **Tenete presente per favore che il segnale SEND viene trasmesso parallelamente alle prese FX SEND ed al processore per effetti; entrambi sono dunque utilizzabili contemporaneamente con una regolazione comune.**

◊ **PMP6000: per favore utilizzate per intercettare il segnale sempre una spina jack stereo. I segnali di effetto sono presenti sulla spina in questo modo: (FX1 = tip/punta; FX2 = fusto).**

(65) Per mezzo del collegamento **PHONS/CTRL** potete inserire una cuffia stereo o altoparlanti Monitor (attivi).

2.5 Il retro dell'apparecchio

(66) Il collegamento alla rete avviene per mezzo di una **PRESA IEC**. Il cavo di rete adeguato rientra nel dettaglio di fornitura.

(67) Potete sostituire il fusibile sul **PORTAFUSIBILI** dell'apparecchio. Nella sostituzione del fusibile dovete assolutamente impiegare un fusibile dello stesso tipo. Osservate a riguardo le indicazioni nel Capitolo "Specifiche".

(68) Con l'interruttore **POWER** mettete in funzione il vostro modello PMP. L'interruttore POWER dovrebbe trovarsi nella posizione "Off" quando effettuate il collegamento alla rete elettrica.

◊ **Tenete presente per favore che la disattivazione con l'interruttore POWER non interrompe completamente il collegamento dell'apparecchio alla rete elettrica. Perciò staccate il cavo dalla presa se non utilizzate l'apparecchio per lungo tempo.**

(69) NUMERO DI SERIE del power mixer. Per favore prendetevi un poco di tempo e spediteci il certificato di garanzia completamente compilato entro 14 giorni dalla data di acquisto, altrimenti perdete il vostro diritto di garanzia esteso. In alternativa è anche possibile la registrazione on line nel nostro sito Internet (behringer.com).

(70) Qui si trova la ventola dell'apparecchio.

Il PMP6000 dispone di due ventole.

(71) **Sull'OUTPUT A (LEFT)** viene riprodotto, secondo il modooperativo prescelto (vedi (27)), il segnale composito stereo sinistro oppure il segnale Monitor in modalità mono. Per favore non utilizzate MAI questa uscita nella modalità con collegamento a ponte.

(72) **Sull'OUTPUT B (RIGHT/BRIDGE)** è presente, secondo il modo operativo prescelto, il segnale composito stereo destro, la somma Main o il segnale Main con collegamento a ponte (rispettivamente mono).

◊ **Nel modo BRIDGE collegate sempre alla presa OUTPUT B solo un altoparlante con una impedenza di almeno 8 Ω! Tenete presente per favore che con il modo BRIDGE l'OUTPUT A non deve MAI essere utilizzato!**

◊ **In tutti gli altri modi operativi l'impedenza dell'altoparlante collegato non deve essere inferiore a 4 Ω.**

3. Processore per Effetti Digitale

PROCESSORE 24-BIT MULTI-FX

Il modulo effetti integrato offre effetti di alta qualità, quali per es. hall, chorus, flanger, echo e molti altri ancora combinati. Grazie al controllo FX, è possibile inviare i segnali al processore di effetti. Il modulo effetti integrato offre il vantaggio di non richiedere cablaggio. In questo modo, il pericolo di creare cortocircuiti a massa o livelli di segnale non omogenei viene eliminato all'origine, semplificando notevolmente le operazioni. Questi preset di effetto sono classici "effetti di mixaggio".

◊ **Chiudete il regolatore FX nelle vie di canale per tutti i segnali che non volete elaborare.**

Effect Presets of EUROPOWER PMP6000

No.	EFFECT	Description	No.	EFFECT	Description
	HALL 00-09			DELAY 50-59	
00	SMALL HALL 1	approx. 1.0s reverb decay	50	SHORT DELAY 1	Like a short shattering
01	SMALL HALL 2	approx. 1.2s reverb decay	51	SHORT DELAY 2	1-2 short impulse(s)
02	SMALL HALL 3	approx. 1.5s reverb decay	52	SHORT DELAY 3	1-2 short impulse(s)
03	MID HALL 1	approx. 1.8s reverb decay	53	MID DELAY 1	Classical Delay for up-tempo music (115-125 BPM)
04	MID HALL 2	approx. 2.0s reverb decay	54	MID DELAY 2	Classical Delay for mid-tempo music (105-115 BPM)
05	MID HALL 3	approx. 2.5s reverb decay	55	MID DELAY 3	Classical Delay for slow-tempo music (95-105 BPM)
06	BIG HALL 1	approx. 2.8s reverb decay	56	LONG DELAY 1	Classical Delay for reggae-tempo music (85-95 BPM)
07	BIG HALL 2	approx. 3.2s reverb decay	57	LONG DELAY 2	Classical Delay for dub-tempo music (75-85 BPM)
08	BIG HALL 3	approx. 4s reverb decay	58	LONG DELAY 3	Extra long (nearly infinite) delay effect
09	CHURCH	approx. 7s reverb decay	59	LONG ECHO	Extra long canyon echo effect
	ROOM 10-19			CHORUS 60-69	
10	SMALL ROOM 1	approx. 0.5s reverb decay	60	SOFT CHORUS 1	Unobtrusive effect
11	SMALL ROOM 2	approx. 0.8s reverb decay	61	SOFT CHORUS 2	Unobtrusive effect with different color
12	SMALL ROOM 3	approx. 1.0s reverb decay	62	WARM CHORUS 1	Analog sounding
13	MID ROOM 1	approx. 1.2s reverb decay	63	WARM CHORUS 2	Analog sounding with different color
14	MID ROOM 2	approx. 1.5s reverb decay	64	PHAT CHORUS 1	Pronounced chorus effect
15	MID ROOM 3	approx. 1.8s reverb decay	65	PHAT CHORUS 2	Pronounced chorus effect with different color
16	BIG ROOM 1	approx. 2.0s reverb decay	66	CLASSIC FLANGER	Standard flanger effect
17	BIG ROOM 2	approx. 2.2s reverb decay	67	WARM FLANGER	More analog touch
18	BIG ROOM 3	approx. 2.5s reverb decay	68	DEEP FLANGER	Deep modulation impression
19	CHAPEL	approx. 3s reverb decay	69	HEAVY FLANGER	Extremely pronounced effect
	PLATE 20-29			PHASE/PITCH 70-79	
20	SHORT PLATE	approx. 1.0s reverb decay	70	CLASSIC PHASER	Standard phaser effect
21	MID PLATE	approx. 1.5s reverb decay	71	WARM PHASER	More analog touch
22	LONG PLATE	approx. 2.2s reverb decay	72	DEEP PHASER	Deep modulation impression
23	VOCAL PLATE	approx. 1.2s reverb decay	73	HEAVY PHASER	Extreme strong effect
24	DRUMS PLATE	approx. 1.0s reverb decay	74	PITCH SHIFT DETUNE	2-3-times detune for a wider solo voice sound
25	GOLD PLATE 1	approx. 1.2s reverb decay	75	PITCH SHIFT +3	Minor third added voice
26	GOLD PLATE 2	approx. 2.0s reverb decay	76	PITCH SHIFT +4	Major third added voice
27	SHORT SPRING	approx. 1.0s reverb decay	77	PITCH SHIFT +7	Quint above added voice
28	MID SPRING	approx. 2.0s reverb decay	78	PITCH SHIFT -5	Fourth down added voice
29	LONG SPRING	approx. 2.5s reverb decay	79	PITCH SHIFT -12	1 octave down added voice
	GATED/REVERSE 30-39			MULTI 1 80-89	
30	GATED REV SHORT	approx. 0.8s gate time	80	CHORUS + REVERB 1	Soft chorus + medium-short reverb
31	GATED REV MID	approx. 1.2s gate time	81	CHORUS + REVERB 2	Deep chorus + medium-long reverb
32	GATED REV LONG	approx. 2.0s gate time	82	FLANGER + REVERB 1	Soft flanger + medium-short reverb
33	GATED REV XXL	approx. 3.0s gate time	83	FLANGER + REVERB 2	Deep flanger + medium-long reverb
34	GATED REV DRUMS 1	approx. 0.8s gate time	84	PHASER + REVERB 1	Soft phaser + medium-short reverb
35	GATED REV DRUMS 2	approx. 1.2s gate time	85	PHASER + REVERB 2	Deep phaser + medium-long reverb
36	REVERSE SHORT	approx. 0.8s reverb raise	86	PITCH + REVERB 1	Soft voice detuning + medium-short reverb
37	REVERSE MID	approx. 1.2s reverb raise	87	PITCH + REVERB 2	Fourth above interval + medium-long reverb
38	REVERSE LONG	approx. 2.0s reverb raise	88	DELAY + REVERB 1	Short delay + medium-short reverb
39	REVERSE XXL	approx. 3.0s reverb raise	89	DELAY + REVERB 2	Medium-long delay + medium-long reverb
	EARLY REFLECTIONS 40-49			MULTI 2 90-99	
40	EARLY REFLECTION 1	Short	90	DELAY + GATED REV	Short delay + medium-long gated reverb
41	EARLY REFLECTION 2	Medium-short	91	DELAY + REVERSE	Medium-short delay + medium-long reverse reverb
42	EARLY REFLECTION 3	Medium-long	92	DELAY + CHORUS 1	Short delay + soft chorus
43	EARLY REFLECTION 4	Long	93	DELAY + CHORUS 2	Medium-long delay + deep chorus
44	SHORT AMBIENCE	Short	94	DELAY + FLANGER 1	Short delay + soft flanger
45	MID AMBIENCE	Medium-short	95	DELAY + FLANGER 2	Medium-long delay + deep flanger
46	LIVE AMBIENCE	Medium-short	96	DELAY + PHASER 1	Short delay + soft phaser
47	BIG AMBIENCE	Medium-long	97	DELAY + PHASER 2	Medium-long delay + deep phaser
48	STADIUM	Long	98	DELAY + PITCH 1	Short delay + fourth down interval
49	GHOST AMBIENCE	Extra-long special FX	99	DELAY + PITCH 2	Medium-long delay + minor third above interval

IT

4. Installazione

4.1 Collegamento alla rete

Il collegamento alla rete avviene per mezzo del cavo di rete con allacciamento IEC. Il collegamento risponde alle necessarie disposizioni di sicurezza.

Nella sostituzione del fusibile dovete assolutamente impiegare un fusibile dello stesso tipo.

◊ **Prestate attenzione al fatto che tutti gli apparecchi devono assolutamente essere messi a terra. Per la vostra sicurezza personale non dovreste in nessun caso rimuovere o rendere inefficace la messa a terra degli apparecchi e dei cavi di rete.**

4.2 Collegamenti audio

Gli ingressi e le uscite jack della serie Behringer EUROPOWER PMP sono progettati come prese jack mono asimmetriche, ad eccezione degli ingressi line mono. Naturalmente potete fare funzionare l'apparecchio con spine jack sia simmetriche che asimmetriche. Gli ingressi e le uscite Tape sono disponibili come collegamenti RCA.

◊ **Prestate assolutamente attenzione che l'installazione e l'azionamento dell'apparecchio siano eseguiti solo da persone competenti. Durante e dopo l'installazione deve essere sempre assicurata la sufficiente messa a terra della persona (delle persone) addetta (addette) alle operazioni, altrimenti può essere recato pregiudizio alle caratteristiche di servizio da scariche elettrostatiche o simili.**

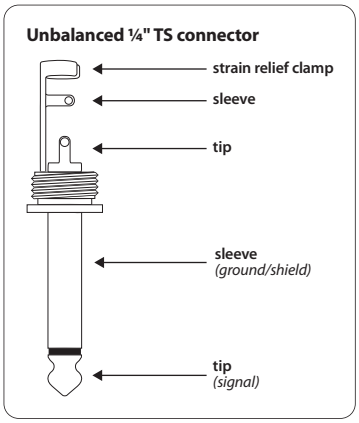

Fig. 4.1: Spina jack mono da 6,3 mm

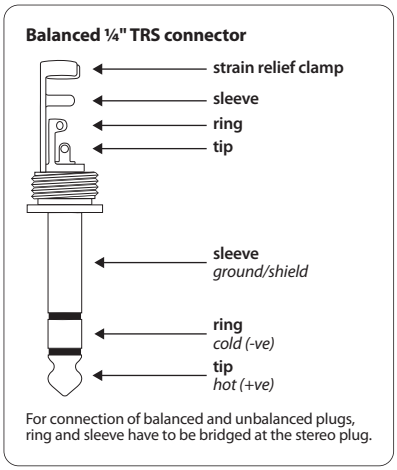

Fig. 4.2: Spina jack stereo da 6,3 mm

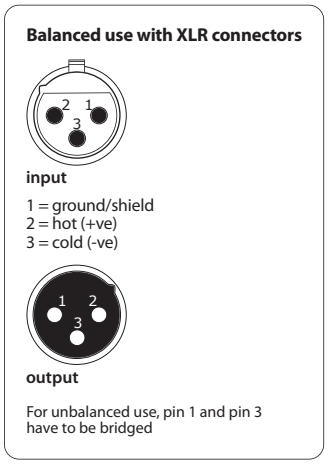

Fig. 4.3: Collegamenti XLR

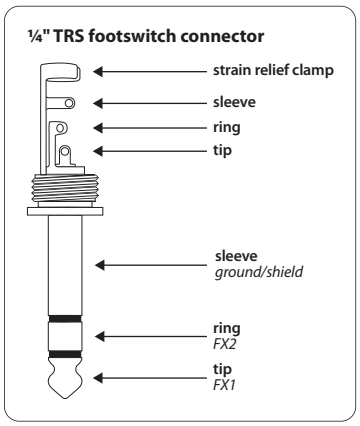

Fig. 4.4: Spina jack per tasto a pedale

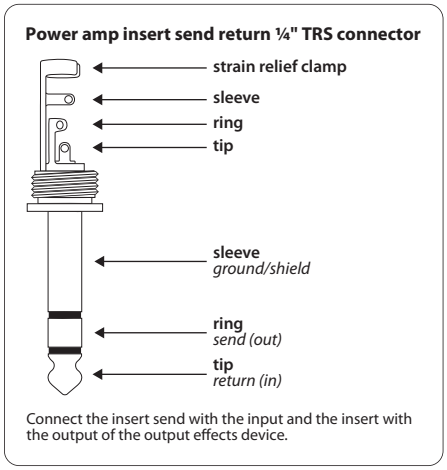

Fig. 4.5: Spina jack stereo da 6,3 mm (POWER AMP INSERT)

4.3 Collegamenti per altoparlanti

Il vostro mixer EUROPOWER dispone di collegamenti per altoparlanti di elevato standard qualitativo, che garantiscono il funzionamento privo di problemi.
La spina Speakon® è stata progettata specificamente per altoparlanti di elevata potenza. Viene introdotta nella relativa presa, in questo modo si blocca e non può più essere inavvertitamente staccata. La spina protegge dalle scosse elettriche ed assicura la corretta polarizzazione elettrica. Ogni collegamento per altoparlanti conduce esclusivamente il segnale singolo assegnato (osservate a riguardo anche il retro del vostro power mixer).

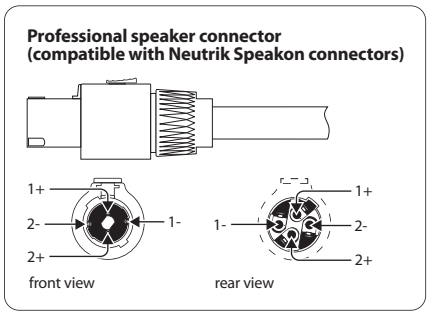

Fig. 4.6: Collegamento degli altoparlanti per uso professionale con la polarità

Per favore utilizzate solo cavo commerciale (tipo NL4FC) per collegare i vostri altoparlanti al power mixer. Controllate la configurazione dei pin delle vostre casse acustiche e dei vostri cavi per altoparlanti in rapporto all'uscita degli altoparlanti da voi utilizzati.

EUROPOWER PMP6000/PMP4000/PMP1000				
OUTPUT A	1+	1-	2+	2-
MAIN L	x	x		
MONITOR	x	x		
MONO	x	x		
OUTPUT B			x	x
OUTPUT B	1+	1-	2+	2-
MAIN R	x	x		
MONO	x	x		
MONO	x	x		
BRIDGE	x		x	

Tab. 4.1: Configurazione dei pin dei collegamenti per altoparlanti

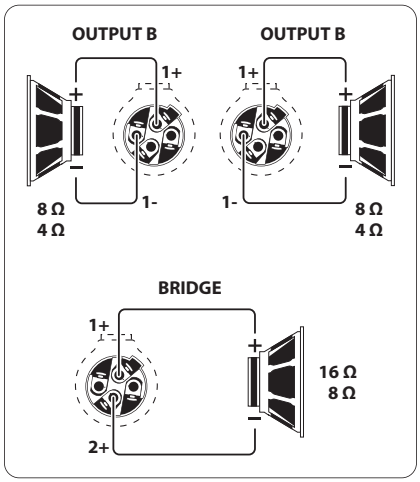

Fig. 4.7: Spina con configurazione dei pin

5. Esempi di Cablaggio

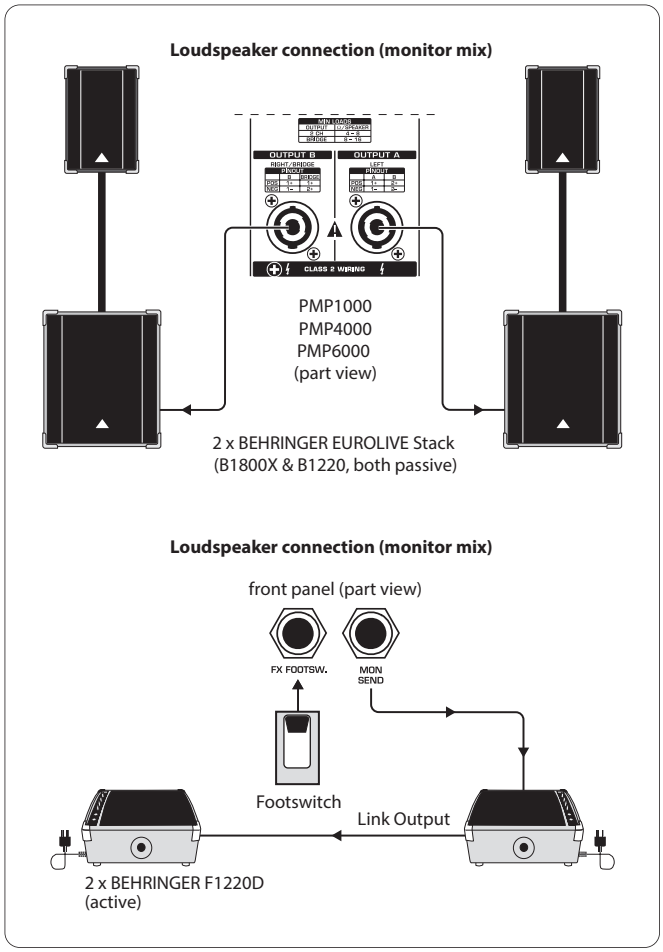

Fig. 5.1: Il mixer EUROPOWER come amplificatore stereo (esempio)

Nella succitata applicazione l'interruttore POWER AMP 27 del vostro power mixer deve trovarsi nella posizione superiore (MAIN o MAIN L / MAIN R).
Attraverso le uscite A e B il segnale Main stereo viene trasmesso agli altoparlanti del PA. All'uscita Monitor Pre Amp vengono collegati due altoparlanti attivi cablati in parallelo. Questi servono come altoparlanti Monitor sul palco.
Per mezzo di un doppio tasto a pedale è possibile attivare o disattivare il processore per effetti.

IT

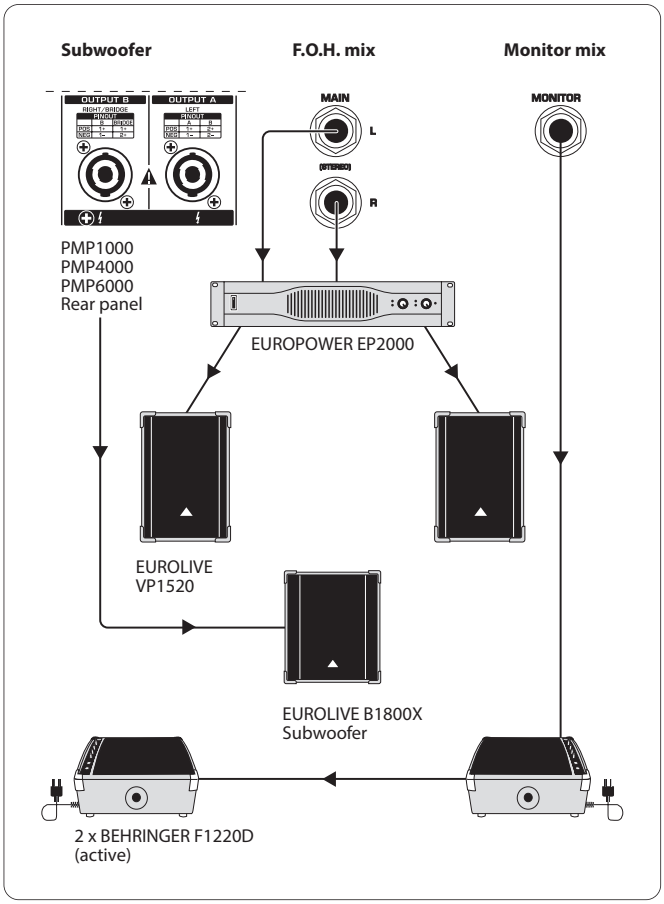

Fig. 5.2: Modalità mono con collegamento a ponte

Questa illustrazione mostra il power mixer con un altoparlante subwoofer sull'OUTPUT B. Per questa applicazione (modalità con collegamento a ponte sull'OUTPUT B) il commutatore AMP MODE 27 deve trovarsi nella posizione inferiore, "BRIDGE". Alle uscite Main Pre Amp è collegato uno stadio finale separato (Behringer EUROPOWER EP2000), che serve per l'amplificazione del segnale Main PA stereo. All'uscita Monitor Pre Amp sono collegati altoparlanti Monitor attivi per il palco.

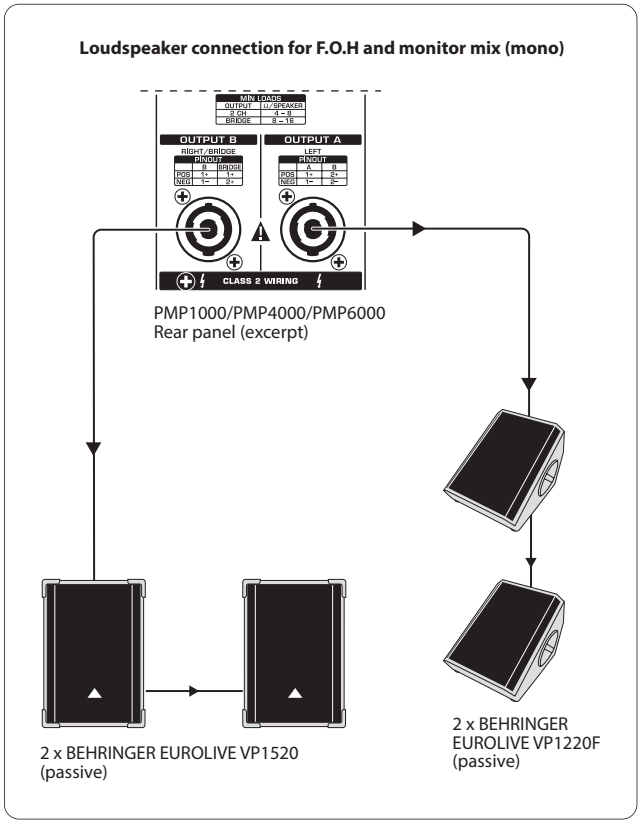

Fig. 5.3: Il mixer EUROPOWER come doppio amplificatore mono (esempio)

In questa applicazione (doppio amplificatore mono) l'interruttore AMP MODE 27 deve trovarsi nella posizione centrale (PMP4000/PMP6000: MON 1 / MONO; PMP1000: MON)! Per mezzo delle due uscite vengono riprodotti separatamente l'uno dall'altro una volta il segnale Main ed una volta il segnale Monitor e questi vengono trasmessi ogni volta a due altoparlanti cablati in parallelo.

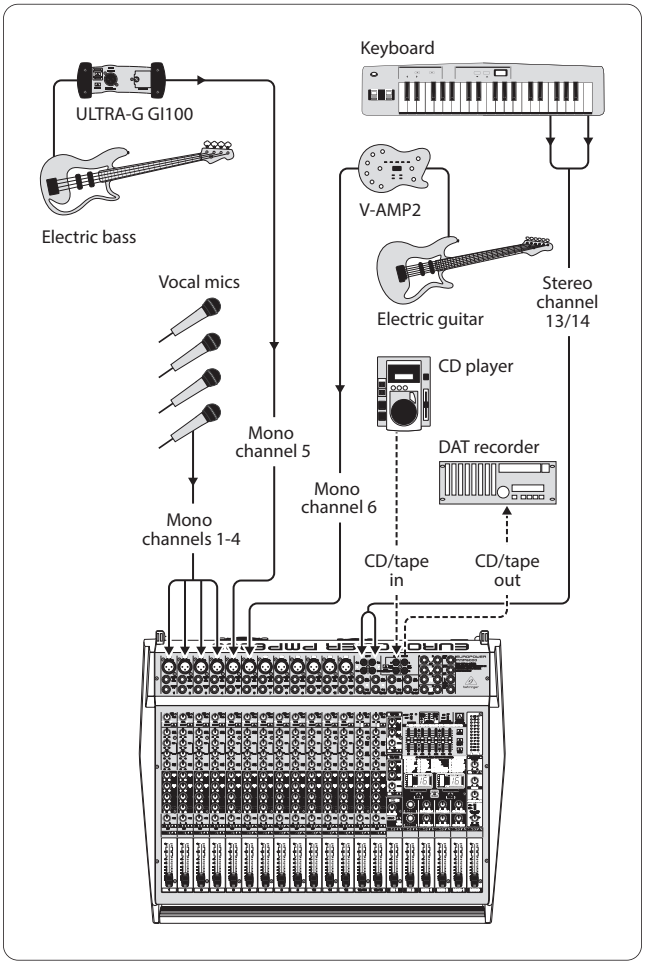

Fig. 5.4: Setup standard (esempio)

La seguente figura illustra una possibile configurazione dei canali del vostro power mixer. Essa comprende il collegamento di origini mono e stereo con utilizzo supplementare del collegamento Tape In/Out, per registrare il vostro mix o per equilibrare un segnale playback.

IT

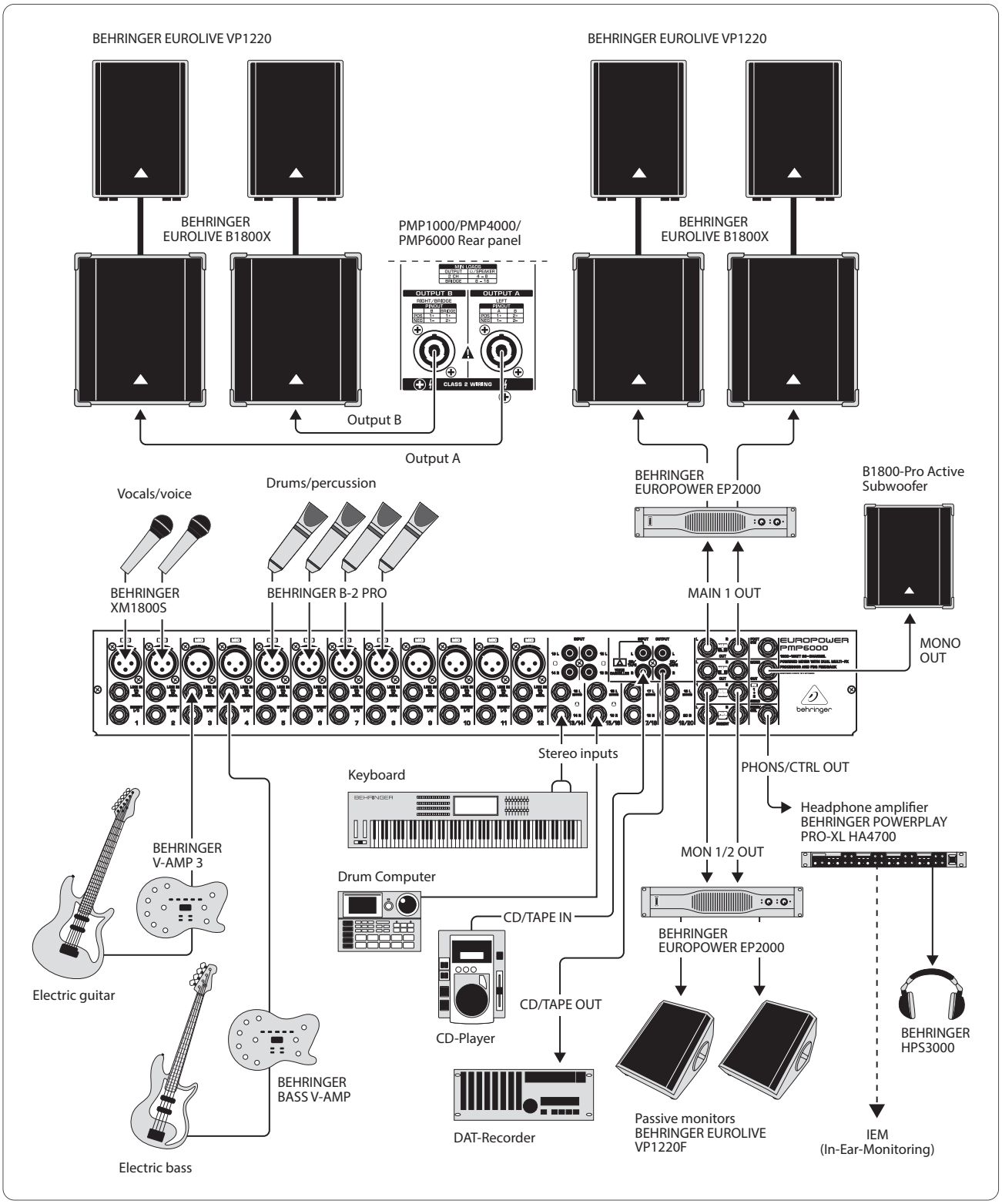

Fig. 5.5: Setup esteso

Nella figura 5.4 è rappresentata una estensione del setup standard. Qui sono illustrate ulteriori possibilità di collegamento. Anche questo è solo un esempio e può avere molte altre varianti.

IT

6. Specifiche

PMP6000

Ingressi Per Microfoni

Tipo	XLR, circuito d'ingresso elettronicamente simmetrico
Microfono E.I.N. (20 Hz + 20 kHz)	
@ 0 Ohm impendenza d'ingresso	+134 dB / 136 dB pesato A
@ 50 Ohm impendenza d'ingresso	+131,5 dB / 134 dB pesato A
@ 150 Ohm impendenza d'ingresso	+129 dB / 155 dB pesato A
Risposta in frequenza	< 10 Hz – 200 kHz (-1dB) < 10 Hz – > 200 kHz (-3 dB)
Intervallo di amplificazione	+ 10 dB, +60 dB
Livello d'ingresso massimo	+12 dBu @ +10 dB gain
Impedenza	circa 2,6 kOhm simmetrica / 1,3 kOhm asimmetrica
Rapporto segnale/rumore	109 dB 112 dB pesato A (0 dBu in @ 10 dB gain)
Distorsioni (THD + N)	0,002% / 0,0018% pesate A

Ingressi Mono Line

Tipo	Jack stereo da 6,3 mm, asimmetrici
Impedenza	approx. 20 kOhm
Livello d'ingresso massimo	+21 dBu

Ingressi Stereo

Tipo	Jack stereo da 6,3 mm, asimmetrici
Impendenza	> 3,6 kOhm
Livello d'ingresso massimo	+22 dBu

Equalizzatore

Low	80 Hz / ±15 dB
Mid	100 Hz – 8 kHz / ±15 dB
High	12 kHz / ±15 dB

Ingresso CD/Tape

Tipo	RCA
Impendenza	Circa 3,6 kOhm

Uscite Preamp

MAIN	
Tipo	Jack stereo da 6,3 mm, asimmetrici
Impendenza	circa 150 Ohm, asimmetrica
Livello di uscita massimo	+ 21 dBu

Monitor

Tipo	Jack stereo da 6,3 mm, asimmetrici
Impendenza	circa 150 Ohm, asimmetrica
Livello di uscita massimo	+ 21 dBu

Uscite Stereo

Tipo	Jack stereo da 6,3 mm, asimmetrici
Impendenza	circa 150 Ohm, asimmetrica
Livello di uscita massimo	+ 21 dBu
Tipo	RCA
Impendenza	circa 1 kOhm
Livello di uscita massimo	+21 dBu

Uscite Altoparlanti

Tipo	Prese jack professionali
Impendenza:	
MAIN L/R	4 – 8 Ohm
MONITOR/MAIN MONO	4 – 8 Ohm
MAIN MONO/MAIN MONO	4 – 8 Ohm
BRIDGE	8 – 16 Ohm

DSP

DSP (digital signal processing)	24-Bit Delta-Sigma, 64/128-faches Oversampling
Convertitore	90 dB
Dinamica D/A	46,875 kHz
Frequenza di scansione	max. 5 s
Ritardo di segnale	ca. 1,5 ms
(Line In > Line Out)	ca. 1,5 ms

IT

Display

Tipo	2 display a 7 segmenti a 2 cifre

Amplificatore

RMS @ 1% THD, Entrambi i Canali in Funzione:	
8 Ohm per canale	300 W
4 Ohm per canale	600 W
RMS @ 1% THD, Modo Mono a Ponte:	
8 Ohm	1200 W
Potenza di Picco, Entrambi i Canali in Funzione:	
8 Ohm per canale	400 W
4 Ohm pro Kanal	800 W
Potenza di Picco, Modo Mono a Ponte:	
8 Ohm	1,600 W

Alimentazione Elettrica

Tensione di Alimentazione	
USA/Canada	120 V~, 60 Hz
Cina/Corea	220 V~, 50/60 Hz
Europa/Australia	230 V~, 50 Hz
Giappone	100 V~, 50 – 60 Hz
Fusibile 100 - 120 V~	T 10 A H 250 V
Fusibile 220 - 240 V~	T 6,3 A H 250 V

Consumo Elettrico

Potenza assorbita	1,050 W
Collegamento alla rete	Collegamento IEC standard

Dimensioni/Peso

Dimensioni (H x L x P)	122 x 496 x 596 mm
Peso	13,1 Kg

PMP4000

Ingressi Per Microfoni

Tipo	XLR, circuito d'ingresso elettronicamente simmetrico
Microfono E.I.N. (20 Hz + 20 kHz)	
@ 0 Ohm impendenza d'ingresso	+134 dB / 136 dB pesato A
@ 50 Ohm impendenza d'ingresso	+131,5 dB / 134 dB pesato A
@ 150 Ohm impendenza d'ingresso	+129 dB / 155 dB pesato A
Risposta in frequenza	< 10 Hz – 200 kHz (-1dB) < 10 Hz – > 200 kHz (-3 dB)
Intervallo di amplificazione	+ 10 dB, +60 dB
Livello d'ingresso massimo	+12 dBu @ +10 dB gain
Impedenza	circa 2,6 kOhm simmetrica / 1,3 kOhm asimmetrica
Rapporto segnale/rumore	109 dB 112 dB pesato A (0 dBu in @ 10 dB gain)
Distorsioni (THD + N)	0,002% / 0,0018% pesate A

Ingressi Mono Line

Tipo	Jack stereo da 6,3 mm, asimmetrici
Impedenza	approx. 20 kOhm
Livello d'ingresso massimo	+21 dBu

Ingressi Stereo

Tipo	Jack stereo da 6,3 mm, asimmetrici
Impendenza	> 3,6 kOhm
Livello d'ingresso massimo	+22 dBu

Equalizzatore

Low	80 Hz / ±15 dB
Mid	2,5 kHz / ±15 dB
High	12 kHz / ±15 dB

Ingresso CD/Tape

Tipo	RCA
Impendenza	Circa 3,6 kOhm

Uscite Preamp

MAIN	
Tipo	Jack stereo da 6,3 mm, asimmetrici
Impendenza	circa 150 Ohm, asimmetrica
Livello di uscita massimo	+ 21 dBu

Monitor

Tipo	Jack stereo da 6,3 mm, asimmetrici
Impendenza	circa 150 Ohm, asimmetrica
Livello di uscita massimo	+ 21 dBu

Uscite Stereo

Tipo	Jack stereo da 6,3 mm, asimmetrici
Impendenza	circa 150 Ohm, asimmetrica
Livello di uscita massimo	+ 21 dBu
Tipo	RCA
Impendenza	circa 1 kOhm
Livello di uscita massimo	+21 dBu

Uscite Altoparlanti

Tipo	Prese jack professionali
Impendenza:	
MAIN L/R	4 – 8 Ohm
MONITOR/MAIN MONO	4 – 8 Ohm
MAIN MONO/MAIN MONO	4 – 8 Ohm
BRIDGE	8 – 16 Ohm

DSP

DSP (digital signal processing)	24-Bit Delta-Sigma, 64/128-faches Oversampling
Convertitore	90 dB
Dinamica D/A	46,875 kHz
Frequenza di scansione	max. 5 s
Ritardo di segnale	ca. 1,5 ms
(Line In > Line Out)	ca. 1,5 ms

Display

Tipo	Display a 7 segmenti, a 2 cifre

Amplificatore

RMS @ 1% THD, Entrambi i Canali in Funzione:	
8 Ohm per canale	300 W
4 Ohm per canale	600 W
RMS @ 1% THD, Modo Mono a Ponte:	
8 Ohm	1200 W
Potenza di Picco, Entrambi i Canali in Funzione:	
8 Ohm per canale	400 W
4 Ohm pro Kanal	800 W
Potenza di Picco, Modo Mono a Ponte:	
8 Ohm	1,600 W

Alimentazione Elettrica

Tensione di Alimentazione	
USA/Canada	120 V~, 60 Hz
Cina/Corea	220 V~, 50/60 Hz
Europa/Australia	230 V~, 50 Hz
Giappone	100 V~, 50 – 60 Hz
Fusibile 100 - 120 V~	T 10 A H 250 V
Fusibile 220 - 240 V~	T 6,3 A H 250 V

Consumo Elettrico

Potenza assorbita	1,050 W
Collegamento alla rete	Collegamento IEC standard

Dimensioni/Peso

Dimensioni (H x L x P)	122 x 460 x 476 mm
Peso	10,4 Kg

IT

PMP1000

Ingressi Per Microfoni

Tipo	XLR, circuito d'ingresso elettronicamente simmetrico
Microfono E.I.N. (20 Hz + 20 kHz)	
@ 0 Ohm impendenza d'ingresso	+134 dB / 136 dB pesato A
@ 50 Ohm impendenza d'ingresso	+131,5 dB / 134 dB pesato A
@ 150 Ohm impendenza d'ingresso	+129 dB / 155 dB pesato A
Risposta in frequenza	< 10 Hz – 200 kHz (-1dB) < 10 Hz – > 200 kHz (-3 dB)
Intervallo di amplificazione	+10 dB, +60 dB
Livello d'ingresso massimo	+12 dBu @ +10 dB gain
Impedenza	circa 2,6 kOhm simmetrica / 1,3 kOhm asimmetrica
Rapporto segnale/rumore	109 dB 112 dB pesato A (0 dBu in @ 10 dB gain)
Distorsioni (THD + N)	0,002% / 0,0018% pesate A

Ingressi Mono Line

Tipo	Jack stereo da 6,3 mm, asimmetrici
Impedenza	approx. 20 kOhm
Livello d'ingresso massimo	+21 dBu

Equalizzatore

Low	80 Hz / ±15 dB
Mid	2,5 kHz / ±15 dB
High	12 kHz / ±15 dB

Ingresso CD/Tape

Tipo	RCA
Impendenza	Circa 3,6 kOhm

Uscite Preamp

MAIN	
Tipo	Jack stereo da 6,3 mm, asimmetrici
Impendenza	circa 150 Ohm, asimmetrica
Livello di uscita massimo	+ 21 dBu

Monitor

Tipo	Jack stereo da 6,3 mm, asimmetrici
Impendenza	circa 150 Ohm, asimmetrica
Livello di uscita massimo	+ 21 dBu

Uscite Stereo

Tipo	RCA
Impendenza	circa 1 kOhm
Livello di uscita massimo	+21 dBu

Uscite Altoparlanti

Tipo	Prese jack professionali
Impendenza:	
MAIN L/R	4 – 8 Ohm
MONITOR/MAIN MONO	4 – 8 Ohm
MAIN MONO/MAIN MONO	4 – 8 Ohm
BRIDGE	8 – 16 Ohm

DSP

DSP (digital signal processing)	24-Bit Delta-Sigma, 64/128-faches Oversampling
Convertitore	90 dB
Dinamica D/A	46,875 kHz
Frequenza di scansione	max. 5 s
Ritardo di segnale	ca. 1,5 ms
(Line In > Line Out)	ca. 1,5 ms

Display

Tipo	Display a 7 segmenti, a 2 cifre

Amplificatore

RMS @ 1% THD, Entrambi i Canali in Funzione:	
8 Ohm per canale	90 W
4 Ohm per canale	130 W
RMS @ 1% THD, Modo Mono a Ponte:	
8 Ohm	200 W
Potenza di Picco, Entrambi i Canali in Funzione:	
8 Ohm per canale	135 W
4 Ohm pro Kanal	250 W
Potenza di Picco, Modo Mono a Ponte:	
8 Ohm	500 W

Alimentazione Elettrica

Tensione di Alimentazione	
USA/Canada	120 V~, 60 Hz
Cina/Corea	220 V~, 50/60 Hz
Europa/Australia	230 V~, 50 Hz
Giappone	100 V~, 50 – 60 Hz
Fusibile 100 - 120 V~	T 5 A H 250 V
Fusibile 220 - 240 V~	T 5 A H 250 V

Consumo Elettrico

Potenza assorbita	500 W
Collegamento alla rete	Collegamento IEC standard

Dimensioni/Peso

Dimensioni (H x L x P)	122 x 390 x 425 mm
Peso	8,3 Kg

We Hear You

behringer