EN

ES

FR

DE

PT

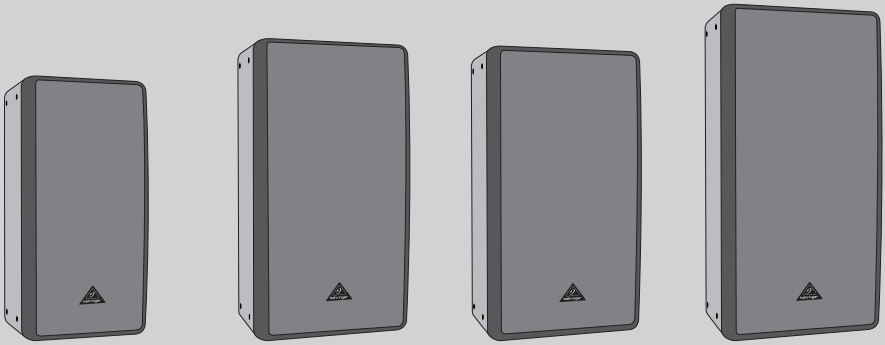

Quick Start Guide

(Check out behringer.com for Full Manual)

EUROCOM

CL3596/CL3596-WH/CL3564/CL3564-WH
High-Power 300-Watt, 3-Way, 8 Ω Loudspeaker System with 15" Low-Frequency, 6" Mid-Frequency and 1.35" High-Frequency Transducers

CL3296/CL3296-WH/CL3264/CL3264-WH
High-Power 200-Watt, 3-Way, 8 Ω Loudspeaker System with 12" Low-Frequency, 6" Mid-Frequency and 1.35" High-Frequency Transducers

CL2596/CL2596-WH/CL2564/CL2564-WH
Mid-Size 200-Watt, 2-Way, 8 Ω Loudspeaker System with 15" Low-Frequency and 1.35" High-Frequency Transducers

CL2296/CL2296-WH/CL2264/CL2264-WH
Mid-Size 200-Watt, 2-Way, 8 Ω Loudspeaker System with 12" Low-Frequency and 1.35" High-Frequency Transducers

behringer

EN

ES

EN Important Safety Instructions

CAUTION
RISK OF ELECTRIC SHOCK!
DO NOT OPEN!
ATTENTION
RISQUE D'ÉLECTROCUTION !
NE PAS OUVRIR !

Terminals marked with this symbol carry electrical current of sufficient magnitude to constitute risk of electric shock. Use only high-quality professional speaker cables with ¼" TS or twist-locking plugs pre-installed. All other installation or modification should be performed only by qualified personnel.

This symbol, wherever it appears, alerts you to the presence of uninsulated dangerous voltage inside the enclosure - voltage that may be sufficient to constitute a risk of shock.

This symbol, wherever it appears, alerts you to important operating and maintenance instructions in the accompanying literature. Please read the manual.

Caution
To reduce the risk of electric shock, do not remove the top cover (or the rear section). No user serviceable parts inside. Refer servicing to qualified personnel.

Caution
To reduce the risk of fire or electric shock, do not expose this appliance to rain and moisture. The apparatus shall not be exposed to dripping or splashing liquids and no objects filled with liquids, such as vases, shall be placed on the apparatus.

Caution
These service instructions are for use by qualified service personnel only. To reduce the risk of electric shock do not perform any servicing other than that contained in the operation instructions. Repairs have to be performed by qualified service personnel.

1. Read these instructions.
2. Keep these instructions.
3. Heed all warnings.
4. Follow all instructions.
5. Do not use this apparatus near water.
6. Clean only with dry cloth.
7. Do not block any ventilation openings. Install in accordance with the manufacturer's instructions.
8. Do not install near any heat sources such as radiators, heat registers, stoves, or other apparatus (including amplifiers) that produce heat.
9. Do not defeat the safety purpose of the polarized or grounding-type plug. A polarized plug has two blades with one wider than the other. A grounding-type plug has two blades and a third grounding prong. The wide blade or the third prong are provided for your safety. If the provided plug does not fit into your outlet, consult an electrician for replacement of the obsolete outlet.
10. Protect the power cord from being walked on or pinched particularly at plugs, convenience receptacles, and the point where they exit from the apparatus.
11. Use only attachments/accessories specified by the manufacturer.

12. Use only with the cart, stand, tripod, bracket, or table specified by the manufacturer, or sold with the apparatus. When a cart is used, use caution when moving the cart/apparatus combination to avoid injury from tip-over.
13. Unplug this apparatus during lightning storms or when unused for long periods of time.
14. Refer all servicing to qualified service personnel. Servicing is required when the apparatus has been damaged in any way, such as power supply cord or plug is damaged, liquid has been spilled or objects have fallen into the apparatus, the apparatus has been exposed to rain or moisture, does not operate normally, or has been dropped.
15. The apparatus shall be connected to a MAINS socket outlet with a protective earthing connection.
16. Where the MAINS plug or an appliance coupler is used as the disconnect device, the disconnect device shall remain readily operable.

LEGAL DISCLAIMER

TECHNICAL SPECIFICATIONS AND APPEARANCES ARE SUBJECT TO CHANGE WITHOUT NOTICE AND ACCURACY IS NOT GUARANTEED. BEHRINGER, KLARK TEKNIK, MIDAS, BUGERA, AND TURBOSOUND ARE PART OF THE MUSIC GROUP (MUSIC-GROUP.COM). ALL TRADEMARKS ARE THE PROPERTY OF THEIR RESPECTIVE OWNERS. MUSIC GROUP ACCEPTS NO LIABILITY FOR ANY LOSS WHICH MAY BE SUFFERED BY ANY PERSON WHO RELIES EITHER WHOLLY OR IN PART UPON ANY DESCRIPTION, PHOTOGRAPH OR STATEMENT CONTAINED HEREIN. COLORS AND SPECIFICATIONS MAY VARY FROM ACTUAL PRODUCT. MUSIC GROUP PRODUCTS ARE SOLD THROUGH AUTHORIZED FULFILLERS AND RESELLERS ONLY. FULFILLERS AND RESELLERS ARE NOT AGENTS OF MUSIC GROUP AND HAVE ABSOLUTELY NO AUTHORITY TO BIND MUSIC GROUP BY ANY EXPRESS OR IMPLIED UNDERTAKING OR REPRESENTATION. THIS MANUAL IS COPYRIGHTED. NO PART OF THIS MANUAL MAY BE REPRODUCED OR TRANSMITTED IN ANY FORM OR BY ANY MEANS, ELECTRONIC OR MECHANICAL, INCLUDING PHOTOCOPYING AND RECORDING OF ANY KIND, FOR ANY PURPOSE, WITHOUT THE EXPRESS WRITTEN PERMISSION OF MUSIC GROUP IP LTD.

ALL RIGHTS RESERVED.
© 2013 MUSIC Group IP Ltd.
Trident Chambers, Wickhams Cay,
P.O. Box 146, Road Town, Tortola,
British Virgin Islands

EN

ES

LIMITED WARRANTY

For the applicable warranty terms and conditions and additional information regarding MUSIC Group's Limited Warranty, please see complete details online at www.music-group.com/warranty.

ES Instrucciones de seguridad

CAUTION
RISK OF ELECTRIC SHOCK!
DO NOT OPEN!
ATTENTION
RISQUE D'ÉLECTROCUTION !
NE PAS OUVRIR !

Las terminales marcadas con este símbolo transportan corriente eléctrica de magnitud suficiente como para constituir un riesgo de descarga eléctrica. Utilice solo cables de altavoz profesionales y de alta calidad con conectores TS de 6,3 mm o de bayoneta prefijados. Cualquier otra instalación o modificación debe ser realizada únicamente por un técnico cualificado.

Este símbolo, siempre que aparece, le advierte de la presencia de voltaje peligroso sin aislar dentro de la caja; este voltaje puede ser suficiente para constituir un riesgo de descarga.

Este símbolo, siempre que aparece, le advierte sobre instrucciones operativas y de mantenimiento que aparecen en la documentación adjunta. Por favor, lea el manual.

Atención
Para reducir el riesgo de descarga eléctrica, no quite la tapa (o la parte posterior). No hay piezas en el interior del equipo que puedan ser reparadas por el usuario. Si es necesario, póngase en contacto con personal cualificado.

Atención
Para reducir el riesgo de incendio o descarga eléctrica, no exponga este aparato a la lluvia, humedad o alguna otra fuente que pueda salpicar o derramar algún líquido sobre el aparato. No coloque ningún tipo de recipiente para líquidos sobre el aparato.

Atención
Las instrucciones de servicio deben llevarlas a cabo exclusivamente personal cualificado. Para evitar el riesgo de una descarga eléctrica, no realice reparaciones que no se encuentren descritas en el manual de operaciones. Las reparaciones deben ser realizadas exclusivamente por personal cualificado.

1. Lea las instrucciones.
2. Conserve estas instrucciones.
3. Preste atención a todas las advertencias.
4. Siga todas las instrucciones.
5. No use este aparato cerca del agua.
6. Limpie este aparato con un paño seco.
7. No bloquee las aberturas de ventilación. Instale el equipo de acuerdo con las instrucciones del fabricante.
8. No instale este equipo cerca de fuentes de calor tales como radiadores, acumuladores de calor, estufas u otros aparatos (incluyendo amplificadores) que puedan producir calor.
9. No elimine o deshabilite nunca la conexión a tierra del aparato o del cable de alimentación de corriente. Un enchufe polarizado tiene dos polos, uno de los cuales tiene un contacto más ancho que el otro. Una clavija con puesta a tierra dispone de tres contactos: dos polos y la puesta a tierra. El contacto ancho y el tercer contacto, respectivamente, son los que garantizan una mayor seguridad. Si el enchufe suministrado con el equipo no concuerda con la toma de corriente, consulte con un electricista para cambiar la toma de corriente obsoleta.
10. Coloque el cable de suministro de energía de manera que no pueda ser pisado y que esté protegido de objetos afilados. Asegúrese de que el cable de suministro de energía esté protegido, especialmente en la zona de la clavija y en el punto donde sale del aparato.
11. Use únicamente los dispositivos o accesorios especificados por el fabricante.

12. Use únicamente la carretilla, plataforma, trípode, soporte o mesa especificados por el fabricante o suministrados junto con el equipo. Al transportar el equipo, tenga cuidado para evitar daños y caídas al tropezar con algún obstáculo.
13. Desenchufe el equipo durante tormentas o si no va a utilizarlo durante un periodo largo.
14. Confíe las reparaciones únicamente a servicios técnicos cualificados. La unidad requiere mantenimiento siempre que haya sufrido algún daño, si el cable de suministro de energía o el enchufe presentaran daños, se hubiera derramado un líquido o hubieran caído objetos dentro del equipo, si el aparato hubiera estado expuesto a la humedad o la lluvia, si ha dejado de funcionar de manera normal o si ha sufrido algún golpe o caída.
15. Al conectar la unidad a la toma de corriente eléctrica asegúrese de que la conexión disponga de una unión a tierra.
16. Si el enchufe o conector de red sirve como único medio de desconexión, éste debe ser accesible fácilmente.

NEGACIÓN LEGAL

LAS ESPECIFICACIONES TÉCNICAS Y LA APARIENCIA EXTERIOR ESTÁN SUJETAS A CAMBIOS SIN PREVIO AVISO Y NO PODEMOS GARANTIZAR LA TOTAL EXACTITUD DE TODO LO QUE APARECE AQUÍ. BEHRINGER, KLARK TEKNIK, MIDAS, BUGERA, Y TURBOSOUND SON PARTE DEL GRUPO MUSIC GROUP (MUSIC-GROUP.COM). TODAS LAS MARCAS REGISTRADAS SON PROPIEDAD DE SUS RESPECTIVOS DUEÑOS. MUSIC GROUP NO ACEPTA NINGÚN TIPO DE RESPONSABILIDAD POR POSIBLES

ES

FR

DE

DAÑOS Y PERJUICIOS SUFRIDOS POR CUALQUIER PERSONA QUE SE HAYA BASADO COMPLETAMENTE O EN PARTE EN LAS DESCRIPCIONES, FOTOGRAFÍAS O EXPLICACIONES QUE APARECEN EN ESTE DOCUMENTO. LOS COLORES Y ESPECIFICACIONES TÉCNICAS PUEDEN VARIAR LIGERAMENTE DE UN PRODUCTO A OTRO. LOS PRODUCTOS MUSIC GROUP SOLO SON COMERCIALIZADOS A TRAVÉS DE DISTRIBUIDORES AUTORIZADOS. NUESTROS DISTRIBUIDORES Y COMERCIOS MINORISTAS NO SON AGENTES DE MUSIC GROUP Y POR TANTO NO TIENEN NINGUNA AUTORIZACIÓN LEGAL PARA OBLIGAR A MUSIC GROUP A ASUMIR NINGUNA RESPONSABILIDAD EXPRESA O IMPLÍCITA. ESTE MANUAL ESTÁ PROTEGIDO POR LAS LEYES DEL COPYRIGHT. ESTE MANUAL NO PUEDE SER REPRODUCIDO O TRANSMITIDO, NI COMPLETO NI EN PARTE, POR NINGÚN TIPO DE MEDIO, TANTO SI ES ELECTRÓNICO COMO MECÁNICO, INCLUYENDO EL FOTOCOPIADO O REGISTRO DE CUALQUIER TIPO Y PARA CUALQUIER FIN, SIN LA AUTORIZACIÓN EXPRESA Y POR ESCRITO DE MUSIC GROUP IP LTD.

RESERVADOS TODOS LOS DERECHOS.
© 2013 MUSIC Group IP Ltd.
Trident Chambers, Wickhams Cay,
P.O. Box 146, Road Town, Tortola,
British Virgin Islands

GARANTÍA LIMITADA

Si quiere conocer los detalles y condiciones aplicables de la garantía así como información adicional sobre la Garantía limitada de MUSIC group, consulte online toda la información en la web www.music-group.com/warranty.

FR Consignes de sécurité

Les points repérés par ce symbole portent une tension électrique suffisante pour constituer un risque d'électrocution.

Utilisez uniquement des câbles d'enceintes professionnels de haute qualité avec fiches Jack mono 6,35 mm ou fiches à verrouillages déjà installées. Toute autre installation ou modification doit être effectuée uniquement par un personnel qualifié.

Ce symbole avertit de la présence d'une tension dangereuse et non isolée à l'intérieur de l'appareil - elle peut provoquer des chocs électriques.

Attention
Ce symbol signale les consignes d'utilisation et d'entre ! Tien importantes dans la documentation fournie. Lisez les consignes de sécurité du manuel d'utilisation de l'appareil.

Attention
Pour éviter tout risque de choc électrique, ne pas ouvrir le capot de l'appareil ni démonter le panneau arrière. L'intérieur de l'appareil ne possède aucun élément réparable par l'utilisateur. Laisser toute réparation à un professionnel qualifié.

Attention
Pour réduire les risques de feu et de choc électrique, n'exposez pas cet appareil à la pluie, à la moisissure, aux gouttes ou aux éclaboussures. Ne posez pas de récipient contenant un liquide sur l'appareil (un vase par exemple).

Attention
Ces consignes de sécurité et d'entretien sont destinées à un personnel qualifié. Pour éviter tout risque de choc électrique, n'effectuez aucune réparation sur l'appareil qui ne soit décrite par le manuel d'utilisation. Les éventuelles réparations doivent être effectuées uniquement par un technicien spécialisé.

1. Lisez ces consignes.
2. Conservez ces consignes.
3. Respectez tous les avertissements.
4. Respectez toutes les consignes d'utilisation.
5. N'utilisez jamais l'appareil à proximité d'un liquide.
6. Nettoyez l'appareil avec un chiffon sec.
7. Veillez à ne pas empêcher la bonne ventilation de l'appareil via ses ouïes de ventilation. Respectez les consignes du fabricant concernant l'installation de l'appareil.
8. Ne placez pas l'appareil à proximité d'une source de chaleur telle qu'un chauffage, une cuisinière ou tout appareil dégageant de la chaleur (y compris un ampli de puissance).
9. Ne supprimez jamais la sécurité des prises bipolaires ou des prises terre. Les prises bipolaires possèdent deux contacts de largeur différente. Le plus large est le contact de sécurité. Les prises terre possèdent deux contacts plus une mise à la terre servant de sécurité. Si la prise du bloc d'alimentation ou du cordon d'ali-mentation fourni ne correspond pas à celles de votre installation électrique, faites appel à un électricien pour effectuer le changement de prise.
10. Installez le cordon d'alimentation de telle façon que personne ne puisse marcher dessus et qu'il soit protégé d'arêtes coupantes. Assurez-vous que le cordon d'alimentation est suffisamment protégé, notamment au niveau de sa prise électrique et de l'endroit où il est relié à l'appareil; cela est également valable pour une éventuelle rallonge électrique.
11. Utilisez exclusivement des accessoires et des appareils supplémentaires recommandés par le fabricant.

12. Utilisez exclusivement des chariots, des diables, des présentoirs, des pieds et des surfaces de travail recommandés par le fabricant ou livrés avec le produit. Déplacez précautionneusement tout chariot ou diable chargé pour éviter d'éventuelles blessures en cas de chute.
13. Débranchez l'appareil de la tension secteur en cas d'orage ou si l'appareil reste inutilisé pendant une longue période de temps.
14. Les travaux d'entretien de l'appareil doivent être effectués uniquement par du personnel qualifié. Aucun entretien n'est nécessaire sauf si l'appareil est endommagé de quelque façon que ce soit (dommages sur le cordon d'alimentation ou la prise par exemple), si un liquide ou un objet a pénétré à l'intérieur du châssis, si l'appareil a été exposé à la pluie ou à l'humidité, s'il ne fonctionne pas correctement ou à la suite d'une chute.
15. L'appareil doit être connecté à une prise secteur dotée d'une protection par mise à la terre.
16. La prise électrique ou la prise IEC de tout appareil dénué de bouton marche/arrêt doit rester accessible en permanence.

DÉNI LÉGAL

CARACTÉRISTIQUES TECHNIQUES ET APPARENCE SUJETTES À MODIFICATIONS SANS PRÉAVIS. PRÉCISION NON GARANTIE. BEHRINGER, KLARK TEKNIK, MIDAS, BUGERA, ET TURBOSOUND FONT PARTIE DU MUSIC GROUP (MUSIC-GROUP.COM). TOUTES LES MARQUES DÉPOSÉES SONT LA PROPRIÉTÉ DE LEURS PROPRIÉTAIRES RESPECTIFS. LA SOCIÉTÉ MUSIC GROUP N'ACCEPTE AUCUNE RESPONSABILITÉ DANS LES ÉVENTUELS DOMMAGES OU PERTES SUBIS PAR UN TIERS EN SE BASANT EN ENTIER OU EN PARTIE SUR LES DESCRIPTIONS, PHOTOGRAPHIES OU DÉCLARATIONS CONTENUES DANS CE DOCUMENT. LES COULEURS ET CARACTÉRISTIQUES PEUVENT VARIER LÉGÈREMENT DE CELLES DU PRODUIT. LES PRODUITS MUSIC GROUP NE SONT VENDUS QUE PAR LES REVENDEURS AGRÉÉS. LES DISTRIBUTEURS ET REVENDEURS NE SONT PAS AGENTS DE MUSIC GROUP ET N'ONT ABSOLUMENT AUCUNE AUTORITÉ À IMPLIQUER OU À REPRÉSENTER MUSIC GROUP DE FAÇON CONTRACTUELLE DIRECTE OU INDIRECTE. CE MODE D'EMPLOI EST PROTÉGÉ PAR DROITS D'AUTEURS. IL EST INTERDIT DE TRANSMETTRE OU DE COPIER CE MODE D'EMPLOI SOUS QUELLE FORME QUE CE SOIT, PAR QUEL MOYEN QUE CE SOIT, ÉLECTRONIQUE OU MÉCANIQUE, CE QUI COMPREND LES MOYENS DE PHOTOCOPIE ET D'ENREGISTREMENT DE QUELLE FAÇON QUE CE SOIT, QUEL QUE SOIT LE BUT, SANS LA PERMISSION ÉCRITE EXPRESSE DE MUSIC GROUP IP LTD.

TOUS DROITS RÉSERVÉS.
© 2013 MUSIC Group IP Ltd.
Trident Chambers, Wickhams Cay,
P.O. Box 146, Road Town, Tortola,
Iles Vierges Britanniques

GARANTIE LIMITÉE

Pour connaître les termes et conditions de garantie applicables, ainsi que les informations supplémentaires et détaillées sur la Garantie Limitée de MUSIC Group, consultez le site Internet www.music-group.com/warranty.

DE Wichtige Sicherhteitshinweise

Vorsicht
Die mit dem Symbol markierten Anschlüsse führen so viel Spannung, dass die Gefahr eines Stromschlags besteht. Verwenden Sie nur hochwertige, professionelle Lautsprecherkabel mit vorinstallierten 6,35 mm MONO-Klinkensteckern oder Lautsprecherstecker mit Drehverriegelung. Alle anderen Installationen oder Modifikationen sollten nur von qualifiziertem Fachpersonal ausgeführt werden.

Achtung
Um eine Gefährdung durch Stromschlag auszuschließen, darf die Geräteabdeckung bzw. Geräterückwand nicht abgenommen werden. Im Innern des Geräts befinden sich keine vom Benutzer reparierbaren Teile. Reparaturarbeiten dürfen nur von qualifiziertem Personal ausgeführt werden.

Achtung
Um eine Gefährdung durch Feuer bzw. Stromschlag auszuschließen, darf dieses Gerät weder Regen oder Feuchtigkeit ausgesetzt werden noch sollten Spritzwasser oder tropfende Flüssigkeiten in das Gerät gelangen können. Stellen Sie keine mit Flüssigkeit gefüllten Gegenstände, wie z. B. Vasen, auf das Gerät.

Achtung
Die Service-Hinweise sind nur durch qualifiziertes Personal zu befolgen. Um eine Gefährdung durch Stromschlag zu vermeiden, führen Sie bitte keinerlei Reparaturen an dem Gerät durch, die nicht in der Bedienungsanleitung beschrieben sind. Reparaturen sind nur von qualifiziertem Fachpersonal durchzuführen.

1. Lesen Sie diese Hinweise.
2. Bewahren Sie diese Hinweise auf.
3. Beachten Sie alle Warnhinweise.
4. Befolgen Sie alle Bedienungshinweise.
5. Betreiben Sie das Gerät nicht in der Nähe von Wasser.
6. Reinigen Sie das Gerät mit einem trockenen Tuch.
7. Blockieren Sie nicht die Belüftungsschlitze. Beachten Sie beim Einbau des Gerätes die Herstellerhinweise.
8. Stellen Sie das Gerät nicht in der Nähe von Wärmequellen auf. Solche Wärmequellen sind z. B. Heizkörper, Herde oder andere Wärme erzeugende Geräte (auch Verstärker).
9. Entfernen Sie in keinem Fall die Sicherheitsvorrichtung von Zweipol- oder geerdeten Steckern. Ein Zweipolstecker hat zwei unterschiedlich breite Steckkontakte. Ein geerdeter Stecker hat zwei Steckkontakte und einen dritten Erdungskontakt. Der breitere Steckkontakt oder der zusätzliche Erdungskontakt dient Ihrer Sicherheit. Falls das mitgelieferte Steckerformat nicht zu Ihrer Steckdose passt, wenden Sie sich bitte an einen Elektriker, damit die Steckdose entsprechend ausgetauscht wird.

ES

FR

DE

10. Verlegen Sie das Netzkabel so, dass es vor Tritten und scharfen Kanten geschützt ist und nicht beschädigt werden kann. Achten Sie bitte insbesondere im Bereich der Stecker, Verlängerungskabel und an der Stelle, an der das Netzkabel das Gerät verlässt, auf ausreichenden Schutz.

11. Das Gerät muss jederzeit mit intaktem Schutzleiter an das Stromnetz angeschlossen sein.

12. Sollte der Hauptnetzstecker oder eine Gerätesteckdose die Funktionseinheit zum Abschalten sein, muss diese immer zugänglich sein.

13. Verwenden Sie nur Zusatzgeräte/ Zubehörteile, die laut Hersteller geeignet sind.

14. Verwenden Sie nur Wagen, Standvorrichtungen, Stative, Halter oder Tische, die vom Hersteller benannt oder im Lieferumfang des Geräts enthalten sind. Falls Sie einen Wagen benutzen, seien Sie vorsichtig beim Bewegen der Wagen-Gerätkombination, um Verletzungen durch Stolpern zu vermeiden.

15. Ziehen Sie den Netzstecker bei Gewitter oder wenn Sie das Gerät längere Zeit nicht benutzen.

16. Lassen Sie alle Wartungsarbeiten nur von qualifiziertem Service-Personal ausführen. Eine Wartung ist notwendig, wenn das Gerät in irgendeiner Weise beschädigt wurde (z. B. Beschädigung des Netzkabels oder Steckers), Gegenstände oder Flüssigkeit in das Geräteinnere gelangt sind, das Gerät Regen oder Feuchtigkeit ausgesetzt wurde, das Gerät nicht ordnungsgemäß funktioniert oder auf den Boden gefallen ist.

17. Korrekte Entsorgung dieses Produkts: Dieses Symbol weist darauf hin, das Produkt entsprechend der WEEE Direktive (2002/96/EC) und der jeweiligen nationalen Gesetze nicht zusammen mit Ihren Haushaltsabfällen zu entsorgen. Dieses Produkt sollte bei einer autorisierten Sammelstelle für Recycling elektrischer und elektronischer Geräte (EEE) abgegeben werden. Wegen bedenklicher Substanzen, die generell mit elektrischen und elektronischen Geräten in Verbindung stehen, könnte eine unsachgemäße Behandlung dieser Abfallart eine negative Auswirkung auf Umwelt und Gesundheit haben. Gleichzeitig gewährleistet Ihr Beitrag zur richtigen Entsorgung dieses Produkts die effektive Nutzung natürlicher Ressourcen. Für weitere Informationen zur Entsorgung Ihrer Geräte bei einer Recycling-Stelle nehmen Sie bitte Kontakt zum zuständigen städtischen Büro, Entsorgungsamt oder zu Ihrem Haushaltsabfallentsorger auf.

HAFTUNGSAUSSCHLUSS

TECHNISCHE DATEN UND ERSCHEINUNGSBILD KÖNNEN UNANGEKÜNDIGT GEÄNDERT WERDEN. IRRTÜMER BLEIBEN VORBEHALTEN. BEHRINGER, KLARK TEKNIK, MIDAS, BUGERA UND TURBOSOUND SIND TEIL DER MUSIC GROUP (MUSIC-GROUP.COM). ALLE WARENZEICHEN SIND DAS EIGENTUM IHRER JEWEILIGEN BESITZER. MUSIC GROUP ÜBERNIMMT KEINE HAFTUNG FÜR VERLUSTE, DIE PERSONEN ENTSTEHEN, DIE SICH GANZ ODER TEILWEISE AUF HIER ENTHALTENE BESCHREIBUNGEN, FOTOS ODER AUSSAGEN VERLASSEN. ABGEBILDETE FARBEN UND SPEZIFIKATIONEN KÖNNEN GERINGFÜGIG VOM PRODUKT ABWEICHEN. MUSIC GROUP PRODUKTE WERDEN NUR ÜBER AUTORISIERTE FACHHÄNDLER VERKAUFT. DIE VERTRIEBSPARTNER UND HÄNDLER SIND KEINE VERTRETER VON MUSIC GROUP UND SIND NICHT BERECHTIGT, MUSIC GROUP DURCH AUSDRÜCKLICHE ODER STILLSCHWEIGENDE HANDLUNGEN ODER REPRÄSENTANZEN ZU VERPFLICHTEN. DIESE BEDIENUNGSANLEITUNG IST URHEBERRECHTLICH GESCHÜTZT. KEIN TEIL DIESES HANDBUCHS DARF IN IRGENDEINER FORM ODER MIT IRGENDWELCHEN MITTELN ELEKTRONISCH ODER MECHANISCH, INKLUSIVE FOTOKOPIE ODER AUFNAHME, ZU IRGENDEINEM ZWECK OHNE DIE SCHRIFTLICHE ZUSTIMMUNG DER FIRMA MUSIC GROUP IP LTD. VERVIELFÄLTIGT ODER ÜBERTRAGEN WERDEN.

ALLE RECHTE VORBEHALTEN.
© 2013 MUSIC Group IP Ltd.
Trident Chambers, Wickhams Cay,
P.O. Box 146, Road Town, Tortola,
British Virgin Islands

BESCHRÄNKTE GARANTIE

Die geltenden Garantiebedingungen und zusätzliche Informationen bezüglich der von MUSIC Group gewährten beschränkten Garantie finden Sie online unter www. music-group.com/warranty.

PT Instruções de Segurança Importantes

Aviso!
Terminais marcados com o símbolo carregam corrente elétrica de magnitude suficiente para constituir um risco de choque elétrico. Use apenas cabos de alto-falantes de alta qualidade com plugues TS de ¼" ou plugues com trava de torção pré-instalados. Todas as outras instalações e modificações devem ser efetuadas por pessoas qualificadas.

Este símbolo, onde quer que o encontre, alerta-o para a leitura das instruções de manuseamento que acompanham o equipamento. Por favor leia o manual de instruções.

Atenção
De forma a diminuir o risco de choque eléctrico, não remover a cobertura (ou a secção de trás). Não existem peças substituíveis por parte do utilizador no seu interior. Para esse efeito recorrer a um técnico qualificado.

Atenção
Para reduzir o risco de incêndios ou choques eléctricos o aparelho não deve ser exposto à chuva nem à humidade. Além disso, não deve ser sujeito a salpicos, nem devem ser colocados em cima do aparelho objectos contendo líquidos, tais como jarras.

Atenção
Estas instruções de operação devem ser utilizadas, em exclusivo, por técnicos de assistência qualificados. Para evitar choques eléctricos não proceda a reparações ou intervenções, que não as indicadas nas instruções de operação, salvo se possuir as qualifi-cações necessárias. Para evitar choques eléctricos não proceda a reparações ou intervenções, que não as indicadas nas instruções de operação. Só o deverá fazer se possuir as qualificações necessárias.

1. Leia estas instruções.

2. Guarde estas instruções.

3. Preste atenção a todos os avisos.

4. Siga todas as instruções.

5. Não utilize este dispositivo perto de água.

6. Limpe apenas com um pano seco.

7. Não obstrua as entradas de ventilação. Instale de acordo com as instruções do fabricante.

8. Não instale perto de quaisquer fontes de calor tais como radiadores, bocas de ar quente, fogões de sala ou outros aparelhos (incluindo amplificadores) que produzam calor.

9. Não anule o objectivo de segurança das fichas polarizadas ou do tipo de ligação à terra. Uma ficha polarizada dispõe de duas palhetas sendo uma mais larga do que a outra. Uma ficha do tipo ligação à terra dispõe de duas palhetas e um terceiro dente de ligação à terra. A palheta larga ou o terceiro dente são fornecidos para sua segurança. Se a ficha fornecida não encaixar na sua tomada, consulte um electricista para a substituição da tomada obsoleta.

10. Proteja o cabo de alimentação de pisadelas ou apertos, especialmente nas fichas, extensões, e no local de saída da unidade. Certifique-se de que o cabo eléctrico está protegido. Verifique particularmente nas fichas, nos receptáculos e no ponto em que o cabo sai do aparelho.

11. O aparelho tem de estar sempre conectado à rede eléctrica com o condutor de protecção intacto.

12. Se utilizar uma ficha de rede principal ou uma tomada de aparelhos para desligar a unidade de funcionamento, esta deve estar sempre acessível.

13. Utilize apenas ligações/acessórios especificados pelo fabricante.

14. Utilize apenas com o carrinho, estrutura, tripé, suporte, ou mesa especificados pelo fabricante ou vendidos com o dispositivo. Quando utilizar um carrinho, tenha cuidado ao mover o conjunto carrinho/dispositivo para evitar danos provocados pela terpidação.

15. Desligue este dispositivo durante as trovoadas ou quando não for utilizado durante longos períodos de tempo.

16. Qualquer tipo de reparação deve ser sempre efectuado por pessoal qualificado. É necessária uma reparação sempre que a unidade tiver sido de alguma forma danificada, como por exemplo: no caso do cabo de alimentação ou ficha se encontrarem danificados; na eventualidade de líquido ter sido derramado ou objectos terem caído para dentro do dispositivo; no caso da unidade ter estado exposta à chuva ou à humidade; se esta não funcionar normalmente, ou se tiver caído.

17. Correcta eliminação deste produto: este símbolo indica que o produto não deve ser eliminado juntamente com os resíduos domésticos, segundo a Directiva REEE (2002/96/CE) e a legislação nacional. Este produto deverá ser levado para um centro de recolha licenciado para a reciclagem de resíduos de equipamentos eléctricos e electrónicos (EEE). O tratamento incorrecto deste tipo de resíduos pode ter um eventual impacto negativo no ambiente e na saúde humana devido a substâncias potencialmente perigosas que estão geralmente associadas aos EEE. Ao mesmo tempo, a sua colaboração para a eliminação correcta deste produto irá contribuir para a utilização eficiente dos recursos naturais. Para mais informação acerca dos locais onde poderá deixar o seu equipamento usado para reciclagem, é favor contactar os serviços municipais locais, a entidade de gestão de resíduos ou os serviços de recolha de resíduos domésticos.

LEGAL RENUNCIANTE

ESPECIFICAÇÕES TÉCNICAS E APARÊNCIA ESTÃO SUJEITAS A MUDANÇAS SEM AVISO PRÉVIO E NÃO HÁ GARANTIA DE PRECISÃO. BEHRINGER, KLARK TEKNIK, MIDAS, BUGERA, E TURBOSOUND FAZEM PARTE DO MUSIC GROUP (MUSIC-GROUP.COM). TODAS AS MARCAS REGISTADAS SÃO PROPRIEDADE DOS SEUS RESPECTIVOS PROPRIETÁRIOS. MUSIC GROUP NÃO SE RESPONSABILIZA POR QUALQUER PERDA QUE POSSA TER SIDO SOFRIDA POR QUALQUER PESSOA QUE ACREDITA TANTO COMPLETA QUANTO PARCIALMENTE EM QUALQUER DESCRIÇÃO, FOTO OU AFIRMAÇÃO AQUI CONTIDA. CORES E ESPECIFICAÇÕES PODEM VARIAR UM POUCO DO PRODUTO. OS PRODUTOS MUSIC GROUP SÃO UNICAMENTE COMERCIALIZADOS ATRAVÉS DOS REVENDEDORES AUTORIZADOS. DISTRIBUIDORES E REVENDEDORES NÃO SÃO AGENTES DE MUSIC GROUP E NÃO DISPÕEM ABSOLUTAMENTE DE QUALQUER AUTORIDADE PARA VINCULAREM MUSIC GROUP POR QUALQUER REPRESENTAÇÃO OU COMPROMISSO EXPLÍCITO OU IMPLÍCITO. ESTE MANUAL TEM DIREITOS AUTORAIS. PARTE ALGUMA DESTE MANUAL PODE SER REPRODUZIDA OU TRANSMITIDA DE QUALQUER FORMA OU MEIO, ELETRÔNICO OU MECÂNICO, INCLUINDO FOTOCÓPIA E GRAVAÇÃO DE QUALQUER TIPO, PARA QUALQUER INTENÇÃO, SEM A PERMISSÃO ESCRITA EXPRESSA DE MUSIC GROUP IP LTD.

TODOS DIREITOS RESERVADOS.
© 2013 MUSIC Group IP Ltd.
Trident Chambers, Wickhams Cay,
P.O. Box 146, Road Town, Tortola,
Ilhas Virgens Britânicas

GARANTIA LIMITADA

Para obter os termos de garantia aplicáveis e condições e informações adicionais a respeito da garantia limitada do MUSIC group, favor verificar detalhes na íntegra através do website www.music-group.com/warranty.

EUROCOM CL3500/CL3200/CL2500/CL2200 Hook-up

EN Step 1: Hook-Up

ES Paso 1: Conexión

FR Étape 1 : Connexions

DE Schritt 1: Verkabelung

PT Passo 1: Conexões

Low Impedance Models
Modelos de baja impedancia
Modèles basse impédance
Niederohmige Modelle
Modelos de Baixa Impedância

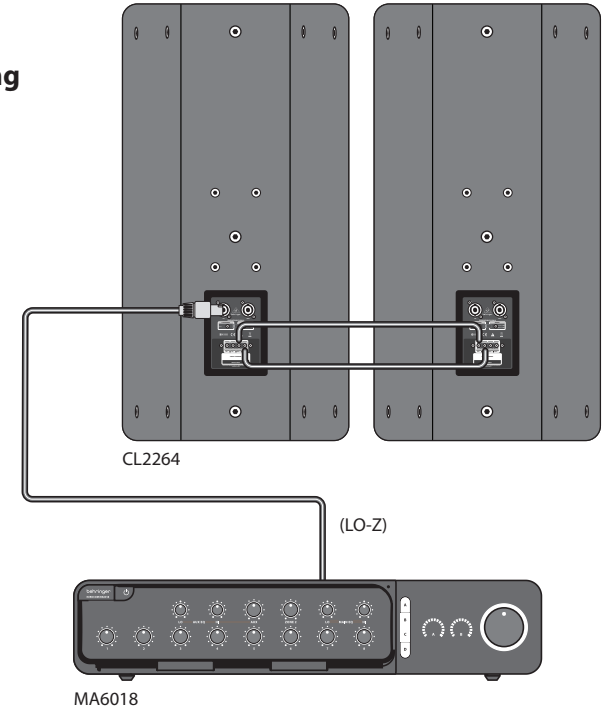

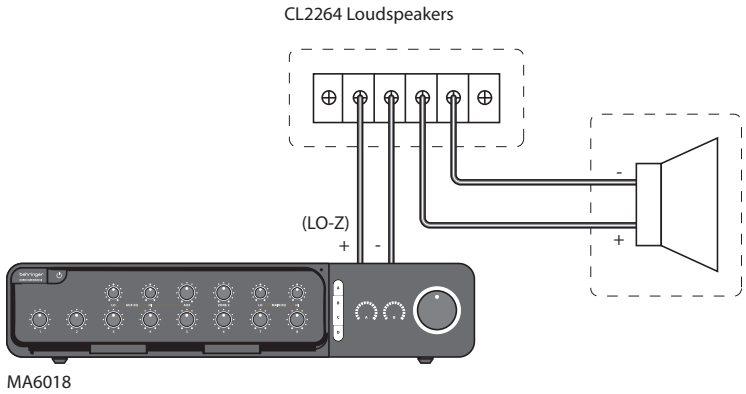

EN ES FR DE PT

EUROCOM CL3500/CL3200/CL2500/CL2200 Hook-up

EN **Step 1: Hook-Up**

ES **Paso 1: Conexión**

FR **Étape 1 : Connexions**

DE **Schritt 1: Verkabelung**

PT **Passo 1: Conexões**

Connectors/Conectores/Connecteurs/ Anschlüsse/Conectores

Low impedance models/Modelos de baja impedancia/ Modèles basse impédance/ Niederohmige modelle/ Modelos de baixa impedância

EN Terminal strip connections IN+ and IN- are wired in parallel to OUT+ and OUT-, and 1+ and 1- of the professional locking speaker connector. Larger models have an additional professional locking speaker connector wired in parallel.

ES Los terminales de banda IN+ e IN- están cableados en paralelo con OUT+ y OUT-, y con las tomas 1+ y 1- del conector de altavoz con cierre de tipo profesional. Los modelos más grandes disponen de un conector de altavoz con cierre profesional adicional cableado en paralelo.

FR Les connexions IN+ et IN- du bornier sont câblées en parallèle avec les broches OUT+ et OUT-, et 1+ et 1- du connecteur d'enceinte professionnel à verrouillage. Les modèles plus puissants possèdent un connecteur d'enceinte professionnel à verrouillage supplémentaire câblé en parallèle.

DE Die Anschlussleistenpole IN+ und IN- sind parallel mit OUT+ und OUT- sowie 1+ und 1- des professionellen verriegelbaren Lautsprecheranschlusses verdrahtet. Größere Modelle verfügen über einen zusätzlichen parallel verdrahteten, professionellen verriegelbaren Lautsprecheranschluss.

PT Conexões de faixa de terminal IN+ e IN- ligadas em paralelo ao OUT+ e OUT-, e 1+ e 1- do conector travador de alto-falante profissional. Modelos maiores têm conectores de travadores de alto-falante ligados em paralelo.

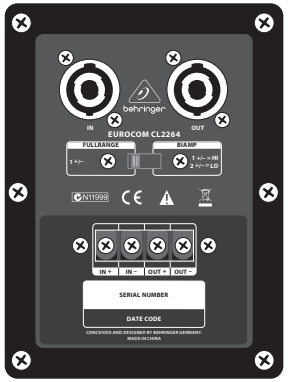

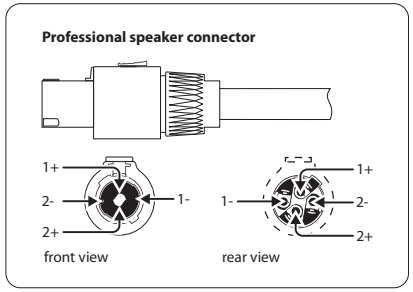

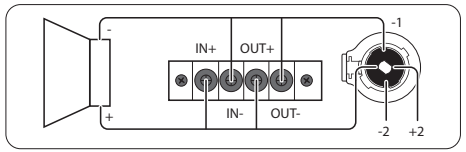

EUROCOM CL3500/CL3200/CL2500/CL2200 Rigging Points

EN

Step 2: Rigging Points

ES

Paso 2: Puntos de Anclaje

FR

Étape 2 : Points de Suspension

DE

Schritt 2: Rigging-Punkte

PT

Passo 2: Pontos de Manipulação

Full-Range Models
Modelos de rango completo
Modèles large-bande
Breitbandmodelle
Modelos de alcance completo

RIGGING POINTS enable suspension by attaching forged eyebolts to these threaded inserts.

Los **PUNTOS DE ANCLAJE** permiten colocar la unidad suspendida en el aire colocando tornillos de cáncamo forjados dentro de los casquillos con rosca.

Les **POINTS DE SUSPENSION** permettent l'ancrage en vissant les fixations à œil forgées à ces embases filetées.

RIGGING-PUNKTE dienen zum Aufhängen von Lautsprechern, indem man geschmiedete Ringbolzen in diese Gewindeeinsätze schraubt.

PONTOS DE MANIPULAÇÂO possibilitam a suspensão ao se anexar parafusos forjados a esses encaixes roscados.

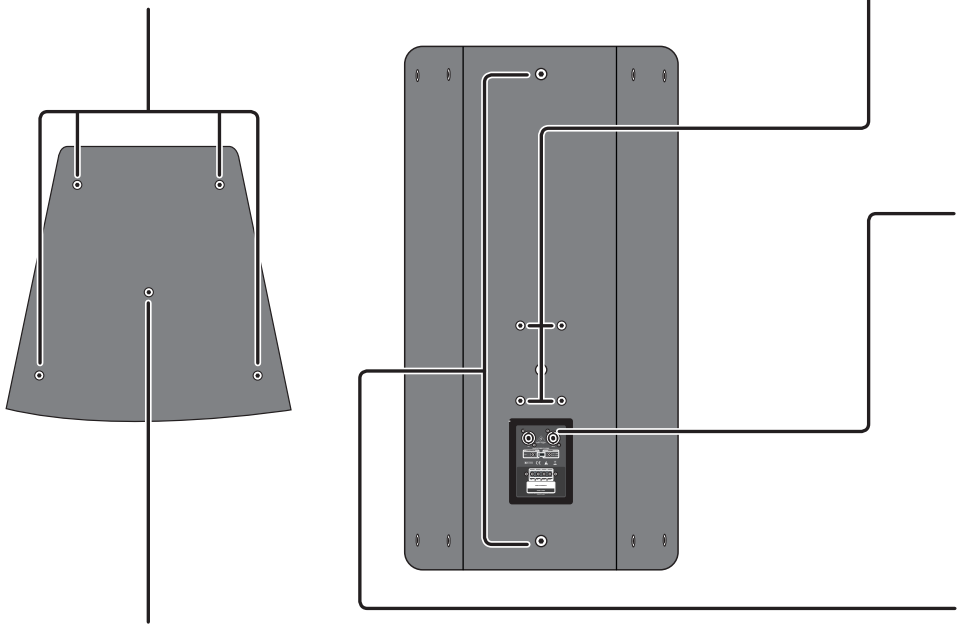

PROFESSIONAL MOUNTING BRACKET can be installed using four threaded inserts spaced to accept a standard OmniMount* bracket.

Puede instalar **ABRAZADERAS PROFESIONALES** DE MONTAJE usando cuatro casquillos con rosca separados para colocar una abrazadera OmniMount* standard.

La **FIXATION PROFESSIONNELLE** peut être installée en utilisant l'une des quatre embases filetées et placées au format OmniMount* standard.

PROFESSIONELLE MONTAGE-HALTERUNG lässt sich mit vier Gewindeeinsätzen installieren, die passend für eine standard OmniMount* Halterung spationiert sind.

SUPORTE DE MONTAGEM PROFISSIONAL pode ser instalada utilizando-se quatro encaixes espaçados a serem usados com um suporte padrão OmniMount*.

INPUT PANEL for low impedance models provide a locking professional loudspeaker connector and a 4-position terminal strip wired in parallel.

El **PANEL DE ENTRADA** de los modelos de baja impedancia dispone de un conector profesional de altavoz con cierre y un terminal de banda de 4 posiciones cableado en paralelo

Les **PANNEAUX D' ENTREES** des modèles basse impédance sont équipés de connecteurs professionnels à verrouillage et d'un bornier à 4 positions câblé en parallèle.

EINGANGSFELD für niederohmige Modelle verfügt über einen professionellen verriegelbaren Lautsprecheranschluss und eine parallel verdrahtete 4-Punkt Anschlussleiste.

PAINEL DE ENTRADA modelos de baixa impedância possuem um conector de alto-falante travador profissional e uma faixa de terminal de 4 posições ligadas em paralelo.

REAR PULL-BACK threaded insert(s) can be used with forged eyebolts for cabinet pull-back in various orientations.

Puede usar los casquillos con rosca **PARA INCLINACIÓN DEL PANEL TRASERO** con tornillos de cáncamo forjados para inclinar el recinto en distintas orientaciones y ángulos.

FACE ARRIÈRE RÉTRACTABLE — Vous pouvez utiliser les embases filetées de la face arrière pour installer l'enceinte avec diverses orientations.

RÜCKSEITIGE RÜCKZUG-Gewindeeinsätze werden mit geschmiedeten Ringbolzen zum Zurückziehen und variablen Ausrichten des Gehäuses verwendet.

O(s) encaixe(s) roscado(s) da **TRASEIRA QUE SE ABRE PARA TRÁS** podem ser usados com parafusos forjados para a caixa que abre para trás em várias direções.

YOKE BRACKET INSERTS in the cabinet's top and bottom center are used with the yoke bracket (included with CL100 and CL200 full-range models).

Los **CASQUILLOS DE ABRAZADERAS EN "U"** de la parte central de la tapa superior e inferior del recinto se usan con la abrazadera en "U" (incluida con los modelos de rango completo CL100 y CL200).

Les **FIXATIONS PAR ÉQUERRES** sont placées au centre supérieur et inférieur de l'enceinte (les équerres de montage sont livrées avec les enceintes large-bande CL100 et CL200).

HALTEBÜGEL-EINSÄTZE in der Mitte der Ober- und Unterseite des Gehäuses werden mit Haltebügeln verwendet (im Lieferumfang der CL100 und CL200 Breitbandmodelle enhalten).

ENCAIXES DE SUPORTE DE UNIÃO na parte superior da caixa e centro inferior são usados com o suporte de união (incluído com os modelos de alcance completo CL100 e CL200)

*OmniMount is a registered trademark and brand of Ergotron, Inc.
*OmniMount es una marca registrada y marca de Ergotron, Inc.
*OmniMount est une marque déposée et une marque de Ergotron, Inc.
*OmniMount ist ein eingetragenes Warenzeichen und Marke von Ergotron, Inc.
*OmniMount é uma marca registrada e marca de Ergotron, Inc.

EUROCOM CL3500/CL3200/CL2500/CL2200 Rigging Instructions

EN Step 3: Rigging Instructions

ES Paso 3: Instrucciones de Anclaje

FR Étape 3 : Instructions de Montage

DE Schritt 3: Rigging-Anleitungen

PT Passo 3: Instruções de Manipulação

EN **WARNING!** For all installations, provide secondary seismic restraint to meet all applicable local codes.

WARNING! Do not attempt installation or aerial suspension without qualified personnel.

ES **¡PRECAUCIÓN!** En todos los tipos de instalaciones, utilice sistemas de protección anti-sísmica secundarios que cumplan con todas las normativas locales/estatales.

¡PRECAUCIÓN! No intente realizar ninguna instalación o anclaje aéreo si no tiene los conocimientos para ello. Permita que lo realice solo personal cualificado.

FR **ATTENTION !** Pour toute installation, prévoyez un système de sécurité secondaire anti-séisme qui réponde à toutes les normes locales en vigueur.

ATTENTION ! N'essayez pas d'installer ces enceintes en hauteur ou de façon suspendue sans présence de personnel qualifié et agréé.

DE **VORSICHT!** Verwenden Sie bei allen Installationen eine zweite seismische Halteeinrichtung, um alle lokalen Vorschriften zu erfüllen.

VORSICHT! Nehmen Sie die Installation oder Aufhängung nicht ohne qualifiziertes Fachpersonal vor.

PT **AVISO!** Providencie contenção sísmica secundária em todas as instalações, para que elas atendam aos códigos locais.

AVISO! Não tente fazer instalações ou suspensões aéreas sem a ajuda de um profissional qualificado.

Yoke bracket/Abrazadera en "U"/ Équerre de fixation/ Haltebügel/ Suporte de união

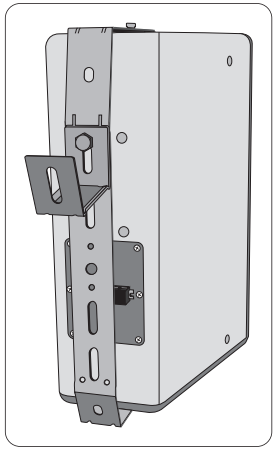

EN EUROCOM CL100-series and CL200-series full-range loudspeaker models ship with an included yoke bracket to facilitate installation to any flat surface, post, or pole.

To install the speakers using the yoke bracket, follow these steps:

ES Los modelos de recintos acústicos de rango completo de las series EUROCOM CL100 y CL200 vienen de fábrica con una abrazadera en "U" para facilitar su instalación en cualquier superficie plana, barra o soporte.

Para instalar estos recintos usando la abrazadera en "U", siga estos pasos:

FR Les enceintes large-bande EUROCOM des gammes CL100 et CL200 sont fournies avec des équerres facilitant le montage sur toute surface plane, pilier ou poteau.

Pour installer les enceintes avec les équerres, procédez comme suit :

DE EUROCOM Breitbandlautsprechermodelle der CL100-Serie und CL200-Serie werden mit Haltebügeln ausgeliefert, die die Installation auf glatten Oberflächen, Ständern oder Stangen vereinfachen.

Um die Lautsprecher mit den Haltebügeln zu installieren, gehen Sie schrittweise wie folgt vor:

PT Os modelos de alto-falantes de alcance completo EUROCOM série CL100 e série CL200 são enviados com um suporte de união incluso para facilitar a instalação em superfícies planas, colunas ou postes.

Para instalar os alto-falantes usando o suporte de união, siga os seguintes passos:

1 EN Determine your preferred loudspeaker orientation (vertical or horizontal).

ES Elija la orientación en la que quiera colocar el recinto acústico (vertical u horizontal).

FR Déterminez l'orientation de l'enceinte (verticale ou horizontale).

DE Legen Sie die Ausrichtung des Lautsprechers fest (vertikal oder horizontal).

PT Determine a posição preferida do seu alto-falante (vertical ou horizontal)

2 EN Affix the yoke bracket to the mounting surface using approved fasteners (not included).

ES Coloque la abrazadera en "U" en la superficie de montaje usando las fijaciones correspondientes (no incluidas).

FR Installez l'équerre fournie sur la surface de montage avec des fixations adaptées (non fournies).

DE Befestigen Sie den Haltebügel mit vorschriftsmäßigen Verbindungselementen (nicht im Lieferumfang enthalten) auf der Montageoberfläche.

PT Fixe o suporte de união à superfície montada usando prendedores aprovados (não incluídos)

3 EN Confirm the yoke bracket has been securely mounted. Please ensure that all applicable safety codes are observed.

ES Compruebe que la abrazadera esté correctamente montada. Asegúrese de seguir todas las normativas de seguridad aplicables.

FR Assurez-vous que l'équerre soit solidement fixée. Vérifiez que toutes les normes de sécurité soient respectées.

DE Stellen Sie sicher, dass der Haltebügel sicher montiert ist. Achten Sie darauf, dass alle geltenden Sicherheitsvorschriften eingehalten werden.

PT Certifique-se de que o suporte de união tenha sido montado de maneira segura. Favor, certificar-se de que todos os códigos de segurança aplicáveis sejam obedecidos.

4 EN Place the loudspeaker into the bracket.

ES Coloque el recinto acústico sobre la abrazadera.

FR Placez l'enceinte sur l'équerre.

DE Setzen Sie den Lautsprecher in den Haltebügel.

PT Coloque o alto-falante no suporte

5 EN Align the loudspeaker's threaded inserts with the eyelets on the yoke bracket's upper and lower arms.

ES Alinee los casquillos con rosca del recinto con los ojales del brazo superior e inferior de la abrazadera.

FR Alignez les embases filetées de l'enceinte avec les œillets supérieurs et inférieurs de l'équerre.

DE Richten Sie die Gewindeeinsätze des Lautsprechers auf die Ösen im oberen und unteren Arm des Haltebügels aus.

PT Alinhe os encaixes roscados do alto-falante com os orifícios de parafuso no suporte de união superior e nos braços inferiores.

6 EN Insert the provided bolts through the bracket eyelets into the loudspeaker's threaded inserts.

ES Pase los tornillos incluidos a través de los ojales de la abrazadera y enrósquelos en los casquillos con rosca.

FR Insérez les vis fournies dans les œillets supérieurs et inférieurs et dans les embases filetées.

DE Drehen Sie die mitgelieferten Bolzen durch die Ösen des Haltebügels in die Gewindeeinsätze des Lautsprechers.

PT Insira os parafusos fornecidos, através dos orifícios, nos encaixes roscados do alto-falante.

7 EN Tighten the bolts until they hold the loudspeaker securely inside the yoke bracket.

ES Apriete los tornillos hasta que sujeten de forma segura el recinto acústico en la abrazadera.

FR Serrez les vis jusqu'à ce que l'enceinte soit en place et en sécurité dans l'équerre.

DE Drehen Sie die Bolzen fest, bis der Lautsprecher sicher im Haltebügel sitzt.

PT Aperte os parafusos até que o alto-falante esteja seguro dentro do suporte de união.

EUROCOM CL3500/CL3200/CL2500/CL2200 Rigging Instructions

EN

ES

FR

DE

PT

EN Step 3: Rigging Instructions

ES Paso 3: Instrucciones de Anclaje

FR Étape 3 : Instructions de Montage

DE Schritt 3: Rigging-Anleitungen

PT Passo 3: Instruções de Manipulação

Threaded inserts/ Casquillos con rosca/ Embases filetées arrières/ Gewindeeinsätze/Encaixes roscados

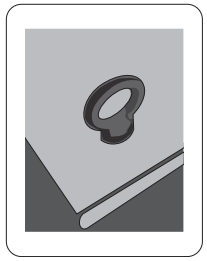

EN CL-series loudspeaker cabinets come outfitted with reinforced threaded inserts to facilitate aerial suspension.

If you plan to install the loudspeaker cabinets using the threaded inserts, please observe these guidelines:

ES Los recintos acústicos de la serie CL incluyen casquillos con rosca reforzada para facilitar su colocación suspendida.

Si va a instalar estos recintos acústicos usando estos casquillos con rosca, tenga en cuenta estos aspectos:

FR Les enceintes de la gamme CL sont équipées d'embases filetées renforcées facilitant leur suspension.

Si vous prévoyez de suspendre les enceintes par les embases filetées, observez les conseils suivants :

DE Die Lautsprechergehäuse der CL-Serie sind mit verstärkten Gewindeeinsätzen ausgerüstet, die das Aufhängen erleichtern.

Wenn Sie die Lautsprechergehäuse mit den Gewindeeinsätzen installieren möchten, beachten Sie bitte diese Richtlinien:

PT Caixas de alto-falantes da série CL vêm equipadas com encaixes roscados reforçados para facilitar a suspensão aérea.

Se planejar instalar as caixas dos alto-falantes usando os encaixes roscados, favor respeitar essas direções:

1

EN Plan the installation correctly, including loudspeaker orientation and suspension.

ES Planifique previamente y con cuidado toda la instalación, incluyendo la orientación del recinto y si va a colocarlo suspendido.

FR Planifiez l'installation dans le moindre détail, et prévoyez l'orientation et la suspension des enceintes.

DE Planen Sie die Installation korrekt, inklusive Ausrichtung und Aufhängung des Lautsprechers.

PT Planeje a instalação de maneira correta, incluindo a posição e suspensão do alto-falante.

2

EN Identify suitable suspension points in the structure.

ES Localice en la estructura unos puntos adecuados para la instalación suspendida.

FR Trouvez des points d'attache convenables dans le bâtiment ou la structure.

DE Suchen Sie geeignete Aufhängepunkte in der Struktur.

PT Identifique os pontos de suspensão apropriados na estrutura.

3

EN Purchase suitable forged eyebolts designed for fixed installation applications.

ES Instale o compre tornillos de cáncamo forjados diseñados para aplicaciones en instalaciones fijas.

FR Achetez des œillets d'attache forgés spéciaux conçus pour l'installation suspendue des équipements audio.

DE Kaufen Sie geeignete geschmiedete Ringbolzen für Festinstallationen.

PT Adquira parafusos forjados apropriados projetados para aplicações de instalações fixas.

4

EN Each cabinet must be suspended from a minimum of three points.

ES Cada recinto acústico debe ser suspendido por un mínimo de tres puntos.

FR Chaque enceinte doit être suspendue par un minimum de trois points.

DE Jedes Gehäuse muss an mindestens drei Punkten aufgehängt werden.

PT Cada caixa deve ser suspensa por um mínimo de três pontos.

EN **WARNING!** Standard consumer bolts are not suitable for these applications and may pose a risk of injury and death. Use only properly forged eyebolts designed for fixed installation applications.

ES **¡PRECAUCIÓN!** Los tornillos no profesionales standard no son adecuados para este tipo de aplicaciones y su uso puede suponer un riesgo de daños e incluso la muerte. Use únicamente tornillos de cáncamo forjados diseñados para aplicaciones en instalaciones fijas.

FR **ATTENTION !** La visserie grand-public courante ne convient pas à ces applications et peuvent constituer un risque d'accident ou de mort. Utilisez uniquement des œillets d'attache forgés spéciaux conçus pour l'installation suspendue des équipements audio.

DE **VORSICHT!** Standard Bolzen für den täglichen Bedarf sind für diese Anwendungen nicht geeignet und können zu ernsthaften oder tödlichen Verletzungen führen. Verwenden Sie nur korrekt geschmiedete Ringbolzen für Festinstallationen.

PT **AVISO!** Parafusos de consumo padrão não são apropriados a estas aplicações e podem oferecer riscos de lesões e morte. Use somente parafusos forjados apropriados projetados para aplicações de instalações fixas.

OmniMount

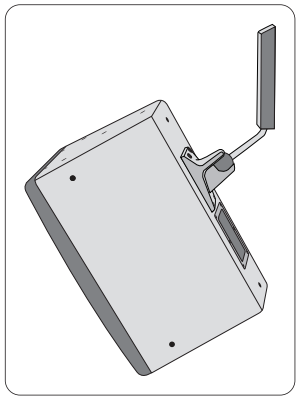

EN All CL-series loudspeakers (except subwoofers), include threaded inserts in OmniMount spacing.

To install using OmniMount, follow the instructions given with the OmniMount bracket.

ES Todos los recintos acústicos de la serie CL (salvo los subwoofers), incluyen casquillos con rosca con la separación standard para OmniMount.

Para instalar con OmniMount, siga las instrucciones que se incluyen con la abrazadera OmniMount.

FR Toutes les enceintes de la gamme CL (sauf les Subwoofers), sont équipées d'embases filetées au format OmniMount.

Pour installer une fixation OmniMount, suivez les instructions fournies avec le système OmniMount.

DE Alle Lautsprecher der CL-Serie (ausgenommen Subwoofer) verfügen über Gewindeeinsätze mit OmniMount Spationierung.

Um die Installation mittels OmniMount durchzuführen, befolgen Sie die der OmniMount Halterung beliegenden Anleitungen.

PT Todos os alto-falantes da sére All CL (execto subwoofers), incluem encaixes roscados no espaçamento OmniMount.

Para fazer a instalação usando o OmniMount, siga as instruções fornecidas com o suporte OmniMount.

EN **WARNING!** For all installations, provide secondary seismic restraint to meet all applicable local codes.

ES **¡PRECAUCIÓN!** En todos los tipos de instalaciones, utilice sistemas de protección anti-sísmica secundarios que cumplan con todas las normativas locales/estatales.

FR **ATTENTION !** Pour toute installation, prévoyez un système de sécurité secondaire anti-séisme qui réponde à toutes les normes locales en vigueur.

DE **VORSICHT!** Verwenden Sie bei allen Installationen eine zweite seismische Halteeinrichtung, um alle lokalen Vorschriften zu erfüllen.

PT **AVISO!** Providencie contenção sísmica secundária para que atendam todos os códigos locais aplicáveis.

EUROCOM CL3500/CL3200/CL2500/CL2200 Mountin g Instructions

EN LOUDSPEAKER MOUNTING INSTRUCTIONS – FOR QUALIFIED PERSONNEL ONLY

This loudspeaker system may be permanently installed by qualified personnel, using approved methods and materials. Improper installation can pose serious risk of injury or death. Please read these instructions in their entirety before attempting installation.

Permanent installation may only be attempted by persons licensed and qualified by appropriate authorities governing the installation location. Installers are to employ only original parts, brackets, fasteners and suspension accessories or properly rated and certified components from third parties. Replace any missing parts by contacting the authorized Reseller or Distributor in your region. Clarify all local requirements and obtain necessary approvals and permits before commencing work.

When selecting a location for the loudspeaker to be installed ensure that all mechanical, acoustic and safety considerations are observed. Ensure that the structure is capable of supporting the load and that all hardware is rated accordingly with ample safety factor. Do not suspend loudspeaker over areas of public circulation or where failure of the suspension system can cause bodily or property damage. Inspect suspension hardware regularly to ensure integrity.

Loudspeakers radiate a magnetic field, even when they are not in use. This magnetic field may cause interference with other devices such as computers, magnetic media and certain types of video monitors. Maintain a spacing of 2 meters between the loudspeaker and any such devices to prevent interference.

MUSIC Group, its affiliates and representatives shall not be liable for any property damage or personal injury arising from the improper installation, use or maintenance of this product.

ES INSTRUCCIONES DE MONTAJE DE ALTAVOCES – PARA PERSONAL CALIFICADO ÚNICAMENTE

Este sistema de altavoces puede ser instalado de forma permanente por personal calificado mediante los métodos y materiales aprobados. La instalación incorrecta puede representar un gran riesgo de lesiones o muerte. Por favor, lea estas instrucciones en su totalidad antes de intentar realizar la instalación.

La instalación permanente puede ser realizada únicamente por personas autorizadas y calificadas por las autoridades pertinentes del lugar de la instalación. Los instaladores solo pueden utilizar piezas, soportes, elementos de sujeción y accesorios de suspensión originales o componentes de terceros certificados y de clasificación apropiada. Para cambiar una pieza faltante, contacte al revendedor o distribuidor autorizado de su región. Averigüe todos los requisitos locales y obtenga las aprobaciones y permisos necesarios antes de comenzar a trabajar.

Al elegir un lugar para instalar el altavoz, asegúrese de tomar en consideración todos los aspectos mecánicos, acústicos y de seguridad. Asegúrese de que la estructura pueda soportar la carga y de que todo el equipo esté debidamente clasificado con un amplio factor de seguridad. No suspenda el altavoz sobre áreas de circulación de público o donde una falla del sistema de suspensión pueda ocasionar lesiones o daños materiales. Inspeccione las piezas de suspensión periódicamente para garantizar su integridad.

Los altavoces irradian un campo magnético, incluso cuando no están en uso. Este campo magnético puede provocar interferencias con otros dispositivos como computadoras, medios magnéticos y ciertos tipos de monitores de video. Mantenga una separación de 2 metros entre el altavoz y estos dispositivos para evitar la interferencia.

MUSIC Group, sus filiales y representantes no asumirán responsabilidad alguna por daños materiales y lesiones personales provocados por la instalación, el uso o el mantenimiento incorrectos de este producto.

FR INSTRUCTIONS DE MONTAGE DU HAUT-PARLEUR – POUR DU PERSONNEL QUALIFIÉ SEULEMENT

Ce haut-parleur peut être installé de façon permanente par du personnel qualifié, en utilisant des méthodes et des matériaux approuvés. Une mauvaise installation peut présenter de sérieux risques de blessures ou de mort. Il faut lire complètement ces instructions avant de commencer l'installation.

Une installation permanente ne doit être entreprise que par des personnes qualifiées et agréées par les autorités appropriées ayant juridiction sur l'emplacement de l'installation. Les installateurs doivent employer des pièces, des pattes, de la visserie et des accessoires de suspension d'origine ou des éléments homologués et de capacité appropriée de sources tierces. Remplacer toutes les pièces absentes en contactant le détaillant ou distributeur agréé régional. Il faut clarifier tous les critères locaux et obtenir les approbations et permis nécessaires avant de commencer les travaux.

Lors de la sélection d'un emplacement pour un haut-parleur, vérifier que toutes les considérations mécaniques, acoustiques et de sécurité ont été prises en compte. Vérifier que la structure est capable de supporter le poids et que toute la quincaillerie a une capacité suffisante pour offrir un coefficient de sécurité suffisant.

Il ne faut pas suspendre des haut-parleurs au-dessus d'une zone de circulation du public ou où une défaillance du système de suspension causerait des blessures ou des dommages. Il faut inspecter régulièrement le système de suspension pour assurer son intégrité.

Les haut-parleurs rayonnent un champ magnétique, même quand ils ne sont pas en service. Ce champ magnétique peut causer des interférences avec d'autres dispositifs, tels qu'ordinateurs, médiums magnétiques et certains types d'écrans vidéo. Il faut maintenir un espace de 2 mètres entre le haut-parleur et de tels dispositifs pour éviter les interférences.

MUSIC Group, ses filiales et représentants ne peuvent être tenus responsable de dommages ou blessures résultant d'une mauvaise installation, utilisation ou maintenance de ce produit.

DE ANLEITUNG FÜR DIE LAUTSPRECHERMONTAGE – NUR FÜR FACHLEUTE

Dieses Lautsprechersystem kann von Fachleuten mithilfe zugelassener Methoden und Materialien dauerhaft befestigt werden. Eine falsche Befestigung kann zu schweren Verletzungen oder Todesfällen führen. Bitte lesen Sie diese Anleitung komplett durch, bevor Sie die Befestigung versuchen.

Eine dauerhafte Befestigung darf nur von Personen vorgenommen werden, die durch die entsprechenden Behörden, die für den Befestigungsort zuständig sind, zugelassen und qualifiziert sind. Installateure dürfen nur Original-Teile, -Halterungen, -Befestigungsmaterial und -Aufhängezubehör oder richtig bemessene, zertifizierte Komponenten von Dritten verwenden. Ersetzen Sie fehlende Teile, indem Sie sich an den autorisierten Wiederverkäufer oder Händler in Ihrer Region wenden. Klären Sie alle örtlichen Anforderungen und holen Sie die notwendigen Zulassungen und Genehmigungen ein, bevor Sie mit der Arbeit beginnen.

Stellen Sie bei der Auswahl eines Orts für den zu befestigenden Lautsprecher sicher, dass alle mechanischen, akustischen und Sicherheitsüberlegungen beachtet werden. Stellen Sie sicher, dass das Bauwerk die Last tragen kann und dass das gesamte Befestigungsmaterial mit einem reichlichen Sicherheitsfaktor bemessen ist. Hängen Sie den Lautsprecher nicht über Bereiche mit Publikumsverkehr oder an Orte, an denen ein Defekt des Aufhängungssystems zu Verletzungen oder Sachschäden führen kann. Überprüfen Sie das Befestigungsmaterial der Aufhängung regelmäßig, um seine Intaktheit sicherzustellen.

Lautsprecher geben auch bei Nichtgebrauch ein magnetisches Feld ab. Dieses magnetische Feld kann zu Störungen bei anderen Geräten, zum Beispiel Computern, magnetischen Medien oder bestimmten Arten von Videomonitoren führen. Halten Sie einen Abstand von 2 Metern zwischen dem Lautsprecher und solchen Geräten ein, um eine Störung zu verhindern.

MUSIC Group, seine verbundenen Unternehmen und Vertreter übernehmen keine Haftung für Sachschäden oder Verletzungen, die sich aus der falschen Befestigung, Verwendung oder Wartung dieses Produkts ergeben.

PT INSTRUÇÕES DE MONTAGEM DO ALTO-FALANTE – APENAS PARA PESSOAL QUALIFICADO

Este sistema de alto-falante pode ser instalado permanentemente por pessoal qualificado, usando métodos e materiais aprovados. A instalação incorreta pode representar um sério risco de lesões ou morte. Leia estas instruções na íntegra antes de realizar a instalação.

A instalação permanente pode ser realizada apenas por pessoas licenciadas e qualificadas por autoridades adequadas no local de instalação. Os instaladores devem utilizar apenas peças, suportes, conexões e acessórios de suspensão originais ou componentes certificados e adequadamente classificados por terceiros. Substitua qualquer peça ausente entrando em contato com o Revendedor ou Distribuidor autorizado da sua região. Esclareça todos os requisitos locais e obtenha as aprovações e permissões necessárias antes de começar o trabalho.

Ao selecionar um local para o alto-falante ser instalado, certifique-se de que todas as considerações mecânicas, acústicas e de segurança sejam observadas. Certifique-se de que a estrutura possa suportar a carga e que todo o equipamento esteja dentro de uma ampla margem de segurança. Não suspenda o alto-falante sobre áreas de circulação pública ou em locais onde qualquer falha no sistema de suspensão possa causar danos materiais ou ferimentos. Verifique o equipamento de suspensão regularmente para garantir a sua integridade.

Os alto-falantes produzem um campo magnético mesmo quando não estão em uso. Este campo magnético pode causar interferência com outros dispositivos como computadores, mídia magnética e determinados tipos de monitores de vídeo. Mantenha um espaçamento de 2 metros entre o alto-falante e qualquer outro equipamento para evitar interferência.

O MUSIC Group, suas afiliadas e seus representantes não devem ser responsabilizados por qualquer dano material ou lesão pessoal decorrentes de instalação, uso ou manutenção inadequados deste produto.

EN

Specifications

CL3000 Series Model	CL3596	CL3564	CL3296	CL3264
Frequency range (-10 dB)	48 Hz – 20 kHz		50 Hz – 20 kHz	
Frequency response (+/-3 dB)	60 Hz – 18 kHz			
Nominal dispersion	90° H x 60° V	60° H x 40° V	90° H x 60° V	60° H x 40° V
Directivity factor (Q)	8.7	13.5	8.7	13.5
Directivity factor (DI)	9.4 dB	11 dB	9.4 dB	11 dB
Sensitivity (1 W @ 1 m passive, 125 Hz – 10 kHz)	97 dB		96 dB	
Crossover modes	Bypassable			
Crossover frequency	600 Hz, 3.8 kHz			
Power capacity (long term, IEC passive)	300 W RMS @ 49 V		200 W RMS @ 40 V	
Maximum continuous SPL (passive)	122 dB		119 dB	
Maximum peak SPL (passive)	128 dB		125 dB	
Overload protection	Full range power limiting to protect drivers and crossovers			
Nominal impedance	8 Ω			
Low frequency driver	15" @ 300 W		12" @ 200 W	
Mid frequency driver	6" @ 75 W			
High frequency driver	1.35" @ 30 W			
Enclosure	Trapezoidal 15° side angle, laminated birch plywood			
Grille	Steel			
Horn waveguide	90° H x 60° V MF/ HF, rotatable	60° H x 40° V MF/ HF, rotatable	90° H x 60° V MF/ HF, rotatable	60° H x 40° V MF/ HF, rotatable
Rigging points	23 x M10 threaded points 4 x M8 threaded inserts for Omnimount 60 bolt			
Termination	Dual NL4 and 4-position terminal strip connection			
Dimensions (H x W x D)	appr. 35.0 x 18.5 x 16.5" appr. 890 x 470 x 418 mm		appr. 31.9 x 18.5 x 16.5" appr. 811 x 470 x 418 mm	
Weight	appr. 75.7 lbs / 34.4 kg	appr. 77.4 lbs / 35.2 kg	appr. 67.8 lbs / 30.8 kg	appr. 68.9 lbs / 31.3 kg
Included accessories	—			
Optional accessories	Yoke and bracket, fly kit			

CL2000 Series Models	CL2596	CL2564	CL2296	CL2264
Frequency range (-10 dB)	48 Hz – 20 kHz		50 Hz – 20 kHz	
Frequency response (+/-3 dB)	60 Hz – 18 kHz			
Nominal dispersion	90° H x 60° V	60° H x 40° V	90° H x 60° V	60° H x 40° V
Directivity factor (Q)	8.7	13.5	8.7	13.5
Directivity factor (DI)	9.4 dB	11 dB	9.4 dB	11 dB
Sensitivity (1 W @ 1 m passive, 125 Hz – 10 kHz)	96 dB			
Crossover modes	Bypassable			
Crossover frequency	2 kHz			
Power capacity (long term, IEC passive)	200 W RMS @ 40 V			
Maximum continuous SPL (passive)	119 dB			
Maximum peak SPL (passive)	125 dB			
Overload protection	Full range power limiting to protect drivers and crossovers			
Nominal impedance	8 Ω			
Low frequency driver	15" @ 250 W		12" @ 250 W	
High frequency driver	1.35" @ 30 W			
Enclosure	Trapezoidal 15° side angle, laminated birch plywood			
Grille	Steel			
Horn waveguide	90° H x 60° V MF / HF, rotatable	60° H x 40° V MF / HF, rotatable	90° H x 60° V MF / HF, rotatable	60° H x 40° V MF / HF, rotatable
Rigging points	23 x M10 threaded points 4 x M8 threaded inserts for Omnimount 60 bolt			
Termination	Dual NL4 and 4-position terminal strip connection			
Dimensions (H x W x D)	appr. 32.4 x 18.5 x 16.5" appr. 823 x 470 x 418 mm		appr. 29.5 x 15.4 x 16.9" appr. 749 x 390 x 429 mm	
Weight	appr. 67.1 lbs / 30.5 kg		appr. 55.2 lbs / 25.1 kg	appr. 57.6 lbs / 26.2 kg
Included accessories	—			
Optional accessories	Yoke and bracket, fly kit			

ES

Especificaciones técnicas

Modelos de la Serie CL3000	CL3596	CL3564	CL3296	CL3264
Rango de frecuencia (-10 dB)	48 Hz – 20 kHz		50 Hz – 20 kHz	
Respuesta de frecuencia (+/-3 dB)	60 Hz – 18 kHz			
Dispersión nominal	90º H x 60º V	60º H x 40º V	90º H x 60º V	60º H x 40º V
Factor de directividad (Q)	8,7	13,5	8,7	13,5
Factor de directividad (DI)	9,4 dB	11 dB	9,4 dB	11 dB
Sensibilidad (1 W @ 1 m pasivo, 125 Hz – 10 kHz)	97 dB		96 dB	
Modos de crossover	Conmutable en bypass			
Frecuencia de crossover	600 Hz, 3,8 kHz			
Capacidad de potencia (largo plazo, IEC pasivo)	300 W RMS @ 49 V		200 W RMS @ 40 V	
Máximo SPL continuo (pasivo)	122 dB		119 dB	
Máximo SPL en picos (pasivo)	128 dB		125 dB	
Protección contra sobrecargas	Limitación de potencia de rango completo para proteger cabezales y crossovers			
Impedancia nominal	8 Ω			
Cabezal de bajas frecuencias	15" @ 300 W		12" @ 200 W	
Cabezal de frecuencias medias	6" @ 75 W			
Cabezal de altas frecuencias	1,35" @ 30 W			
Recinto acústico	Trapezoidal, ángulo de 15° lateral, contrachapado de abedul laminado			
Parrilla	Acero			
Guía de ondas de trompeta	90º H x 60º V MF/ HF, girable	60º H x 40º V MF/ HF, girable	90º H x 60º V MF/ HF, girable	60º H x 40º V MF/ HF, girable
Puntos de anclaje	23 x puntos de rosca M10 4 x inserciones de rosca M8 para tornillo Omnimount 60			
Terminación	Doble conexión NL4 y banda de terminal de 4 posiciones			
Dimensiones (A x L x P)	aprox. 890 x 470 x 418 mm		aprox. 811 x 470 x 418 mm	
Peso	aprox. 34,4 kg	aprox. 35,2 kg	aprox. 30,8 kg	aprox. 31,3 kg
Accesorios incluidos	—			
Accesorios opcionales	Abrazadera para soporte, kit de fijación aérea			

Modelos de la Serie CL2000	CL2596	CL2564	CL2296	CL2264
Rango de frecuencia (-10 dB)	48 Hz – 20 kHz		50 Hz – 20 kHz	
Respuesta de frecuencia (+/-3 dB)	60 Hz – 18 kHz			
Dispersión nominal	90º H x 60º V	60º H x 40º V	90º H x 60º V	60º H x 40º V
Factor de directividad (Q)	8,7	13,5	8,7	13,5
Factor de directividad (DI)	9,4 dB	11 dB	9,4 dB	11 dB
Sensibilidad (1 W @ 1 m pasivo, 125 Hz – 10 kHz)	96 dB			
Modos de crossover	Conmutable en bypass			
Frecuencia de crossover	2 kHz			
Capacidad de potencia (largo plazo, IEC pasivo)	200 W RMS @ 40 V			
Máximo SPL continuo (pasivo)	119 dB			
Máximo SPL en picos (pasivo)	125 dB			
Protección contra sobrecargas	Limitación de potencia de rango completo para proteger cabezales y crossovers			
Impedancia nominal	8 Ω			
Cabezal de bajas frecuencias	15" @ 250 W		12" @ 250 W	
Cabezal de altas frecuencias	1,35" @ 30 W			
Recinto acústico	Trapezoidal, ángulo de 15° lateral, contrachapado de abedul laminado			
Parrilla	Acero			
Guía de ondas de trompeta	90º H x 60º V MF / HF, girable	60º H x 40º V MF / HF, girable	90º H x 60º V MF / HF, girable	60º H x 40º V MF / HF, girable
Puntos de anclaje	23 x puntos de rosca M10 4 x inserciones de rosca M8 para tornillo Omnimount 60			
Terminación	Doble conexión NL4 y banda de terminal de 4 posiciones			
Dimensiones (A x L x P)	aprox. 823 x 470 x 418 mm		aprox. 749 x 390 x 429 mm	
Peso	aprox. 30,5 kg		aprox. 25,1 kg	aprox. 26,2 kg
Accesorios incluidos	—			
Accesorios opcionales	Abrazadera para soporte, kit de fijación aérea			

ES

FR

Caractéristiques techniques

Modèles de la Gamme CL3000	CL3596	CL3564	CL3296	CL3264
Plage de fréquences (-10 dB)	48 Hz – 20 kHz		50 Hz – 20 kHz	
Réponse en fréquence (+/-3 dB)	60 Hz – 18 kHz			
Dispersion nominale	90º H x 60º V	60º H x 40º V	90º H x 60º V	60º H x 40º V
Facteur directivité (Q)	8,7	13,5	8,7	13,5
Facteur directivité (DI)	9,4 dB	11 dB	9,4 dB	11 dB
Sensibilité (1 W à 1 m passif, 125 Hz – 10 kHz)	97 dB		96 dB	
Modes de filtrage	Bypassable			
Fréquence de coupure	600 Hz, 3,8 kHz			
Capacité en puissance (long terme, IEC passive)	300 W RMS @ 49 V		200 W RMS @ 40 V	
Niveau SPL maximum en continu (passif)	122 dB		119 dB	
Niveau SPL maximum en crête (passif)	128 dB		125 dB	
Protection contre les surcharges	Limitation en puissance large bande protégeant les haut-parleurs et les filtres			
Impédance nominale	8 Ω			
Woofer	38 cm (15 pouces), 300 W		31 cm (12 pouces), 200 W	
Haut-parleur des médiums	15 cm (6 pouces), 75 W			
Tweeter	34 mm, 30 W			
Baffle	Trapézoïdal, angle latéral de 15º, contreplaqué de bouleau			
Grille	Acier			
Guide d'onde de la trompe	90º H x 60º V Médium/ Tweeter, rotatif	60º H x 40º V Médium/ Tweeter, rotatif	90º H x 60º V Médium/ Tweeter, rotatif	60º H x 40º V Médium/ Tweeter, rotatif
Points de suspension	23 points d'ancrage filetés au format M10 4 points d'ancrage filetés au format M8 pour vis Omnimount 60			
Bornier	Double NL4 et bornier 4-positions			
Dimensions (h x l x p)	Environ 890 x 470 x 418 mm		Environ 811 x 470 x 418 mm	
Poids	Environ 34,4 kg	Environ 35,2 kg	Environ 30,8 kg	Environ 31,3 kg
Accessoires fournis	—			
Accessoires optionnels	Fixation et équerre, kit de suspension			

Modèles de la Gamme CL2000	CL2596	CL2564	CL2296	CL2264
Plage de fréquences (-10 dB)	48 Hz – 20 kHz		50 Hz – 20 kHz	
Réponse en fréquence (+/-3 dB)	60 Hz – 18 kHz			
Dispersion nominale	90º H x 60º V	60º H x 40º V	90º H x 60º V	60º H x 40º V
Facteur directivité (Q)	8,7	13,5	8,7	13,5
Facteur directivité (DI)	9,4 dB	11 dB	9,4 dB	11 dB
Sensibilité (1 W à 1 m passif, 125 Hz – 10 kHz)	96 dB			
Modes de filtrage	Bypassable			
Fréquence de coupure	2 kHz			
Capacité en puissance (long terme, IEC passive)	200 W RMS @ 40 V			
Niveau SPL maximum en continu (passif)	119 dB			
Niveau SPL maximum en crête (passif)	125 dB			
Protection contre les surcharges	Limitation en puissance large bande protégeant les haut-parleurs et les filtres			
Impédance nominale	8 Ω			
Woofer	38 cm (15 pouces), 250 W		31 cm (12 pouces), 250 W	
Tweeter	34 mm, 30 W			
Baffle	Trapézoïdal, angle latéral de 15º, contreplaqué de bouleau			
Grille	Acier			
Guide d'onde de la trompe	90º H x 60º V Médium/ Tweeter, rotatif	60º H x 40º V Médium/ Tweeter, rotatif	90º H x 60º V Médium/ Tweeter, rotatif	60º H x 40º V Médium/ Tweeter, rotatif
Points de suspension	23 points d'ancrage filetés au format M10 4 points d'ancrage filetés au format M8 pour vis Omnimount 60			
Bornier	Double NL4 et bornier 4-positions			
Dimensions (h x l x p)	Environ 823 x 470 x 418 mm		Environ 749 x 390 x 429 mm	
Poids	Environ 30,5 kg		Environ 25,1 kg	Environ 26,2 kg
Accessoires fournis	—			
Accessoires optionnels	Fixation et équerre, kit de suspension			

FR

Technische Daten

CL3000-Serie: Modelle	CL3596	CL3564	CL3296	CL3264
Frequenzbereich (-10 dB)	48 Hz – 20 kHz		50 Hz – 20 kHz	
Frequenzgang (+/-3 dB)	60 Hz – 18 kHz			
Nominale Streuung	90° H x 60° V	60° H x 40° V	90° H x 60° V	60° H x 40° V
Richtfaktor (Q)	8,7	13,5	8,7	13,5
Richtfaktor (DI)	9,4 dB	11 dB	9,4 dB	11 dB
Empfindlichkeit (1 W @ 1 m passiv, 125 Hz – 10 kHz)	97 dB		96 dB	
Crossover-Modi	umgehbar			
Crossover-Frequenz	600 Hz, 3,8 kHz			
Belastbarkeit (Langzeit, IEC passiv)	300 W RMS @ 49 V		200 W RMS @ 40 V	
Maximaler Dauerschalldruckpegel (passiv)	122 dB		119 dB	
Maximaler Spitzenschalldruckpegel (passiv)	128 dB		125 dB	
Überlastungsschutz	Breitbandige Spannungsbegrenzung zum Schutz von Treibern und Crossover			
Nominalimpedanz	8 Ω			
Basstreiber	15" @ 300 W		12" @ 200 W	
Mittentreiber	6" @ 75 W			
Höhentreiber	1,35" @ 30 W			
Gehäuse	Trapezförmig 15° Seitenwinkel, laminiertes Birkensperrholz			
Schutzgitter	Stahl			
Horn-Waveguide	90° H x 60° V MF/ HF, drehbar	60° H x 40° V MF/ HF, drehbar	90° H x 60° V MF/ HF, drehbar	60° H x 40° V MF/ HF, drehbar
Rigging-Punkte	23 x M10 Gewindebohrungen 4 x M8 Gewindeeinsätze für Omnimount 60 Bolzen			
Anschluss	Doppelte NL4 und 4-Punkt Anschlussleiste			
Abmessungen (H x B x T)	ca. 890 x 470 x 418 mm		ca. 811 x 470 x 418 mm	
Gewicht	ca. 34,4 kg	ca. 35,2 kg	ca. 30,8 kg	ca. 31,3 kg
Zubehör	—			
Sonderzubehör	Haltebügel, Aufhänge-Kit			

CL2000-Serie: Modelle	CL2596	CL2564	CL2296	CL2264
Frequenzbereich (-10 dB)	48 Hz – 20 kHz		50 Hz – 20 kHz	
Frequenzgang (+/-3 dB)	60 Hz – 18 kHz			
Nominale Streuung	90° H x 60° V	60° H x 40° V	90° H x 60° V	60° H x 40° V
Richtfaktor (Q)	8,7	13,5	8,7	13,5
Richtfaktor (DI)	9,4 dB	11 dB	9,4 dB	11 dB
Empfindlichkeit (1 W @ 1 m passiv, 125 Hz – 10 kHz)	96 dB			
Crossover-Modi	umgehbar			
Crossover-Frequenz	2 kHz			
Belastbarkeit (Langzeit, IEC passiv)	200 W RMS @ 40 V			
Maximaler Dauerschalldruckpegel (passiv)	119 dB			
Maximaler Spitzenschalldruckpegel (passiv)	125 dB			
Überlastungsschutz	Breitbandige Spannungsbegrenzung zum Schutz von Treibern und Crossover			
Nominalimpedanz	8 Ω			
Basstreiber	15" @ 250 W		12" @ 250 W	
Höhentreiber	1,35" @ 30 W			
Gehäuse	Trapezförmig 15° Seitenwinkel, laminiertes Birkensperrholz			
Schutzgitter	Stahl			
Horn-Waveguide	90° H x 60° V MF / HF, drehbar	60° H x 40° V MF / HF, drehbar	90° H x 60° V MF / HF, drehbar	60° H x 40° V MF / HF, drehbar
Rigging-Punkte	23 x M10 Gewindebohrungen 4 x M8 Gewindeeinsätze für Omnimount 60 Bolzen			
Anschluss	Doppelte NL4 und 4-Punkt Anschlussleiste			
Abmessungen (H x B x T)	ca. 823 x 470 x 418 mm		ca. 749 x 390 x 429 mm	
Gewicht	ca. 30,5 kg		ca. 25,1 kg	ca. 26,2 kg
Zubehör	—			
Sonderzubehör	Haltebügel, Aufhänge-Kit			

DE

DE

Especificações

Modelo de Série CL3000	CL3596	CL3564	CL3296	CL3264
Faixa de Frequência (-10 dB)	48 Hz – 20 kHz		50 Hz – 20 kHz	
Resposta da Frequência (+/-3 dB)	60 Hz – 18 kHz			
Dispersão nominal	90º H x 60º V	60º H x 40º V	90º H x 60º V	60º H x 40º V
Fator de diretividade (Q)	8,7	13,5	8,7	13,5
Fator de diretividade (DI)	9,4 dB	11 dB	9,4 dB	11 dB
Sensibilidade (1 W @ 1 m passiva, 125 Hz – 10 kHz)	97 dB		96 dB	
Modos Cruzados "Crossover"	Desviável			
Frequência de Cruzamento	600 Hz, 3,8 kHz			
Potência (longo prazo, IEC passiva)	300 W RMS @ 49 V		200 W RMS @ 40 V	
SPL máximo contínuo (passivo)	122 dB		119 dB	
Pico máximo SPL (passivo)	128 dB		125 dB	
Proteção contra sobrecarga	Limitação de potência de gama completa para proteger os drivers e crossovers			
Impedância nominal	8 Ω			
Driver de Frequências Graves	15" @ 300 W		12" @ 200 W	
Driver de Frequências Médias	6" @ 75 W			
Driver de Frequências Agudas	1,35" @ 30 W			
Caixa	Madeira compensada de bétula laminada com ângulo lateral trapezoidal de 15°,			
Tela	Aço			
Guia de ondas Horn	90º H x 60º V MF/ HF, giratória	60º H x 40º V MF/ HF, giratória	90º H x 60º V MF/ HF, giratória	60º H x 40º V MF/ HF, giratória
Pontos da armação	23 x pontas roscadas M10 4 encaixes roscados M8 para parafuso Omnimount 60			
Terminais	Conexão dupla de faixa de terminal NL4 e de 4 posições		Conexão dupla de faixa de terminal NL4 e de 4 posições	
Dimensões (Alt x Larg x Prof)	aprox. 890 x 470 x 418 mm		aprox. 811 x 470 x 418 mm	
Peso	aprox. 34,4 kg	aprox. 35,2 kg	aprox. 30,8 kg	aprox. 31,3 kg
Acessórios inclusos	—			
Acessórios opcionais	Kit fly, parelha e suporte			

PT

Modelos de Série CL2000	CL2596	CL2564	CL2296	CL2264
Faixa de Frequência (-10 dB)	48 Hz – 20 kHz		50 Hz – 20 kHz	
Resposta da Frequência (+/-3 dB)	60 Hz – 18 kHz			
Dispersão nominal	90º H x 60º V	60º H x 40º V	90º H x 60º V	60º H x 40º V
Fator de diretividade (Q)	8,7	13,5	8,7	13,5
Fator de diretividade (DI)	9,4 dB	11 dB	9,4 dB	11 dB
Sensibilidade (1 W @ 1 m passivo, 125 Hz – 10 kHz)	96 dB			
Modos Cruzados "Crossover"	Desviável			
Frequência de Cruzamento	2 kHz			
Potência (longo prazo, IEC passiva)	200 W RMS @ 40 V			
SPL máximo contínuo (passivo)	119 dB			
Pico máximo SPL (passivo)	125 dB			
Proteção contra sobrecarga	Limitação de potência de gama completa para proteger os drivers e crossovers			
Impedância nominal	8 Ω			
Driver de Frequências Graves	15" @ 250 W		12" @ 250 W	
Driver de Frequências Agudas	1,35" @ 30 W			
Caixa	Madeira compensada de bétula laminada com ângulo lateral trapezoidal de 15°,			
Tela	Aço			
Guia de ondas Horn	90º H x 60º V MF / HF, giratório	60º H x 40º V MF / HF, giratório	90º H x 60º V MF / HF, giratório	60º H x 40º V MF / HF, giratório
Pontos da armação	23 x pontas roscadas M10 4 encaixes roscados M8 para parafuso Omnimount 60"			
Terminais	Conexão dupla de faixa de terminal NL4 e de 4 posições			
Dimensões (Alt x Larg x Prof)	aprox. 823 x 470 x 418 mm		aprox. 749 x 390 x 429 mm	
Peso	aprox. 30,5 kg		aprox. 25,1 kg	aprox. 26,2 kg
Acessórios inclusos	—			
Acessórios Opcionais	Kit fly, parelha e suporte			

PT

Other important information

EN Important information

1. Register online. Please register your new MUSIC Group equipment right after you purchase it by visiting behringer.com. Registering your purchase using our simple online form helps us to process your repair claims more quickly and efficiently. Also, read the terms and conditions of our warranty, if applicable.

2. Malfunction. Should your MUSIC Group Authorized Reseller not be located in your vicinity, you may contact the MUSIC Group Authorized Fulfiller for your country listed under "Support" at behringer.com. Should your country not be listed, please check if your problem can be dealt with by our "Online Support" which may also be found under "Support" at behringer.com. Alternatively, please submit an online warranty claim at behringer.com BEFORE returning the product.

3. Power Connections. Before plugging the unit into a power socket, please make sure you are using the correct mains voltage for your particular model. Faulty fuses must be replaced with fuses of the same type and rating without exception.

ES Aspectos importantes

1. Registro online. Le recomendamos que registre su nuevo aparato MUSIC Group justo después de su compra accediendo a la página web behringer.com. El registro de su compra a través de nuestro sencillo sistema online nos ayudará a resolver cualquier incidencia que se presente a la mayor brevedad posible. Además, aproveche para leer los términos y condiciones de nuestra garantía, si es aplicable en su caso.

2. Averías. En el caso de que no exista un distribuidor MUSIC Group en las inmediaciones, puede ponerse en contacto con el distribuidor MUSIC Group de su país, que encontrará dentro del apartado "Support" de nuestra página web behringer.com. En caso de que su país no aparezca en ese listado, acceda a la sección "Online Support" (que también encontrará dentro del apartado "Support" de nuestra página web) y compruebe si su problema aparece descrito y solucionado allí. De forma alternativa, envíenos a través de la página web una solicitud online de soporte en periodo de garantía ANTES de devolvernos el aparato.

3. Conexiones de corriente. Antes de enchufar este aparato a una salida de corriente, asegúrese de que dicha salida sea del voltaje adecuado para su modelo concreto. En caso de que deba sustituir un fusible quemado, deberá hacerlo por otro de idénticas especificaciones, sin excepción.

FR Informations importantes

1. Enregistrez-vous en ligne. Prenez le temps d'enregistrer votre produit MUSIC Group aussi vite que possible sur le site Internet behringer.com. Le fait d'enregistrer le produit en ligne nous permet de gérer les réparations plus rapidement et plus efficacement. Prenez également le temps de lire les termes et conditions de notre garantie.

2. Dysfonctionnement. Si vous n'avez pas de revendeur MUSIC Group près de chez vous, contactez le distributeur MUSIC Group de votre pays : consultez la liste des distributeurs de votre pays dans la page "Support" de notre site Internet behringer.com. Si votre pays n'est pas dans la liste, essayez de résoudre votre problème avec notre "aide en ligne" que vous trouverez également dans la section "Support" du site behringer.com. Vous pouvez également nous faire parvenir directement votre demande de réparation sous garantie par Internet sur le site behringer.com AVANT de nous renvoyer le produit.

3. Raccordement au secteur. Avant de relier cet équipement au secteur, assurez-vous que la tension secteur de votre région soit compatible avec l'appareil. Veillez à remplacer les fusibles uniquement par des modèles exactement de même taille et de même valeur électrique — sans aucune exception.

DE Weitere wichtige Informationen

1. Online registrieren. Bitte registrieren Sie Ihr neues MUSIC Group-Gerät direkt nach dem Kauf auf der Website behringer.com. Wenn Sie Ihren Kauf mit unserem einfachen online Formular registrieren, können wir Ihre Reparaturansprüche schneller und effizienter bearbeiten. Lesen Sie bitte auch unsere Garantiebedingungen, falls zutreffend.

2. Funktionsfehler. Sollte sich kein MUSIC Group Händler in Ihrer Nähe befinden, können Sie den MUSIC Group Vertrieb Ihres Landes kontaktieren, der auf behringer.com unter "Support" aufgeführt ist. Sollte Ihr Land nicht aufgelistet sein, prüfen Sie bitte, ob Ihr Problem von unserem "Online Support" gelöst werden kann, den Sie ebenfalls auf behringer.com unter "Support" finden. Alternativ reichen Sie bitte Ihren Garantieanspruch online auf behringer.com ein, BEVOR Sie das Produkt zurücksenden.

3. Stromanschluss. Bevor Sie das Gerät an eine Netzsteckdose anschließen, prüfen Sie bitte, ob Sie die korrekte Netzspannung für Ihr spezielles Modell verwenden. Fehlerhafte Sicherungen müssen ausnahmslos durch Sicherungen des gleichen Typs und Nennwerts ersetzt werden.

PT Outras Informações Importantes

1. Registre-se online. Por favor, registre seu novo equipamento MUSIC Group logo após a compra visitando o site behringer.com Registrar sua compra usando nosso simples formulário online nos ajuda a processar seus pedidos de reparos com maior rapidez e eficiência. Além disso, leia nossos termos e condições de garantia, caso seja necessário.

2. Funcionamento Defeituoso. Caso seu fornecedor MUSIC Group não esteja localizado nas proximidades, você pode contatar um distribuidor MUSIC Group para o seu país listado abaixo de "Suporte" em behringer.com. Se seu país não estiver na lista, favor checar se seu problema pode ser resolvido com o nosso "Suporte Online" que também pode ser achado abaixo de "Suporte"em behringer.com. Alternativamente, favor enviar uma solicitação de garantia online em behringer.com ANTES da devolução do produto.

3. Ligações. Antes de ligar a unidade à tomada, assegure-se de que está a utilizar a voltagem correcta para o modelo em questão. Os fusíveis com defeito terão de ser substituídos, sem qualquer excepção, por fusíveis do mesmo tipo e corrente nominal.

eurocom

installed sound

behringer.com

behringer